MOVADO

使用說明
保修及服務指南

目錄

	頁數
關於摩凡陀	3
保養與維修	4
使用說明	
① 標準雙指標星期/日期 – 石英表款 （包括波特系列Evolution星期/日期）	6
② 標準2指針和3指針錶款 — 石英和自動機芯 （包括摩凡陀1881自動女士系列和大多數摩凡陀博物館錶盤系列腕錶）	7
③ 標準3指針/日期和3指針星期/日期錶款 — 石英和自動機芯 （包括Museum經典系列自動表、1881系列自動男表、瑞紅系列、SE系列石英表和SE系列自動表、精選800系列石英表和800系列自動表、精選Vizio石英表和Vizio自動表，以及摩凡陀Heritage系列德雋和Disco Volante飛碟）	8
④ 標準三指針自動機芯 （包括BOLD Fusion自動機芯）	9
⑤ 自動計時碼表1/4秒精確度 — A 型 （包含SE自動計時表款和Heritage系列Super Sub Sea表款）	10
⑥ 石英計時碼錶1/1秒精確度 — A 型 （800系列石英計時碼表和摩凡陀波特系列TR90計時碼表）	14
⑦ 石英計時碼錶1/5秒精確度 — B 型 （精選38 mm摩凡陀波特系列計時碼表表款）	16
⑧ 石英計時碼錶1/10秒精確度 — B 型 （精選Vizio計時碼表）	18
⑨ 石英計時碼錶1/10秒精確度 — C 型 （包括摩凡陀Heritage系列Circa、Museum運動表款）	20
⑩ 石英計時碼錶1/10秒精確度 — D 型 （精選38 mm摩凡陀波特系列石英計時碼表）	22
⑪ 石英計時碼錶1/1秒 — C型 （包含摩凡陀Heritage系列Calendoplan計時碼錶錶款）	24
特別性能	
Ⓐ 旋轉錶圈	26
Ⓑ 旋入式錶冠	27
Ⓒ 旋轉刻度環	28
Ⓓ 可替換的皮帶	29
Ⓔ MESH滑扣式錶帶	30
獲得服務	31
保修信息	32
摩凡陀授權服務中心	33

MOVADO

摩凡陀是瑞士著名鐘錶品牌，以其現代設計美學而享負盛名。自1881年創建以來，摩凡陀憑借腕錶設計的藝術性和創新性獲得了100多項專利和200多項國際獎項。摩凡陀標志着錶壇史上多款經典杰作，其中最值得一提的就是Movado Museum®博物館珍藏腕錶。

這款腕錶於1947年由藝術家內森· 喬治· 霍威特（Nathan George Horwitt）親自操刀設計，堪稱現代主義設計的典范，其錶盤最鮮明的特征，就是僅在12時位置設有一個圓點，象征正午的太陽，設計之簡潔，在整個時計歷史上可謂無出其右。

所有摩凡陀腕錶都以其創新的傳承和專注於鐘錶未來發展的精神而獨樹一幟。恭喜您購買摩凡陀腕錶。

保養與維修

正如所有精心製作的機械裝置一樣，您的摩凡陀腕錶需要定期保養，以確保最佳性能。保養包括完全拆解、清潔、根據需要更換零配件、重新裝配以及為機芯添加潤滑劑。除有必要定期更換電池外，建議每隔3至5年對腕錶進行一次保養。

切勿自行打開腕錶。如果您的腕錶需要維修或調校，請直接將其送往或郵寄至摩凡陀授權服務中心。有關最新和完整的全球列表，請訪問網站https://repairs.mgiservice.com/movado。

注：摩凡陀製錶公司僅對其授權服務中心所提供的服務承担責任。

防震

所有摩凡陀腕錶均采用防震機芯，並經單獨檢測，符合國際標準。

防塵

若錶殼、錶鏡或錶冠損壞，有可能令灰塵進入腕錶。一粒小小的灰塵就足以導致機芯停止運轉。如果錶鏡鬆動、受損或破裂，或者錶殼或錶冠受損，應及時對腕錶進行維修。

防磁

時計暴露在強磁場中，會對計時造成影響，並且可能導致停走。移出磁場後，石英腕錶應恢復原有精確運轉；機械時計則可能需要消磁後才能重新運轉。

防水

所有摩凡陀腕錶均經檢測，符合國際防水標準。

大多數摩凡陀腕表的防水深度都能達到3巴（30米/3 ATM/99英尺）；有些型號甚至能承受更高的壓力/深度，詳見錶盤或錶殼-背面的標注。

注意：如果您所購買的手錶未標明具有防水限制，請勿將其置於壓力/深度超過3巴（30米/3 ATM/99英尺）的環境中，否則您的手錶可能會被損壞並且不能享受保修服務。

重要事項：當腕錶沾水或處於水下時，不要操作計時碼錶的錶冠、撥杆，或者其他任何腕錶的撥杆。

注：由於不當操作而造成的損壞，或因不當操作引發滲水等相關損壞，或錶殼、錶冠、防水墊圈或錶鏡損壞，均不在摩凡陀製錶公司所承擔的保修責任范圍內。

為保持腕錶防水性能，應每年對腕錶進行保養。在正常使用情況下，用於密封錶殼的防水墊圈和錶冠會發生磨損和老化。每次打開腕錶進行維修時（包括更換電池），應檢查這些零配件，必要時予以更換。

摩凡陀授權服務中心會復檢腕錶的防水性能，將其作為所有維修程序的一個例行步驟。

保養與維修

其他注意事項：
如果您的腕錶配備旋入式錶冠或撥杆，每次操作後，一定要將其旋回/推回錶殼。

防水性能僅適用於錶殼；一些腕錶錶帶不適用於在水下或潮濕環境中佩戴。請參閱“錶帶保養”。

避免讓腕錶經受溫度驟變。

切勿讓腕錶跌落或撞擊堅硬表面。每次猛烈撞擊後，必須重新檢測防水性能。

請定期清潔您的腕錶，用一塊蘸清水的濕軟布擦拭，尤其是在腕錶接觸海水後，更要進行清潔。

錶帶保養

腕錶錶帶的壽命取決於您的保養和佩戴習慣，以及您所處地區的氣候，正確的保養將有助於延長錶帶的壽命。

皮革錶帶應保持干燥。與水接觸，可能導致皮革錶帶變脆，並最終斷裂。要保護皮革涂層，應避免其與香水接觸。接觸氯化水或鹽水後，請用清水輕輕擦拭皮革錶帶並使其風干。

注：摩凡陀錶帶不在摩凡陀腕錶保修范圍之內。

電池相關信息

摩凡陀石英時計配備一塊專為腕錶設計的1.55伏氧化銀電池。在正常使用條件下，電池壽命約18至36月。

注：頻繁使用特殊功能，如計時碼錶款上的秒錶計時器，可能會縮短電池的壽命。

電池用盡指示功能：當電池將要耗盡時，多數型號腕錶上的秒針會每隔4秒才向前旋轉一格，表示此時需更換電池。

電池更換：請注意，務必使用摩凡陀推薦的替換電池。請將您的腕錶送往或郵寄至授權服務中心以便更換電池，而舊電池將得到妥善處置/回收。不要嘗試自行更換電池。

① 標準雙指標星期/日期 – 石英表款

包括波特系列Evolution星期/日期

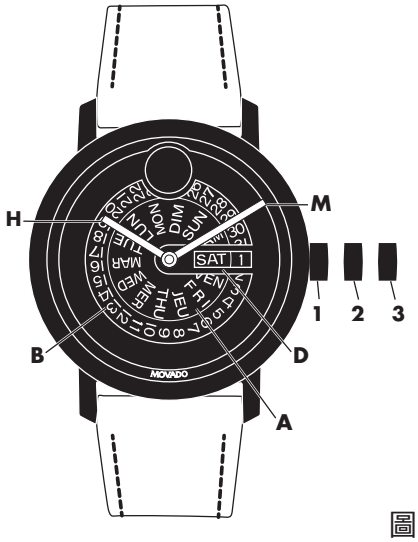

圖 A

圖片說明：

H – 時針
M – 分針
D – 星期/日期顯示窗
1, 2, 3 – 表冠位置
A – 星期指示盤
B – 日期指示盤

表冠位置：

位置 1 – 正常運行位置；表冠推入錶殼。
位置 2 – 調校日期+星期：
星期調校：
將表冠拔出至位置2（腕表仍在走動）。逆時針旋轉表冠，直到以所需語言顯示所需的星期數。將表冠推回位置1。
位置 3 – 時間設置位置:
將表冠拔出至位置3（腕表停止走動）。旋轉表冠，直到顯示當前時間。將表冠推回位置1。

設置時間：

1. 將表冠拔出至位置3；腕表停止走動。
2. 向任一方向旋轉表冠，直至指標指向所需的時間。
3. 將表冠推回位置1；腕表重新走動，現在即已重置為正確時間。

調校日期：

1. 將表冠拔出至位置2；腕表繼續走動。
2. 順時針旋轉表冠，直到星期/日期顯示窗D中顯示正確的日期。
3. 將表冠推回位置 1。

調校星期：

1. 將表冠拔出至位置2；腕表繼續走動。
2. 逆時針旋轉表冠，直到在星期/日期顯示窗D中顯示正確的星期。
3. 將表冠推回位置1。

② 標準2指針和3指針錶款
石英和自動機芯

包括摩凡陀1881自動女士系列和大多數摩凡陀博物館錶盤系列腕錶

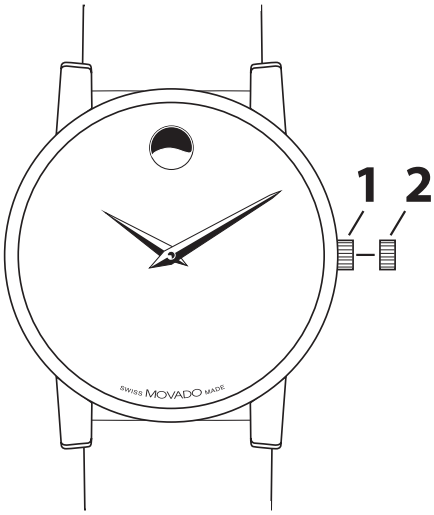

圖A

錶冠位置：

位置1 – 正常運行位置。
錶冠推入錶殼。

位置2 – 設置時間：
向任意一個方向旋轉錶冠

為自動機芯手動上鏈：

在正常的日常活動期間，您的手臂運動可為摩凡陀自動機芯上鏈以供時計需要。然而，如果您未佩戴腕錶超過38個小時，腕錶將停止走時，此時您需要手動上鏈，然後再設置時間：

1. 錶冠處於位置1時，順時針旋轉錶冠約20圈。
2. 按上述説明重新設置時間。

自動腕表不含電池。它們透過您手腕的移動進行充電。如果不佩戴腕表，腕表將在大約38小時後停止走動。若要使腕表走動，順時針旋轉表冠大約20-30次，直到秒針開始走動。您很可能需要重置時間和日期。

③ 標準3指針/日期和3指針星期/日期錶款 - 石英和自動機芯

包括Museum經典系列自動表、1881系列自動男表、瑞紅系列、新款SE系列石英表和SE系列自動表、精選800系列石英表和新款800系列自動表、精選Vizio石英表和新款Vizio自動表，以及摩凡陀Heritage系列德雋和Disco Volante飛碟

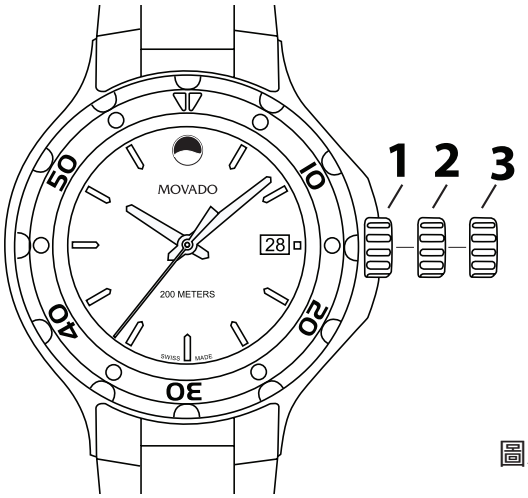

圖A

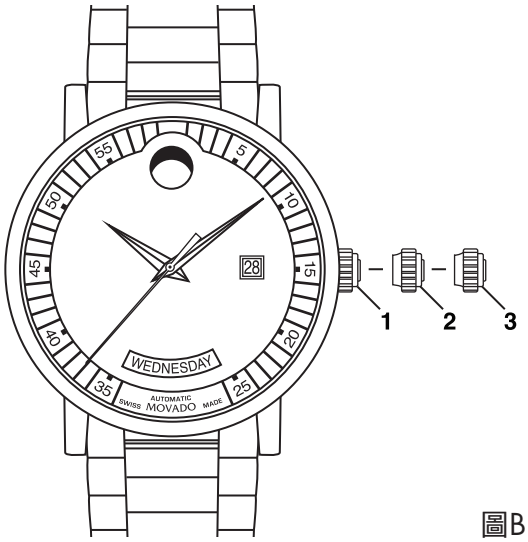

圖B

錶冠位置：

位置1 – 正常運行位置。
錶冠推入錶殼。

位置2 – 設置日期*：
順時針旋轉錶冠。
設置星期*：
逆時針旋轉錶冠。

位置3 – 設置時間*：
向任意一個方向旋轉錶冠。

*重要事項：請勿在晚上9:30和凌晨3:00之間以及正在進行自動日曆變更期間調整 Vizio 錶款的日期。否則可能會損壞腕錶的機械裝置。

*注：如果腕錶帶有旋入式錶冠，在您可以設置日期（星期/日期）或時間之前，您必須先鬆開錶冠，逆時針旋轉約六圈。在時間/日期（星期/日期）設置後，錶冠必須旋回到錶殼里以確保防水性能。

為自動機芯手動上鏈：

在正常的日常活動期間，您的手臂運動可為摩凡陀自動機芯上鏈以供時計需要。然而，如果您未佩戴腕錶超過38個小時，腕錶將停止走時，此時您需要手動上鏈，然後再設置時間：

1. 錶冠處於位置1時，順時針旋轉錶冠約20圈。
2. 按上述說明重新設置時間。

④ 標準三指針自動機芯

包括BOLD Fusion自動機芯

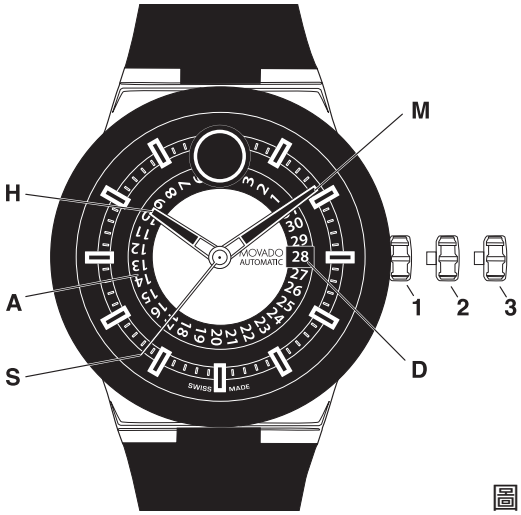

圖 A

為自動機芯手動上弦：

在正常的日常活動中，您手臂的運動應該足以讓您的摩凡陀自動腕表的機芯保持上弦。但是，如果你有40個小時或更長時間沒有佩戴你的手錶，而且手錶已經停止運轉，你就需要在設置時間之前用手給它上弦。

1. 將表冠置於位置1，順時針旋轉表冠約20圈。
2. 按照上述説明重置時間。

自動機芯手錶不含電池。它們透過您手腕的運動來充電。如果不佩戴手錶，它將在大約40小時後停止運行。要讓它啟動，順時針旋轉表冠約20-30次，直到秒針開始移動。你很可能需要重新設置時間和日期。

圖例：

A – 日期指示板
D – 日期顯示窗
H – 時針
M – 分針
S – 秒針
1, 2, 3 – 表冠位置

表冠位置:

位置 1 – 正常運行位置;表冠被推入錶殼。
更改日期日期:

位置 2 – 更改日期日期:
將表冠拉出至位置2（手錶仍在運行），
逆時針轉動表冠，直到所需的日期出現在
日期視窗D. 將表冠推回位置1

位置 3 – 時間設置位置
將表冠拉出至位置3（手錶停止）向任何方
向轉動表冠
直至顯示所需時間。將表冠推回位置1。

⑤ 自動計時碼表
1/4秒精確度 — A 型

包含SE自動計時表款

圖A

圖例：

H – 時針
M – 分針
S – 小秒針
C – 60秒鐘計時器
E – 30分鐘計時器
F – 12小時計時器
D – 日期顯示窗
1、2、3 – 錶冠位置
A – 計時按鈕（開始/停止）
B – 計時按鈕（重定）

表冠位置：

位置1 – 正常運行位置和手動上鏈（順時針旋轉表冠）。

注：在手動上鏈前需旋出表冠。

位置2 – 設置日期：逆時針旋轉表冠。
位置3 – 向任一方向旋轉表冠。

計時表款帶有分鐘計時器（最多可計30分鐘）、小時計時器和小秒針錶盤；錶盤中央的1/4秒計時指針；以及日期顯示視窗。這些計時表款可以持續計時長達12小時，計時結果精確到1/4秒。

注：如果腕表配備有螺旋式表冠，您必須先逆時針旋轉表冠大約6圈，旋松表冠，然後才能設置日期（星期/日期）、時間或手動上鏈。完成時間/日期（星期/日期）設置後，必須將表冠旋入到錶殼中以確保防水功能。

手動為自動機芯上鏈：

在平時的日常活動中，您手臂的運動量應足夠為您的摩凡陀自動表上鏈。但是，如果您已經有62小時或更長時間未佩戴腕表且腕表已經停止走動，您將需要在設置時間之前手動上鏈：

1. 將表冠置於位置1，順時針旋轉表冠約20圈。
2. 按照上述說明重新設置時間。

自動腕表不含電池。它們透過您手腕的移動進行上鏈。如果不佩戴腕表，腕表將在大約62小時後停止走動。要使腕表走動，順時針旋轉表冠大約20-30次，直到秒針開始走動。您很可能需要重新設置時間和日期。

⑤ 自動計時碼表
1/4秒精確度 — A 型

包含SE自動計時表款

時間/日期設置

設置時間：

1. 旋松螺旋式表冠（適用於具有此功能的表款）。查看“螺旋式表冠”部分瞭解操作説明。
2. 將表冠拉出至位置3；腕表停止走動。
3. 正向或反向旋轉表冠，直至指標指向所需的時間。
4. 將表冠推回位置1；腕表恢復走動。
5. 將表冠旋回錶殼（適用於帶有螺旋式表冠的表款）。

調整時間精確到秒：

1. 旋松螺旋式表冠（適用於具有此功能的表款）。
2. 小秒針S到達<<60>>位置後，將表冠旋出至位置3；碼表停止走動。
3. 轉動表冠，移動指標設置時間，確保顯示的日期在午夜而不是中午改變。
4. 將指標移動到稍前於精確時間的位置，然後慢慢地逆時針旋轉表冠，使分針與正確的分鐘刻度對齊。
5. 採用精確的時間信號（例如，來自新聞廣播電臺的時間信號）作為基準。當信號音發出準確的時間信號時，立即將表冠推回位置1；碼表將恢復走動，此時碼表時間設置為準確時間。
6. 將表冠旋回錶殼（適用於帶有螺旋式表冠的表款）。

調校日期（快速模式）：

1. 旋松螺旋式表冠。
2. 將已旋松的表冠拉出至位置2；碼表繼續走動。
3. 逆時針旋轉表冠，直到日期窗D顯示正確的日期。
4. 將表冠推回位置1，並旋入錶殼中。

注：如果於碼表正在進行自動日期變更的9:00 PM到12:00 AM之間調校日期，則應將日期調校至後一日：如果在此時段透過快速模式調校日期，碼表在午夜時將不會自動向前推進一天。

操作計時碼表：

概述：

使用鍵鈕A和B來操作計時碼表。第一次按鍵鈕A將啟動計時碼表。第二次按鍵鈕A將停止計時，以便讀取指針走過的時間。第三次按鍵鈕A將重新開始計時。按下鍵鈕B，計時碼表指針C、E和F將歸零。

單一計時功能：

為無間歇的單項活動計時：

1. 按鍵鈕A開始計時。
2. 第二次按鍵鈕A停止計時，讀取3根計時碼表指針走過的時間，例如：2小時4分38.75秒。
3. 按鍵鈕B將計時碼表指針歸零。

⑤ 自動計時碼表
1/4秒精確度 — A 型

包含Heritage系列Super Sub Sea表款

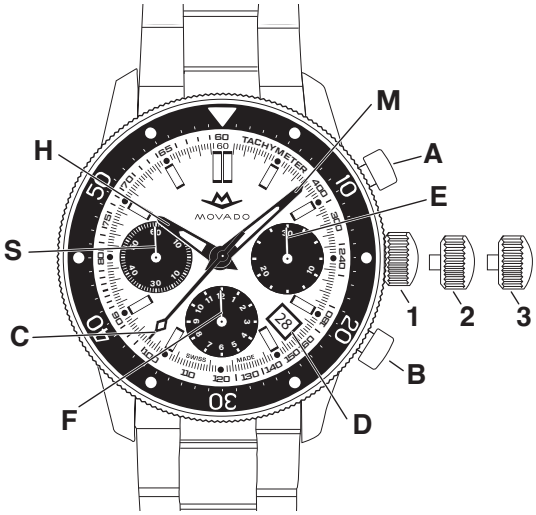

圖A

圖例：

H – 時針
M – 分針
S – 小秒針
C – 60秒鐘計時器
E – 30分鐘計時器
F – 12小時計時器
D – 日期顯示窗
1、2、3 – 錶冠位置
A – 計時按鈕（開始/停止）
B – 計時按鈕（分段計時/重定）

表冠位置：

位置1 – 正常運行位置。表冠推入錶殼中。
位置2 – 設置日期：逆時針旋轉表冠。
位置3 – 向任一方向旋轉表冠。

計時表款帶有分鐘計時器（最多可計30分鐘）、小時計時器和小秒針錶盤；錶盤中央的1/4秒計時指針；以及日期顯示視窗。這些計時表款可以持續計時長達12小時，計時結果精確到1/4秒。

注：如果腕表配備有螺旋式表冠，您必須先逆時針旋轉表冠大約6圈，旋松表冠，然後才能設置日期（星期/日期）、時間或手動上鏈。完成時間/日期（星期/日期）設置後，必須將表冠旋入到錶殼中以確保防水功能。

手動為自動機芯上鏈：

在平時的日常活動中，您手臂的運動量應足夠為您的摩凡陀自動表上鏈。但是，如果您已經有62小時或更長時間未佩戴腕表且腕表已經停止走動，您將需要在設置時間之前手動上鏈：

1. 將表冠置於位置1，順時針旋轉表冠約20圈。
2. 按照上述說明重新設置時間。

自動腕表不含電池。它們透過您手腕的移動進行上鏈。如果不佩戴腕表，腕表將在大約62小時後停止走動。要使腕表走動，順時針旋轉表冠大約20-30次，直到秒針開始走動。您很可能需要重新設置時間和日期。

⑤ 自動計時碼表
1/4秒精確度 — A 型

包含Heritage系列Super Sub Sea表款

時間/日期設置

設置時間：

1. 旋松螺旋式表冠（適用於具有此功能的表款）。查看“螺旋式表冠”部分瞭解操作説明。
2. 將表冠拉出至位置3；腕表停止走動。
3. 正向或反向旋轉表冠，直至指標指向所需的時間。
4. 將表冠推回位置1；腕表恢復走動。
5. 將表冠旋回錶殼（適用於帶有螺旋式表冠的表款）。

調整時間精確到秒：

1. 旋松螺旋式表冠（適用於具有此功能的表款）。
2. 小秒針S到達<<60>>位置後，將表冠旋出至位置3；碼表停止走動。
3. 轉動表冠，移動指標設置時間，確保顯示的日期在午夜而不是中午改變。
4. 將指標移動到稍前於精確時間的位置，然後慢慢地逆時針旋轉表冠，使分針與正確的分鐘刻度對齊。
5. 採用精確的時間信號（例如，來自新聞廣播電臺的時間信號）作為基準。當信號音發出準確的時間信號時，立即將表冠推回位置1；碼表將恢復走動，此時碼表時間設置為準確時間。
6. 將表冠旋回錶殼（適用於帶有螺旋式表冠的表款）。

調校日期（快速模式）：

1. 將已旋松的表冠拉出至位置2；碼表繼續走動。
2. 逆時針旋轉表冠，直到日期窗D顯示正確的日期。
3. 將表冠推回位置1，並旋入錶殼中。

注：如果於碼表正在進行自動日期變更的9:00 PM到12:00 AM之間調校日期，則應將日期調校至後一日：如果在此時段透過快速模式調校日期，碼表在午夜時將不會自動向前推進一天。

操作計時碼表：

概述：

使用鍵鈕A和B來操作計時碼表。第一次按鍵鈕A將啟動計時碼表。第二次按鍵鈕A將停止計時，以便讀取指針走過的時間。第三次按鍵鈕A將重新開始計時。按下鍵鈕B，計時碼表指針C、E和F將歸零。

單一計時功能：

為無間歇的單項活動計時：

1. 按鍵鈕A開始計時。
2. 第二次按鍵鈕A停止計時，讀取3根計時碼表指針走過的時間，例如：2小時4分38.75秒。
3. 按鍵鈕B將計時碼表指針歸零。

⑥ 石英計時碼錶
1/1秒精確度 — A 型

800系列石英計時碼表和新款摩凡陀波特系列TR90計時碼表

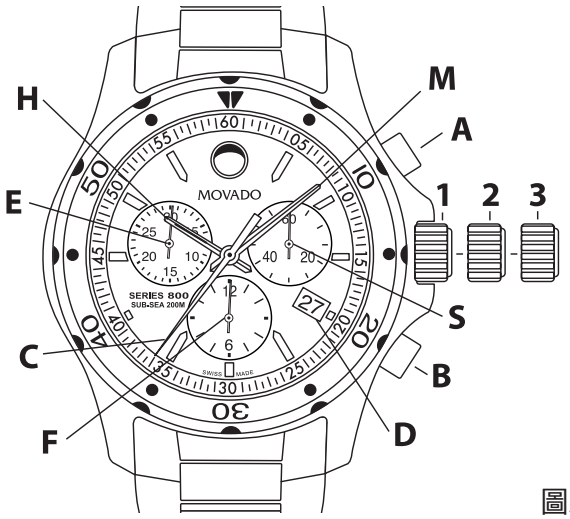

圖A

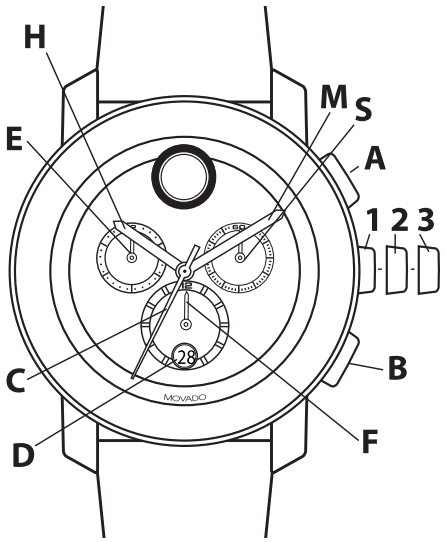

圖B

圖片說明：

H – 時針
M – 分針
S – 小秒針
C – 60秒鐘計時器
E – 30分鐘計時器
F – 12小時計時器
D – 日期顯示窗
1、2、3 – 錶冠位置
A – 計時按鈕（啟動/停止）
B – 計時按鈕（分段計時/復位）

這些計時碼錶帶有分鐘計時器（長達30分鐘）、小時計時器以及小秒針副錶盤、中央計時秒針、以及日期或大日期顯示窗。它們可以用於測定一次持續長達12小時活動的時間，精確到秒。

時間/日期設置

設置時間：

1. 旋鬆帶此功能錶款上的旋入式錶冠。參閱“旋入式錶冠”說明。
2. 將錶冠拉出至位置3；腕錶停走。
3. 向任意一個方向旋轉錶冠，直至指針顯示所需的時間。
4. 將錶冠推回至位置1；腕錶重啟。
5. 若為帶有旋入式錶冠的錶款，則將錶冠旋回至錶殼里。

調校時間精確到秒：

1. 旋鬆旋入式錶冠（若有）。
2. 一旦小秒針S到達<<60>>位置，將錶冠拉出至位置3；腕錶停走。
3. 旋轉錶冠，移動指針並設置時間，確保日期在午夜而非正午變更。
4. 移動指針至稍前於準確的時間，然後逆時針慢慢地旋轉錶冠，將分針與準確的分鐘刻度對齊。
5. 選取一個準確的時間信號（例如，從一個新聞廣播電台）。當聽到示意準確時間的聲音，立即將錶冠推回位置1；腕錶重啟，立刻調到準確的時間。
6. 若為帶有旋入式錶冠的錶款，則將錶冠旋回至錶殼里。

調校日期（快速模式）：

1. 將旋鬆的錶冠拉出至位置2；腕錶繼續運行。
2. 順時針旋轉錶冠直到D窗顯示正確的日期。
3. 將錶冠推回位置1並旋入錶殼。

注：如果在晚上9:00至午夜12:00之間調整日期，這時自動日期變更已在進行中，則應設置為第二天：如果在這些時段里，已經通過快速模式校準，則日期在午夜不會自動向前推進。

⑥ 石英計時碼錶
1/1秒精確度 — A 型

800系列石英計時碼表和新款摩凡陀波特系列TR90計時碼表

更換電池後設置日期/時間：

1. 將旋鬆的旋入式錶冠拉出至位置2；腕錶繼續運行。
2. 順時針旋轉錶冠直到D窗顯示昨天的日期。
3. 將錶冠拉出至位置3；腕錶停走。
4. 順時針旋轉錶冠直到D窗顯示今天的日期。
5. 繼續順時針旋轉錶冠直到指針顯示正確的時間。

注：在設置時間時，務必注意上午/下午的區分。

6. 將錶冠推回位置1，並旋入錶殼。

計時功能

概述

使用按鈕A和B來操作計時。第一次按下按鈕A，開始計時。第二次按下按鈕A將停止計時，以便讀取計時。第三次按下按鈕A將重啟計時。按下按鈕B，計時指針C、E和F將歸零。調整時間不會停止計時，但只要拉出錶冠，就會鎖定按鈕A和B。

注：計時開始前，錶冠必須處於位置1，指針必須位於零。按下按鈕B指針歸零。

重要事項：當錶冠拉出至位置2或3時，不要按下按鈕A或B。當錶冠未平齊緊靠在錶殼上時，如果按鈕A或B被意外激活，那麼一根或多根計時指針可能會變得不同步。一旦發生這種情況，請按照末尾的說明同步計時指針。

單一計時功能：

測量一次單一、不間斷活動的持續時間：

1. 按下按鈕A開始計時。
2. 第二次按下按鈕A停止計時，並讀取3根計時指針以確定計時時間，例如：1小時8分47秒。
3. 按下按鈕B計時指針歸零。

累積計時功能：

要測量一系列較短活動的累加時間，例如一場反覆中斷的藍球比賽的實際比賽時間：

1. 按下按鈕A開始計時。
2. 第二次按下按鈕A停止計時，並讀取計時時間，例如：15分22秒。
3. 再一次按下按鈕A恢復計時。
4. 第四次按下按鈕A再次停止計時，並讀取新的計時時間，例如：28分35秒。

注：每一次停止計時，計時指針會顯示累計時間。

5. 重覆步驟1和2來累加每個額外的時間間隔。
6. 在您記錄最後一個累積時間讀數後，按下按鈕B計時指針歸零。

分段計時或中間計時功能：

在比賽進行中，記錄中間計時讀數：

1. 按下按鈕A開始計時。
2. 按下按鈕B短暫停止計時。
3. 讀取中間計時，例如：11分16秒。
4. 按下按鈕B恢復計時功能。3根計時指針會迅速趕上正在進行的活動。
5. 要讀取秒分段計時，再一次按下按鈕B。重覆步驟2到4來記錄其他分段時間。
6. 按下按鈕A停止計時。
7. 記錄最後一個時間讀數，例如：2小時14分7秒。
8. 按下按鈕B計時指針歸零。

同步計時指針：

在更換電池後或如果發生錯誤，您可能需要手動調整一根或多根計時指針，將它們全部準確對齊至各自的零位置。

注：一旦處於同步模式，每一次按下和釋放按鈕A都將以一個增量推進活動計時指針。要快速推進指針，壓下並按住按鈕A。在此過程中，將錶冠推回位置1並將其旋入錶殼，便可隨時退出調校模式。

1. 將旋鬆的旋入式錶冠拉出至位置3。
2. 同時按住按鈕A和B至少2秒進入調校模式。當計時指針C旋轉360°，調校模式隨即激活；釋放按鈕A和B。
3. 使用按鈕A調整中央計時秒針C。
4. 當指針 C 到達零位，按下按鈕B。
5. 立刻按下按鈕A來調整計時分針E。
6. 當指針E到達零位，按下按鈕B。
7. 再次使用按鈕A來調整計時時針F。
8. 當指針F到達零位，將錶冠推回至位置1，並將其旋入錶殼。計時指針當前同步至零位，可以使用計時功能。

⑦ 石英計時碼錶
1/5秒精確度 — B 型

精選38 mm摩凡陀波特系列計時碼表表款

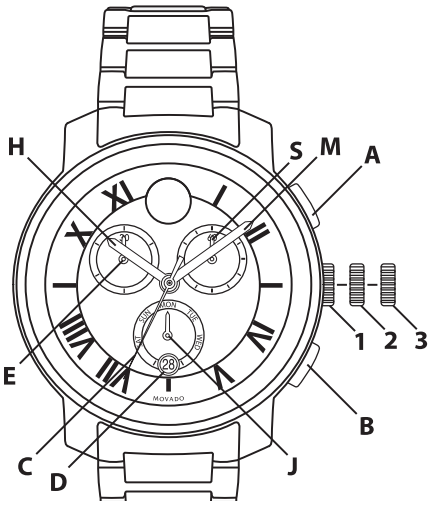

圖A

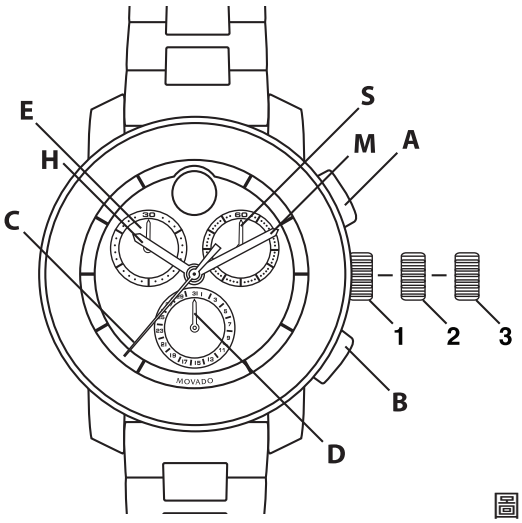

圖B

圖片說明：

H – 時針
M – 分針
C – 計時碼錶1/5秒針
S – 小秒針
J – 星期指示器指針
D – 日期顯示窗
E – 30分鐘計時器
1, 2, 3 – 錶冠位置
A – 開始/停止
B – 重置

這些計時碼錶款式配有1/5秒計時指針（安裝在錶盤中央）、分鐘計時器（計時長達30分鐘）和小秒針副錶盤；以及帶日期窗的星期指示副錶盤（圖A）或日期指示副錶盤（圖B）。它們可以持續計時長達30分鐘，計時結果精確到1/5秒。

設置時間：

1. 將錶冠拉出至位置3；碼錶（小秒針S）停止走動。

注：如果在計時碼錶運轉時將錶冠拉出至位置3，將停止計時。

2. 正向或反向旋轉錶冠，將時針H和分針M設置為所需的時間（注意區分上午下午時間）。
3. 將錶冠推回位置1；腕錶重新走動。

設置星期 (某些型號，圖A):

1. 將錶冠拔出至位置3。
2. 向任一方向旋轉錶冠以設置星期：時針H和分針M每次經過午夜(24:00)時，星期指示器指針J將向前推進或向後倒退一天。
3. 一旦指針J指向正確的星期，繼續旋轉錶冠，將時針H和分針M設置為所需的時間（注意區分上午下午時間）。
4. 將錶冠推回位置1。

設置日期：

1. 將錶冠拔出至位置2。
2. 順時針旋轉錶冠即可設置日期D。

注意：當時針和分針位於9:00 PM和12:30 AM之間時，不得設置日期D，因為這樣做會損壞日曆機械裝置。如果您不得不在上述時間段內重設日期，首先請將時針和分針調至該時間段外的位置，然後重置日期，之後再將指針重設到正確的時間。

3. 將錶冠推回位置1。

操作計時碼錶：

該碼錶以1/5秒為計時增量，可計時長達2小時(30分鐘計時器旋轉4圈）並進行顯示。為延長電池使用壽命，計時碼錶連續運轉2小時後將自動停止並重置。

⑦ 石英計時碼錶
1/5秒精確度 — B 型

精選38 mm摩凡陀波特系列計時碼表表款

單一計時功能：

1. 按鍵鈕A啟動計時碼錶；計時碼錶指針C和E開始移動。
2. 再次按鍵鈕A停止計時碼錶，此時可查看指針C和E指示的計時時間。
3. 按鍵鈕B將計時碼錶指針重置為零。

累計計時功能：

可以測量一系列短時活動的總共時間（比如，一場頻繁中斷的藍球比賽的實際比賽時間）：

1. 按鍵鈕A啟動計時碼錶。
2. 第二次按下按鈕A停止計時，讀取指針走過的時間。
3. 再次按鍵鈕A恢復計時。
4. 第4次按下鍵鈕A，計時碼錶再次停止，此時可查看新計時的時間。

注：每次停止計時碼錶，碼錶指針都會指示總累計計時時間。

5. 重覆步驟1和2來累加每個額外的時間間隔。
6. 在您記錄最後一個累計時間並讀數後，按下按鈕B將計時指針歸零。

分項計時或中間時間功能：

在比賽進行期間查看中間時間讀數：

1. 按鍵鈕A啟動計時碼錶。
2. 按鍵鈕B暫時停止計時碼錶。
3. 讀取中間時間，例如：11分16.4秒。
4. 按鍵鈕B讓計時碼錶繼續工作。計時碼錶的2支指針將迅速為正在進行的比賽繼續計時。
5. 若要讀取第二分段計時時間，再次按鍵鈕B。重覆第2步至第4步，可讀取任何其他分段的計時時間。
6. 按鍵鈕A停止計時碼錶。
7. 讀取最終時間讀數，例如：24分7.2秒。
8. 按鍵鈕B將計時碼錶指針重置到零位置。

重置計時碼錶指針：

更換電池或出現錯誤後，如有必要，可將計時碼錶指針重新歸零：

注：要讓指針快速前進，按住按鈕超過一秒鐘即可。

錶冠位置2：

使用鍵鈕B調整分鐘計時器指針E。

錶冠位置3：

使用鍵鈕A調整1/5秒計時指針C。

⑧ 石英計時碼錶
1/10秒精確度 — B 型

精選Vizio計時碼表

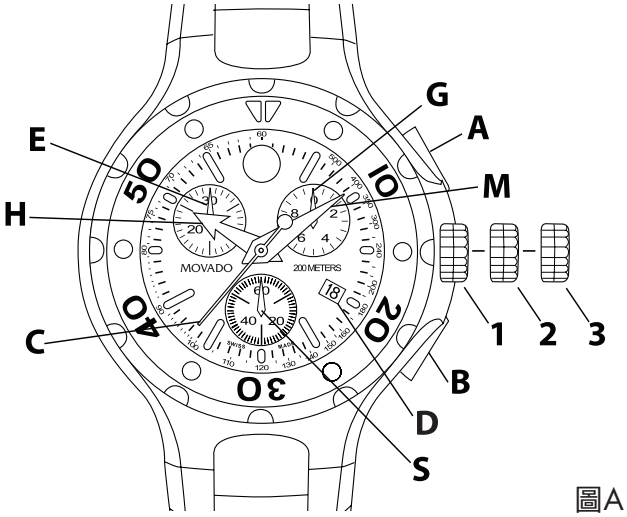

圖A

圖片說明：

H – 時針
M – 分針
C – 計時秒針
E – 30分鐘計時器
G – 1/10秒計時器
S – 小秒針
D – 日期顯示窗
1、2、3 – 錶冠位置
A – 計時按鈕（啟動/停止）
B – 計時按鈕（分段計時/復位）

此款石英計時碼錶配備一個1/10秒計時器、分鐘計時器（長達30分鐘）、以及小秒針副錶盤、中央計時秒針、以及日期顯示窗。它可以用於測定一次持續長達29分59.9秒活動的時間，精確到1/10秒。

時間/日期設置

調校時間：

1. 旋鬆旋入式錶冠；僅適用於某些錶款。參閱“旋入式錶冠”說明。
2. 一旦小秒針S到達<<60>>位置，將錶冠拉出至位置3；腕錶停走。
3. 旋轉錶冠，移動指針並設置時間，確保日期在午夜而非正午變更。
4. 移動指針至稍前於準確的時間，然後逆時針慢慢地旋轉錶冠，將分針M與準確的分鐘刻度對齊。
5. 選取一個準確的時間信號（例如，從一個新聞廣播電台）。當聽到示意準確時間的聲音，將錶冠推回位置1；腕錶將重啟，立刻調到準確的時間。
6. 旋鬆旋入式錶冠；僅適用於某些錶款。參閱“旋入式錶冠”說明。

調校時區和日期：

1. 將錶冠或已旋鬆的旋入式錶冠拉出至位置2。
2. 在跨進另一個時區後，旋轉錶冠來移動時針H向前或向後，或調校夏令時/標準時間變更。
3. 欲更改日期D，推進時針H整整兩圈，否則日期將在正午變更。這些調整不會讓腕錶停走，並且不會影響分針和秒針顯示的時間。
4. 一旦調校完成，立即將錶冠推回位置1，然後旋入錶殼（僅適用於精選錶款）。

⑧ 石英計時碼錶
1/10秒精確度 — B 型

精選Vizio計時碼表

計時功能

概述

使用按鈕A和B來操作計時碼錶。第一次按下按鈕A將開始計時。在計時碼錶運行時，一旦計時秒針C轉完一圈，計時分針E會向前跳一分鐘。在計時碼錶運行時，1/10秒針G不會移動。第二次按下按鈕A將停止計時，並且移動指針G至相應的1/10秒刻度。按下按鈕B，指針G、E和C將歸零。調整時間不會停止計時，但只要拉出錶冠，就會鎖定按鈕A和B。

重要事項：計時開始前，錶冠必須處於位置1，指針必須位於零。按下按鈕B指針歸零。當錶冠拉出至位置2或3時，切勿按下按鈕A或B。當錶冠未平齊緊靠在錶殼上時，如果按鈕A或B被意外激活，那麼一根或多根計時指針將會不同步。一旦發生這種情況，按照下面的說明操作。

同步計時指針：

在更換電池後或如果發生錯誤，如有必要，計時指針可以重新調整至零。按壓一次（快速按下並釋放）將以一個增量推進指針。欲快速推進指針，按壓按鈕超過一秒。

錶冠位置2：

使用按鈕B調整分鐘計時器指針E。

錶冠位置3：

使用按鈕A調整計時秒針C。使用按鈕B調整1/10秒針G。

操作計時碼錶

單一計時功能：

1. 按下按鈕A開始計時。
2. 第二次按下按鈕A停止計時。
3. 按下按鈕B計時歸零。

累積時間功能：

1. 按下按鈕A開始計時。
2. 第二次按下按鈕A停止計時。
3. 再一次按下按鈕A恢復計時。
4. 第四次按下按鈕A再一次停止計時。

注：每一次停止計時，計時指針會顯示累計時間。

5. 重覆步驟1和2來累加每個額外的時間間隔。
6. 在您記錄最後一個累積時間讀數後，按下按鈕B計時指針歸零。

分段計時或中間計時功能：

在比賽進行中，可以用這些型號腕錶記錄中間時間讀數：

1. 按下按鈕A開始計時。
2. 按下按鈕B短暫停止計時。
3. 讀取中間時間，例如：10分26又3/10秒。
4. 按下按鈕B恢復計時功能。指針會趕上正在進行的活動。
5. 要讀取第二個分段時間，再一次按下按鈕B。重覆步驟2到4來記錄其他分段時間。
6. 按下按鈕A停止計時。
7. 記錄最後一個時間讀數，例如：27分3又7/10秒。
8. 按下按鈕B計時指針歸零。

第一名和第二名的成績：

這些計時碼錶還可以讓您測量第一名和第二名的成績：

1. 按下按鈕A開始計時。
2. 一旦第一名越過終點線，按下按鈕B。計時將停止。
3. 當第二名越過終點線時，按下按鈕A。
4. 注意錶盤上顯示的是獲勝者的時間。
5. 按下按鈕B；指針將移動顯示第二名的時間。
6. 再一次按下按鈕B所有指針歸零。

⑨ 石英計時碼錶
1/10秒精確度 — C 型

包括摩凡陀Heritage系列Circa、Museum運動表款

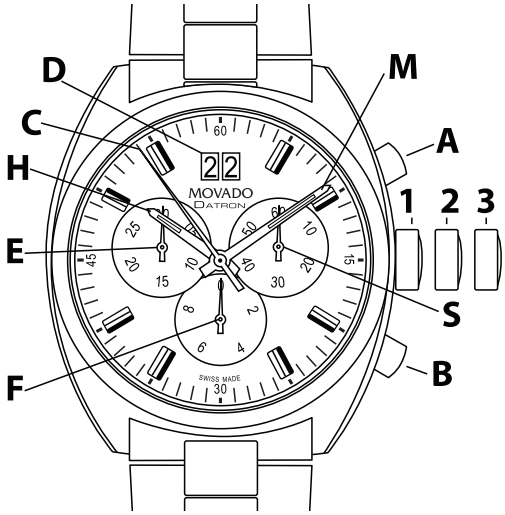

圖A

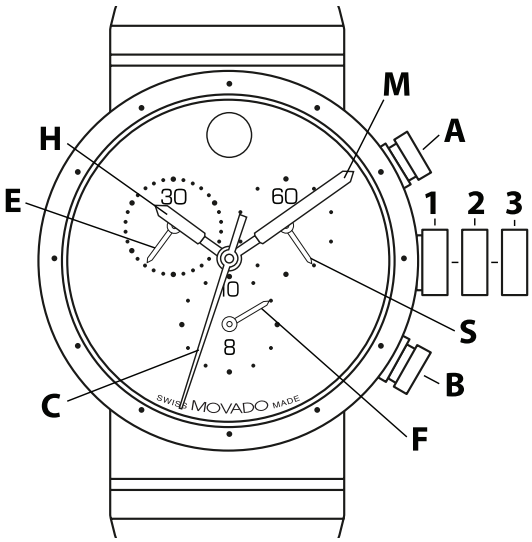

圖B

圖片說明：

H – 時針
M – 分針
S – 小秒針
C – 60秒鐘計時器
E – 30分鐘計時器
F – 1/10秒計時器
D – 大日期顯示窗
1、2、3 – 錶冠位置
A – 計時按鈕（啟動/停止）
B – 計時按鈕（分段計時/復位）

這些計時碼錶配備分鐘計時器（長達30分鐘）、1/10秒計時器（30分鐘後變成小時計時器）、小秒針副錶盤、以及中央計時秒針、某些錶款還帶有大日期功能。它們可以用於測定一次持續長達29分59.9秒活動的時間，精確到1/10秒；或測定一次持續長達9小時59分59秒活動的時間，精確到整數秒。

時間/日期設置

設置時間：

1. 將錶冠拉出至位置3；腕錶停走。
2. 向任意一個方向轉動錶冠，直至指針顯示所需的時間。
3. 將錶冠推回至位置1；腕錶重啟。

調校時間精確到秒：

1. 一旦小秒針S到達<<60>>位置，將錶冠拉出至位置3；腕錶停走。
2. 旋轉錶冠，移動指針並設置時間，確保日期在午夜而非正午變更。
3. 移動指針至稍前於準確的時間，然後慢慢地逆時針旋轉錶冠，將分針與正確的分鐘刻度對齊。
4. 選取一個準確的時間信號（例如，從一個新聞廣播電台）。當聽到示意準確時間的聲音，立即將錶冠推回位置1；腕錶將重啟，立刻調到準確的時間。

調校大日期（快速模式）：

僅適用於在12時位置帶大日期功能的錶款（見*圖A*）

1. 將錶冠拉出至位置2；腕錶繼續運行。
2. 順時針旋轉錶冠直到大日期窗D顯示正確的日期。
3. 將錶冠推回至位置1。

注：如果在晚上9:00至午夜12:00之間調整日期，這時自動日期變更已在進行中，則應設置為第二天：如果在這些時段里，已經通過快速模式校準，則日期在午夜不會自動向前推進。

如果在快速模式日期設置過程中旋轉錶冠過快，則日期在午夜可能無法正確變更。欲手動調校日期，將錶冠拉出至位置2，順時針旋轉錶冠直到窗口顯示正確的日期；然後將錶冠推回位置1。

⑨ 石英計時碼錶
1/10秒精確度 — C 型

包括摩凡陀Heritage系列Circa、Museum運動表款

更換電池後設置日期/時間：

對於沒有日期顯示的錶款，參閱上述*設置時間*說明。

對於在12時位置帶大日期功能的錶款（見*圖A*）：

1. 將錶冠拉出至位置2；腕錶繼續運行。
2. 順時針旋轉錶冠直到D窗顯示昨天的日期。
3. 將錶冠拉出至位置3；腕錶停走。
4. 順時針旋轉錶冠直到D窗顯示今天的日期。
5. 繼續順時針旋轉錶冠直到指針顯示正確的時間。

注：在設置時間時，務必注意上午/下午的區分。

6. 將錶冠推回至位置1。

計時功能

概述

使用按鈕A和B來操作計時碼錶。第一次按下按鈕A將開始計時。第二次按下按鈕A將停止計時，以便讀取計時。第三次按下按鈕A將重啟計時。按下按鈕B，計時指針C、E和F將歸零。調整時間不會停止計時，但只要拉出錶冠，就會鎖定按鈕A和B。

注：計時開始前，錶冠必須處於位置1，指針必須位於零。按下按鈕B指針歸零。

重要事項：當錶冠拉出至位置2或3時，不要按下按鈕A或B。當錶冠未平齊緊靠在錶殼上時，如果按鈕A或B被意外激活，那麼一根或多根計時指針可能會變得不同步。一旦發生這種情況，請按照末尾的說明同步計時指針。

單一計時功能：

測量一次單一、不間斷活動的持續時間：

1. 按下按鈕A開始計時。
2. 第二次按下按鈕A停止計時，並讀取3根計時指針以確定計時時間，例如：4分，38秒，7/10秒。
3. 按下按鈕B計時指針歸零。

累積計時功能：

要測量一系列較短活動的累加時間，例如一場反覆中斷的藍球比賽的實際比賽時間：

1. 按下按鈕A開始計時。
2. 第二次按下按鈕A停止計時，並讀取計時時間，例如：15分5秒。
3. 再一次按下按鈕A恢復計時。
4. 第四次按下按鈕A再次停止計時，並讀取新的計時時間，例如：28分10秒。

注：每一次停止計時，計時指針會顯示累計時間。

5. 重覆步驟1和2來累加每個額外的時間間隔。
6. 在您記錄最後一個累積時間讀數後，按下按鈕B計時指針歸零。

分段計時或中間計時功能：

在比賽進行中，記錄中間計時讀數：

1. 按下按鈕A開始計時。
2. 按下按鈕B短暫停止計時。
3. 讀取中間時間，例如：10分10秒。
4. 按下按鈕B恢復計時功能。3根計時指針會迅速趕上正在進行的活動。
5. 要讀取第二個分段時間，再一次按下按鈕B。重覆步驟2到4來記錄其他分段時間。
6. 按下按鈕A停止計時。
7. 記錄最後一個時間讀數，例如：2小時14分7秒。
8. 按下按鈕B計時指針歸零。

同步計時指針：

在更換電池後或如果發生錯誤，您可能需要手動調整一根或多根計時指針，將它們全部準確對齊至各自的零位置。

注：一旦處於同步模式，每一次按下和釋放按鈕A都將以一個增量推進活動計時指針。要快速推進指針，壓下並按住按鈕A。在此過程中，將錶冠推回位置1並將其旋入錶殼，便可隨時退出調校模式。

1. 將錶冠拉出至位置3。
2. 同時按住按鈕A和B至少2秒進入調校模式。當計時指針C旋轉360°，調校模式隨即激活；釋放按鈕A和B。
3. 使用按鈕A調整中央計時秒針C。
4. 當指針C到達零位，按下按鈕B。
5. 現在按下按鈕A來調整1/10秒計時指針 F。
6. 當指針F到達零位，按下按鈕B。
7. 再一次使用按鈕A來調整計時分針E。
8. 當指針E到達零位，將錶冠推回至位置1。計時指針當前同步至零位，可以使用計時功能。

⑩ 石英計時碼錶
1/10秒精確度 — D 型

精選38 mm摩凡陀波特系列石英計時碼表

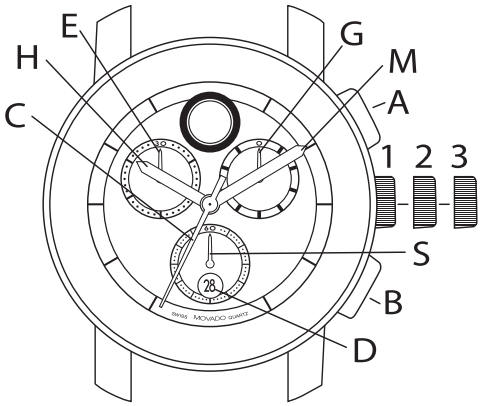

圖A

圖片說明：

H – 時針
M – 分針
C – 計時秒針
E – 30分鐘計時器
G – 1/10秒計時器
S – 小秒針
D – 日期顯示窗
1、2、3 – 錶冠位置
A – 計時按鈕（啟動/停止）
B – 計時按鈕（分段計時/復位）

這些石英計時款式采用十分之一秒的計時器，分鐘計時器（最多30分），以及秒針小錶盤，錶盤中央配有秒針，以及日期顯示窗口。該款計時錶可以對某項活動持續計時長達30分60秒，計時結果精確到最接近1/10的秒數。

時間/日期設置

時間設置：

1. 將錶冠拉出至位置3；腕錶停走。
2. 向任意一個方向轉動錶冠，直至指針顯示所需的時間——檢查以確保日期在午夜而非正午變更。

注：每次順時針旋轉時針H整整兩圈，日期D將會於午夜向前推進一天。

3. 將錶冠推回位置1；腕錶將重啟。

使用錶冠快速調整日期：

1. 將錶冠拉出至位置2；腕錶停走。
2. 逆時針慢慢地旋轉錶冠推進日期。
3. 直至D窗顯示正確的日期，將錶冠推回位置1；腕錶將重啟。

計時功能

概述

使用按鈕A和B來操作計時碼錶。第一次按下按鈕A將開始計時。在計時碼錶運行時，一旦計時秒針C轉完一圈，計時分針E會向前跳一分鐘。在計時碼錶運行時，1/10秒針G不會移動。第二次按下按鈕A將停止計時，並且移動指針G至相應的1/10秒刻度。按下按鈕B，指針G、E和C將歸零。調整時間不會停止計時，但只要拉出錶冠，就會鎖定按鈕A和B。

重要事項：計時開始前，錶冠必須處於位置1，指針必須位於零。按下按鈕B指針歸零。當錶冠拉出至位置2或3時，切勿按下按鈕A或B。當錶冠未平齊緊靠在錶殼上時，如果按鈕A或B被意外激活，那麼一根或多根計時指針將會不同步。一旦發生這種情況，按照下面的說明操作。

⑩ 石英計時碼錶
1/10秒精確度 — D 型

精選38 mm摩凡陀波特系列石英計時碼表

同步計時指針：
在更換電池後或如果發生錯誤，如有必要，計時指針可以重新調整至零。按壓一次（快速按下並釋放）將以一個增量推進指針。欲快速推進指針，按壓按鈕超過一秒。

錶冠位置2：
使用按鈕B調整分鐘記錄指針E。

錶冠位置3：
使用按鈕A調整計時秒針C。使用按鈕B調整1/10秒針G。

操作計時碼錶

單一計時功能：
1. 按下按鈕A開始計時。
2. 第二次按下按鈕A停止計時並讀取時間。
3. 按下按鈕B計時歸零。

累積時間功能：
1. 按下按鈕A開始計時。
2. 第二次按下按鈕A停止計時。
3. 再一次按下按鈕A恢復計時。
4. 第四次按下按鈕A再一次停止計時。

注：每一次停止計時，計時指針會顯示累計時間。

5. 重覆步驟1和2來累加每個額外的時間間隔。
6. 在您記錄最後一個累積時間讀數後，按下按鈕B計時指針歸零。

分段計時或中間計時功能：
在比賽進行中，可以用這些型號腕錶記錄中間時間讀數：
1. 按下按鈕A開始計時。
2. 按下按鈕B短暫停止計時。
3. 讀取中間時間，例如：10分26又3/10秒。
4. 按下按鈕B恢復計時功能。指針會趕上正在進行的活動。
5. 要讀取第二個分段時間，再一次按下按鈕B。重覆步驟2到4來記錄其他分段時間。
6. 按下按鈕A停止計時。
7. 記錄最後一個時間讀數，例如：27分 3又7/10秒。
8. 按下按鈕B計時指針歸零。

⑪ 石英計時碼錶
1/1秒 – C型

包含摩凡陀Heritage系列Calendoplan計時碼錶錶款

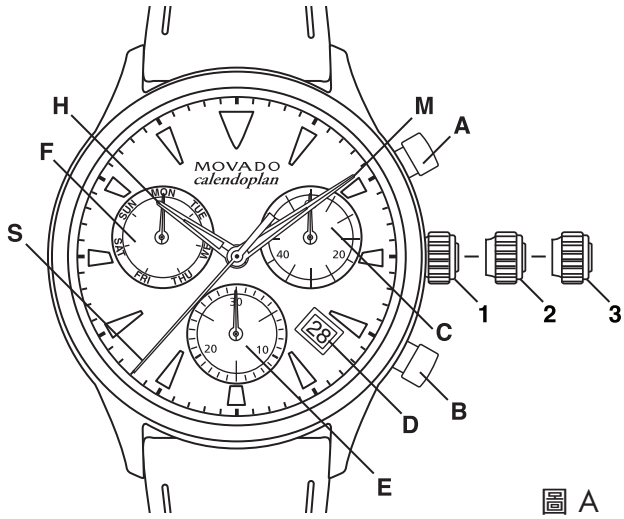

圖 A

圖片說明：

H – 時針
M – 分針
S – 小秒針
C – 計時碼錶秒鐘計時器
E – 計時碼錶30分鐘計時器
F – 星期指示器
D – 日期窗
1, 2, 3 – 錶冠位置
A – 計時碼錶鍵鈕（開始/停止）
B – 計時碼錶鍵鈕（分段計時/重置）

這些計時碼錶錶款具有中置秒針、分鐘計時器（最多可計時30分鐘）小錶盤、小秒針小錶盤、星期指示器小錶盤和日期窗。它們可以持續計時長達30分鐘，計時結果精確到秒。

時間/日期設置

設置時間：

1. 將錶冠拉出至位置3；碼錶停止走動。
2. 正向或反向旋轉錶冠，直至指針指向所需的時間。
3. 將錶冠推回位置1；碼錶重新走動。

要在設置時間時精確到秒：

1. 小秒針S到達<<60>>位置後，將錶冠拔出至位置3；碼錶停止走動。
2. 將錶冠朝任一方向轉動，移動指針設置時間，確保顯示的日期在午夜而不是中午改變。
3. 將指針移動到稍早於精確時間的位置，然後慢慢地逆時針旋轉錶冠，使分針與相應的分鐘刻度對齊。
4. 采用精確的時間信號（例如，來自新聞廣播電台的時間信號）作為基準。當信號音發出準確的時間信號時，立即將錶冠推回位置1；碼錶將恢復走動，此時碼錶時間設置為準確時間。

調校日期（快速模式）：

1. 將已旋鬆的錶冠拉出至位置2；碼錶繼續走動。
2. 逆時針旋轉錶冠，直到日期窗D顯示正確的日期。
3. 將錶冠推回位置1。

注：如果於碼錶正在進行自動日期變更的9:45 PM到12:00 AM之間調校日期，則應將日期調校至後一日：如果在此時段通過快速模式調校日期，碼錶在午夜時將不會自動向前推進一天。

設置日期、星期和時間：

示例：碼錶上的日期/時間顯示為：
[17] 01:25 / MON，當前日期/時間為：
[23] 20:35 / THU

1. 將錶冠拉出至位置3；碼錶停止走動。
2. 逆時針旋轉錶冠，直到小錶盤指針F指示昨天的星期(WED)。
3. 將錶冠推到位置2。
4. 繼續逆時針旋轉錶冠，直到日期窗D顯示昨天的日期(22)。
5. 將錶冠拉出至位置3；碼錶停止走動。
6. 逆時針旋轉錶冠，直到日期窗D顯示正確的日期(23)，且小錶盤指針F指示正確的星期(THU)。
7. 繼續逆時針旋轉錶冠，直到時針和分鐘指示正確的時間(8:35 PM)，請注意區分上午/下午。
8. 將錶冠推回位置1，並旋入錶殼中。

⑪ 石英計時碼錶
1/1秒 – C型

包含摩凡陀Heritage系列Calendoplan計時碼錶錶款

計時功能

概述：

使用鍵鈕A和B來操作計時碼錶。第一次按鍵鈕A將開始計時。第二次按鍵鈕A將停止計時，以便讀取指針走過的時間。第三次按鍵鈕A將重新開始計時。按鍵鈕B將計時碼錶指針C和E歸零。調整時間不會停止計時碼錶，但鍵鈕A和B在拔出錶冠期間將暫停使用。

注：計時開始前，錶冠必須處於位置1，指針必須位於零。按鍵鈕B將計時指針歸零。

重要說明：當錶冠拔出至位置2或3時，請勿按鍵鈕A或B。如果在錶冠未與錶殼齊平的情況下意外按下鍵鈕A或B，一個或多個計時碼錶指針可能變得不同步。如果發生這一情況，請根據文檔末尾的說明同步計時碼錶指針。

簡單的計時碼錶功能：

為無間歇的單項活動計時：

1. 按鍵鈕A開始計時。
2. 第二次按鍵鈕A停止計時，讀取2根計時碼錶指針走過的時間，例如：20分38秒。
3. 按鍵鈕B將計時碼錶指針歸零。

累積計時功能：

測量一系列短時活動的總共時間（比如，一場頻繁中斷的藍球比賽的實際比賽時間）：

1. 按鍵鈕A開始計時。
2. 第二次按鍵鈕A停止計時，讀取指針走過的時間，例如：15分5秒。
3. 再次按鍵鈕A恢復計時。
4. 第四次按鍵鈕A再次停止計時，讀取新的時間，例如：20分17秒。

注意：每次停止計時，計時碼錶指針都會指示累計時間。

5. 重覆步驟1和2來累加每個額外的時間間隔。
6. 在讀取最後一個累計時間讀數後，按鍵鈕B將計時碼錶指針歸零。

分段計時或中間時間功能：

在比賽進行期間查看中間時間讀數：

1. 按鍵鈕A開始計時。
2. 按鍵鈕B暫停計時碼錶。
3. 讀取中間時間，例如：20分17秒。
4. 按鍵鈕B讓計時碼錶繼續走動。2根計時碼錶指針將迅速為正在進行的比賽繼續計時。
5. 若要讀取第二分段計時時間，再次按鍵鈕B。重覆第2步至第4步，可讀取任何其他分段的計時時間。
6. 按鍵鈕A停止計時碼錶。
7. 讀取最終時間讀數，例如：29分7秒。
8. 按鍵鈕B將計時碼錶指針歸零。

同步計時碼錶指針：

更換電池後或發生故障時，您可能需要手動調整一根或兩根計時碼錶指針，使它們與零位置正確對齊。

注：處於調校模式時，每次按下和釋放鍵鈕A都將使當前計時碼錶指針向前移動一個遞增量。要快速向前移動指針，請按住鍵鈕A。

在調校期間，您可以隨時將錶冠推回位置1，退出調校模式。

1. 將錶冠拔出至位置3。
2. 同時按住鍵鈕A和B至少2秒即可進入調校模式。當計時碼錶秒針C旋轉360°時，將激活調校模式；釋放鍵鈕A和B。
3. 使用鍵鈕A調整中置計時碼錶的秒鐘指針C。
4. 當指針C到達零位置時，按下鍵鈕B。
5. 現在按鍵鈕A可調整計時碼錶的分鐘指針E。
6. 當指針E到達零位置時，按鍵鈕B。
7. 將錶冠推回位置1。

計時碼錶指針現在將在零位置同步，計時碼錶準備就緒可供使用。

特別性能
Ⓐ 旋轉錶圈

精選摩凡陀運動型腕錶帶有一個用於測量經過時間的單向錶圈。鐫刻的錶圈只能逆時針旋轉。例如，它可以用於監測潛水探險或類似團體探險活動的剩餘分鐘數：

1. 將錶圈上的箭頭標記與當前的分針位置對齊。
2. 隨着分針繞着錶盤前進，其在錶圈上所指向的數字表示自從您開始計時起已經過去多少分鐘 (1至59) 了。
3. 不使用時，逆時針旋轉錶圈直至箭頭標記對準12時位置。

特別性能
Ⓑ 旋入式錶冠

多款摩凡陀運動型腕錶和計時碼錶都配備一個特製的旋入式錶冠，幫助密封錶殼防水和防潮。在準備設置時間和日期前，您必須先逆時針旋轉旋入式錶冠（大約六圈），使其旋鬆。

按照所提供的説明，為腕錶設置正確的時間和日期後，必須將錶冠旋入錶殼，從而確保防水：
1. 錶冠返回位置1，平齊緊靠在錶殼上。
2. 順時針旋轉錶冠，同時輕輕按下。
3. 繼續旋轉錶冠直至您感到阻力。不要擰得過緊。

特別性能
Ⓒ 旋轉刻度環

某些摩凡陀BOLD錶款具有旋轉刻度環，可用於測量走過的時間。刻度環位於水晶錶鏡下方，由2點位置的旋入式錶冠控制，可用於監測短時間離開的分鐘數，例如從將錢放入停車記時器時計起：

1. 輕輕地按住錶冠，同時沿逆時針方向轉動錶冠約六圈，直到其彈出，以此旋鬆旋入式刻度環錶冠。
2. 向任意方向轉動錶冠，使刻度環的箭頭標記對齊錶盤上分針的當前位置。
3. 輕輕地按住錶冠，同時沿順時針方向轉動錶冠，直至感覺到阻力，以此將刻度環錶冠旋入錶殼中。不要旋得太緊。
4. 當分針沿錶盤前行時，其所指的刻度環數字表示自開始計時起經過的分鐘數（1至59）
5. 不使用時，重新將刻度環與12點位置對齊。請務必將刻度環錶冠旋入錶殼中，以確保防水功能。

特別性能

Ⓓ 可替換的皮帶

包含摩凡陀Heritage系列錶款

某些摩凡陀腕錶的錶帶可通過錶帶工具輕鬆互換。您可通過Movado.com購買錶帶配件獲得此工具。錶帶具有彈簧軸或尖端較細、中間較寬又可壓入的張緊銷，把這些銷軸伸入錶耳小孔中即可將錶帶連接至錶殼。

錶帶工具的叉端用於按壓張緊銷的較寬部分以壓入張緊銷，從而拆卸或安裝錶帶。尖端用於從錶帶中推出張緊銷，以便將其用於新錶帶。

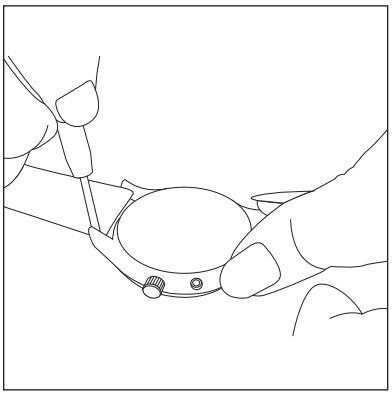

圖 A

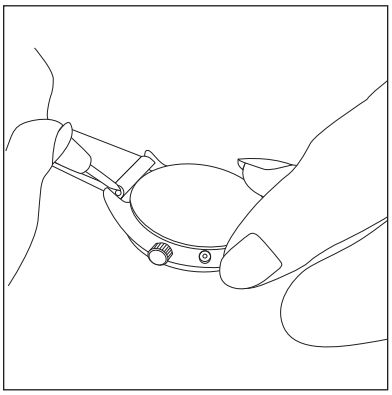

圖 B

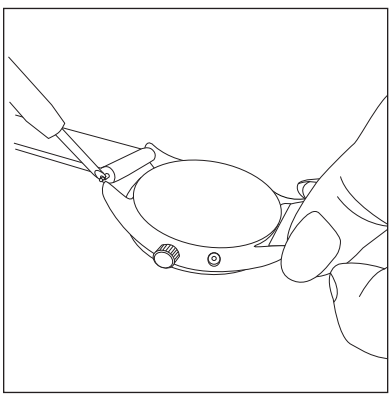

圖 C

拆卸錶帶：

1. 將腕錶翻過來放在軟布或柔軟表面上，以防刮劃錶鏡，然后小心地將錶帶工具的叉端牢牢插入錶耳和錶帶間。*圖 A*。
2. 向側面按壓，以便將張緊銷壓入錶帶中心。*圖 B*。
3. 當張緊銷的尖端從該側錶耳的孔中脱出時，輕輕向下拉動錶帶，直至該側錶帶與錶殼分離。張緊銷的另一端應從另一側錶耳的孔中輕鬆脱出，此時錶帶與錶殼完全分離。*圖 C*。

重覆上述步驟來拆卸另一半錶帶。

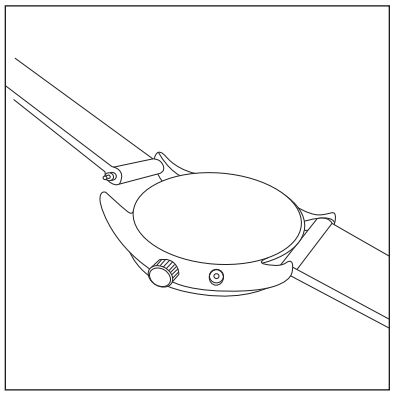

圖 D

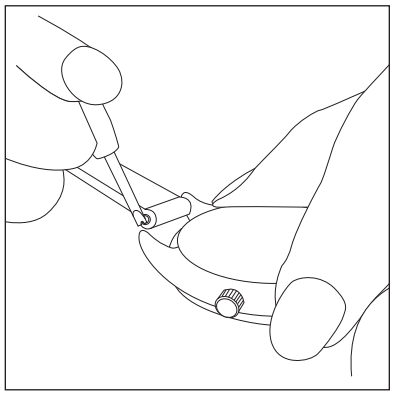

圖 E

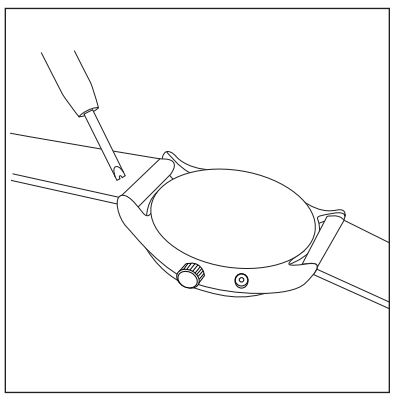

圖 F

安裝錶帶：

注：錶帶的扣環端應裝在錶殼頂部，即12點鐘位置。

如果需要，請使用錶帶工具的尖端從一條錶帶上拆卸張緊銷，然后將其正確插入新錶帶中。

1. 將腕錶翻過來放在軟布或柔軟表面上，以防刮劃錶鏡。
2. 將半條錶帶翻過來，並將張緊銷的一端插入一側錶耳的孔中。*圖 D*。
3. 在錶帶的未固定側，使用錶帶工具的叉端輕輕按壓張緊銷的彈簧軸，將其壓入錶帶中心。*圖 E*。
4. 將錶帶移入兩個錶耳間並緩慢鬆開壓緊的彈簧軸，引導張緊銷的另一端進入該側錶耳的孔中。*圖 F*。
5. 輕輕拉扯錶帶，確保彈簧銷的兩端正確插入兩側錶耳的孔中。

重覆上述步驟來安裝另一半錶帶。

特別性能
Ⓔ MESH滑扣式錶帶

精選表款的Mesh錶帶採用勾住的寶石鎖扣，您只需沿着錶帶滑動帶銷桿的一半鎖扣即可自行調節錶帶的長短。

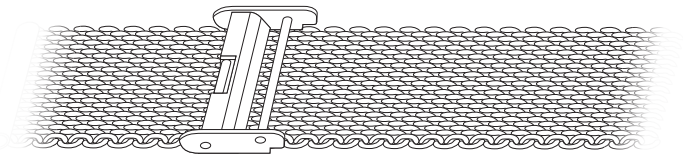

上面：打開用帶銷桿的一半滑動鎖扣鎖緊的Mesh錶帶側。

調節錶帶的長短：

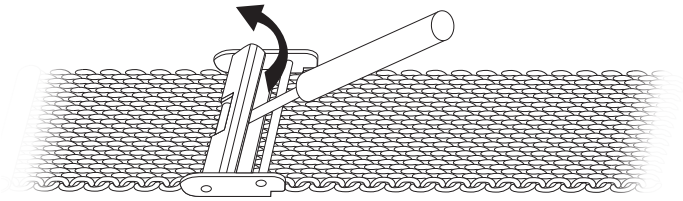

1 .使用小扁頭螺絲刀等工具撬開帶銷桿的一半鎖扣上的金屬片，從而鬆開鎖扣固定裝置。

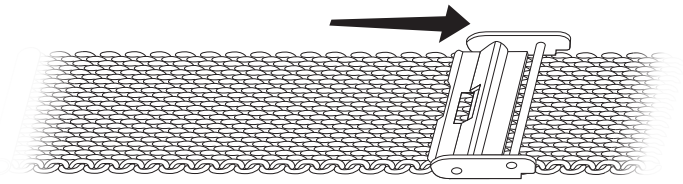

2. 向任一方向沿着Mesh錶帶將帶銷桿的一半鎖扣滑至所需位置。

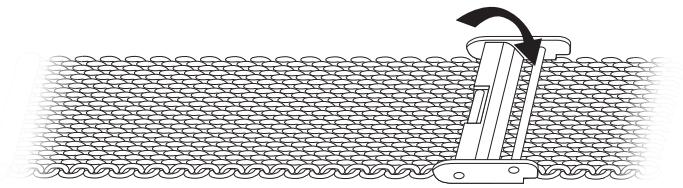

3. 蓋上金屬片，將帶銷桿的一半鎖扣鎖在錶帶上的新位置。

獲得服務

若你的摩凡陀腕錶需要服務或維修，您可以將其送往或郵寄至摩凡陀授權服務中心。有關最新和完整的全球列表，請訪問網站https://repairs.mgiservice.com/movado。

包裝和郵寄說明

請務必附上您的完整回郵地址和電話號碼，以及一張簡短的便條，說明您的腕錶故障和/或所需服務。列出您想要獲得服務或維修的全部項目。

您的腕錶應使用帶襯墊的包裝材料妥善包裝，以防止因震動而造成的損壞，並請使用膠帶密封的堅固包裝盒。請勿使用腕錶原裝禮品盒來郵寄。

我們建議您使用掛號信，並且為您的腕錶投保全額重置價值險。

網上追踪服務

美國境內的用戶將腕錶寄至新澤西州Moonachie的摩凡陀服務中心時，我們會以書信函為您寄送一個用戶名和密碼。您可於我們的網站https://repairs.mgiservice.com/movado（網站安全）以所提供的用戶名和密碼追蹤您腕錶的維修情況。

保修期內的服務

您的摩凡陀時計自購買之日起享受兩年有限保修。在保修期內要獲得服務，您必須出示有效的購買憑証。查看“保修信息”了解詳情。
注：摩凡陀對因而對其產品失效或故障所造成的偶發或間接損失不承擔任何責任。

保修信息

摩凡陀腕錶不僅設計美觀，還採用優質材料和部件製成，具有性能可靠、走時精準的特點。我們售出的每一隻摩凡陀腕錶，都是我們引以為榮的精品。

摩凡陀有限保修
摩凡陀向其原始顧客保証，在正常使用下，腕錶自購買日起的兩(2)年內不會有材料和工藝上的缺陷。

我們的保修范圍僅限於免費維修或更換存在缺陷的腕錶，具體由摩凡陀酌情決定。

有限保修范圍不包括電池、錶帶、錶鏈、鑲鑽、鍍金或鍍離子錶面或PVD涂層；刮痕和任何正常磨損；以及意外事故、錯誤使用和由摩凡陀授權服務中心之外的任何第三方進行的改裝、維護或維修而造成的錶面問題。

如果腕錶並非購自授權的摩凡陀代理商，並且無法提供有效購買憑証（如顯示有代理商名稱、摩凡陀腕錶型號及購買日期的銷售收據或購物小票），則本保修條款視為無效。

由零售商提供的任何其他保修將完全由零售商自行負責。任何個人或公司無權更改本保修中的任何條款。本保修手冊賦予消費者一些特定的合法權利。根據消費者所在州（省）或國家的規定，可能還享受其他法定權利。但是，在法律未禁止的范圍內，本有限保修具有排他性，並取代所有其他口頭、書面、法定、明示或暗示的保修條款（包括但不限於對適銷性和特定用途適用性的保修條款），我們明確表示不承擔以上責任。

如遇到任何摩凡陀保修問題，請與摩凡陀授權服務中心聯繫。如需查找靠近您的授權服務中心，請登錄https://repairs.mgiservice.com/movado網站，單擊摩凡陀品牌標誌，然後在“CREATE YOUR ACCOUNT”(創建您的帳戶) 彈出框的右側點擊“FIND A RETAILER OR WATCH REPAIR LOCATION”（查找零售商或腕錶維修地點）按鈕。單擊此處立即進入。

摩凡陀授權服務中心

如需查找摩凡陀在全球各個區域的的授權服務中心，請登錄網站https://repairs.mgiservice.com/movado，單擊摩凡陀品牌標誌，然後在屏幕左側的菜單欄中點擊“FIND AN AUTHORIZED WATCH REPAIR LOCATION”(查找經授權的腕錶維修地點)。單擊此處立即進入。