MOVADO

MODE D'EMPLOI
GARANTIE ET GUIDE DU SERVICE APRÈS-VENTE

SOMMAIRE

	PAGE
A PROPOS DE MOVADO	3
ENTRETIEN ET MAINTENANCE	4
MODE D'EMPLOI	
① Modèles standard à 2 aiguilles avec jour/date - Quartz (Inclut BOLD Evolution Jour et Date)	6
② Modèles standard à 2 et 3 aiguilles – Quartz et automatiques (Inclut les montres 1881 Automatic pour femmes et la plupart des montres Movado Museum Dial)	7
③ Modèles standard à 3 aiguilles avec date et 3 aiguilles avec jour/date – Quartz et automatiques (Inclut les montres automatiques Museum Classic Automatic, 1881 Automatic pour hommes, Red Label, les modèles à Quartz SE et automatiques SE, certains modèles à Quartz Série 800 et les montres automatiques Série 800, certains chronographes à Quartz Vizio et les chronographes automatiques Vizio et Datron et Disco Volante de la série Movado Heritage)	8
④ Modèle automatique standard à 3 aiguilles (Inclut les modèles automatiques BOLD Fusion)	9
⑤ Chronographe automatique 1/4 de seconde – Type A (Inclut les modèles de chronographes automatiques SE et les modèles Heritage Super Sub Sea)	10
⑥ Chronographe à Quartz 1/1 de seconde – Type A (Inclut le chronographe à Quartz Série 800 et les chronographes Movado BOLD en TR90)	14
⑦ Chronographe à Quartz 1/5 de seconde – Type B (Inclut les modèles Movado Red Label Calendomatic et Red Label Calendomatic avec petites secondes)	17
⑧ Chronographe à Quartz 1/10 de seconde – Type B (Certains chronographes à Quartz Vizio)	19
⑨ Chronographe à Quartz 1/10 de seconde – Type C (Inclut Circa de la Série Movado Heritage, Museum Sport)	22
⑩ Chronographe à Quartz 1/10 de seconde – Type D (Certains chronographes à Quartz Movado BOLD de 38 mm)	25
⑪ Chronographe à Quartz 1/1 de seconde – Type C (Inclut les modèles de chronographe Movado Heritage Series)	27
CARACTÉRISTIQUES SPÉCIALES	
Ⓐ Lunette tournante	30
Ⓑ Couronne vissée	31
Ⓒ Bague réfléchissante rotative	32
Ⓓ Bracelets interchangeables	33
Ⓔ Bracelet maille fermoir à coulisse	34
RECOURIR AU SERVICE APRÈS-VENTE	35
INFORMATIONS SUR LA GARANTIE	36
CENTRES DE SERVICE APRÈS-VENTE AGRÉÉS MOVADO	37

MOVADO

Horloger suisse de prestige renommé pour son esthétique moderne, Movado s'est vu attribuer plus de 100 brevets et 200 prix internationaux pour ses qualités artistiques et son innovation depuis 1881. C'est la marque de certaines des montres les plus célèbres jamais créées, notamment la Movado Museum®.

Dessiné en 1947 par l'artiste Nathan George Horwitt et considéré aujourd'hui comme un emblème du Modernisme, son cadran, défini par un simple point à 12 heures qui symbolise le soleil à son zénith, a été acclamé pour sa pureté esthétique, sans égale dans l'histoire de l'horlogerie.

Chaque montre Movado est le produit d'une longue tradition de conception innovante et d'attachement à l'avenir du temps. Nous vous félicitons pour votre achat.

ENTRETIEN ET MAINTENANCE

Comme tout mécanisme finement ajusté, votre montre Movado doit être entretenue régulièrement pour garantir une performance optimale. La maintenance comprend le démontage complet, le nettoyage, le remplacement éventuel de pièces, le remontage et la lubrification du mouvement. Outre le remplacement de la pile selon le besoin, votre montre devrait faire l'objet d'une maintenance à intervalles de 3 à 5 ans.

Ne jamais ouvrir la montre soi-même. Si la montre doit être réparée ou ajustée, l'apporter ou l'envoyer directement à un centre de service après-vente Movado agréé. Pour la liste mondiale la plus récente et la plus complète, visiter https://repairs.mgiservice.com/movado.

REMARQUE : la société Movado assume uniquement la responsabilité des travaux effectués dans ses centres de service après-vente agréés.

CHOCS

Toutes les montres Movado sont équipées de mouvements antichoc testés individuellement suivant des normes internationales.

POUSSIERE

La poussière peut pénétrer dans la montre en cas de dommage du boîtier, du verre ou de la couronne. Une particule même petite suffit à bloquer le mouvement. Faire réparer la montre dans les meilleurs délais si la glace est lâche, écaillée ou fissurée ou en cas de dommages du boîtier ou de la couronne.

MAGNETISME

L'exposition d'une montre à de forts champs magnétiques perturbe son fonctionnement et peut entraîner son arrêt complet. Une montre à quartz devrait se remettre en marche avec son degré de précision initial lorsqu'elle est éloignée du champ magnétique ; une montre mécanique peut nécessiter une démagnétisation avant de pouvoir fonctionner à nouveau.

ETANCHEITE

Toutes les montres Movado sont testées conformément aux normes internationales d'étanchéité à l'eau.

La majorité des styles sont étanches jusqu'à 3 bar (30 mètres/3 atm/99 pieds) ; certains modèles sont étanches à des pressions ou profondeurs encore plus grandes, indiquées sur le cadran ou le dos du boîtier.

ATTENTION : Si la limite d'étanchéité n'est pas marquée sur la montre, ne la soumettez pas à une pression/profondeur supérieure à 3 bar (30 mètres/3 atm/99 pieds), car cela pourrait l'endommager et annuler la garantie.

IMPORTANT : ne pas actionner la couronne de montre, les boutons-poussoirs de chronographe ou tout autre bouton si la montre est mouillée ou immergée dans l'eau.

REMARQUE : Movado Watch Company décline toute responsabilité pour de quelconques dommages causés par ou en rapport avec une infiltration d'eau liée à une manipulation incorrecte ou à des dommages au boîtier, à la couronne, aux joints ou au verre.

Pour préserver l'étanchéité, une maintenance annuelle est requise. Les joints et la couronne qui assurent l'étanchéité du boîtier sont sujets à usure et à détérioration dans des conditions normales d'utilisation. Ces pièces doivent être contrôlées et changées comme il se doit chaque fois que la montre est ouverte à des fins de maintenance, y compris lors des changements de pile.

ENTRETIEN ET MAINTENANCE

Le Centre de service après-vente Movado ágréé testera automatiquement l'étanchéité de la montre en tant qu'étape standard de toute opération de maintenance.

AUTRES MISES EN GARDE :
Si votre montre est équipée d'une couronne vissée ou de poussoirs, veiller à bien les revisser dans le boîtier après chaque opération.

L'étanchéité concerne uniquement le boîtier de la montre ; certains bracelets ne doivent pas être portés sous l'eau, ni même mouillés. Consulter la section ENTRETIEN DU BRACELET.

Éviter d'exposer la montre à des variations fortes et brutales de température.

Ne pas faire chuter la montre ni la cogner contre une surface dure. L'étanchéité doit être revérifiée après tout choc violent.

Nettoyer régulièrement la montre en l'essuyant avec un chiffon propre humecté à l'eau douce, en particulier après exposition à l'eau de mer.

ENTRETIEN DU BRACELET

Bien que la durée de vie d'un bracelet de montre dépende des soins que vous lui apportez et des conditions dans lesquelles vous le portez, ainsi que du climat sous lequel vous vivez, un entretien approprié augmentera sa longévité.

Les bracelets en cuir ne doivent pas être mouillés. Une exposition à l'eau risque de provoquer la fissuration d'un bracelet en cuir, pouvant conduire à sa rupture. Pour préserver la finition du cuir, éviter le contact avec les parfums. Suite à une exposition à de l'eau chlorée ou salée, essuyer soigneusement le bracelet en cuir avec un linge humecté d'eau douce et le laisser sécher à l'air.

REMARQUE : la garantie des montres Movado ne couvre pas les bracelets des montres Movado.

INFORMATIONS SUR LES PILES

Une montre à quartz Movado a une pile à l'oxyde d'argent de 1,55 V conçue spécialement pour les montres. Elle a une autonomie de 18 à 36 mois environ dans des conditions normales d'utilisation.

REMARQUE : l'utilisation fréquente de fonctions particulières, comme le chronomètre/minuteur des montres chronographes peut réduire l'autonomie de la pile.

Fonction de décharge de la pile : sur de nombreux modèles, l'aiguille des secondes se met à avancer par sauts de 4 secondes lorsque la pile est presque déchargée, indiquant que celle-ci doit être changée.

Remplacement de la pile : il est important d'utiliser exclusivement une pile de rechange recommandée par Movado. Apporter ou envoyer la montre à un Centre de service après-vente agréé pour faire changer la pile – la pile usagée y sera éliminée ou recyclée comme il se doit. Ne pas tenter de changer la pile soi-même.

① MODÈLES STANDARD À 2 AIGUILLES AVEC JOUR/DATE - QUARTZ

Inclut BOLD Evolution Jour et Date

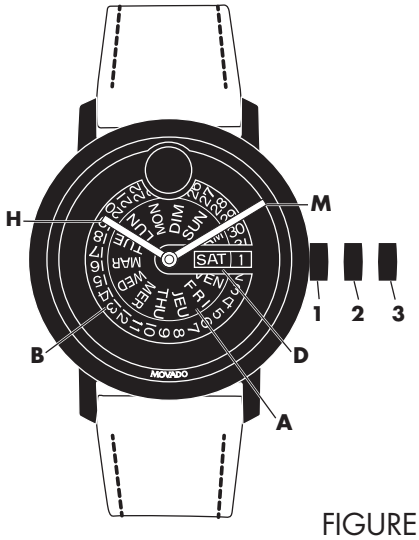

FIGURE A

LÉGENDE :

H – Aiguille des heures
M – Aiguille des minutes
D – Guichet de jour/date
1, 2, 3 – Positions de la couronne
A – Plaque indicatrice du jour
B – Date indicatrice de la date

Positions de la couronne :

Position 1 – Position normale de fonctionnement ; couronne enfoncée dans le boîtier.

Position 2 – Correction de la date + du jour :
Correction du jour :
Tirer la couronne jusqu'en position 2 (la montre continue de fonctionner). Tourner la couronne dans le sens antihoraire jusqu'à ce que le jour de la semaine souhaité s'affiche dans la langue requise. Remettre la couronne en position 1.

Position 3 – Position de réglage de l'heure
Tirer la couronne jusqu'en position 3 (montre arrêtée). Tourner la couronne jusqu'à ce que l'heure courante s'affiche. Remettre la couronne en position 1.

Pour régler l'heure :

1. Tirer la couronne jusqu'en position 3 ; la montre s'arrête.
2. Tourner la couronne dans un sens ou dans l'autre pour avancer ou reculer les aiguilles jusqu'à l'heure souhaitée.
3. Repousser la couronne en position 1 ; la montre redémarre, à présent réglee sur l'heure exacte.

Pour corriger la date :

1. Tirer la couronne jusqu'en position 2 ; la montre continue de fonctionner.
2. Tourner la couronne dans le sens horaire jusqu'à ce que la date correcte s'affiche dans le guichet de jour/date D.
3. Repousser la couronne en position 1.

Pour corriger le jour :

1. Tirer la couronne jusqu'en position 2 ; la montre continue de fonctionner.
2. Tourner la couronne dans le sens antihoraire jusqu'à ce que la date correcte s'affiche dans le guichet de jour/date D.
3. Repousser la couronne en position 1.

② MODÈLES STANDARD À 2 ET 3 AIGUILLES QUARTZ ET AUTOMATIQUES

Inclut les montres 1881 Automatic pour femmes et la plupart des montres Movado Museum Dial

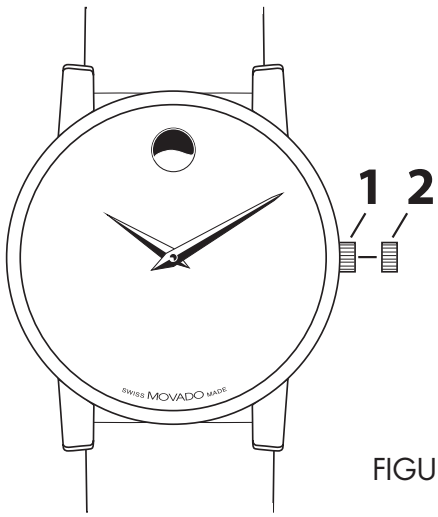

FIGURE A

Les montres automatiques ne contiennent pas de piles. Elles se rechargent grâce aux mouvements de votre poignet. Si la montre n'est pas portée, elle s'arrêtera au bout de 38 heures environ. Pour la démarrer, tourner la couronne dans le sens horaire 20 à 30 fois environ jusqu'à ce que la petite trotteuse commence à avancer. Il est probable que vous aurez à régler l'heure et la date.

Positions de la couronne :

Position 1 – Position normale.
Couronne enfoncée dans le boîtier.

Position 2 – Pour régler l'HEURE :
tourner la couronne dans l'un ou l'autre sens.

Pour remonter manuellement un mouvement automatique :

Lors des activités quotidiennes ordinaires, le mouvement de votre bras devrait suffire à remonter le mouvement de votre montre automatique Movado. Cependant, si la montre n'a pas été portée pendant plus de 38 heures et qu'elle s'est arrêtée, vous devrez la remonter à la main avant de régler l'heure.

1. La couronne étant en position 1, la tourner de 20 tours environ dans le sens horaire.
2. Réglez ensuite l'heure comme indiqué ci-dessus.

③ MODÈLES STANDARD 3 AIGUILLES ET JOUR/DATE QUARTZ ET AUTOMATIQUES

Inclut les montres automatiques Museum Classic Automatic, 1881 Automatic pour hommes, Red Label, les modèles à Quartz SE et automatiques SE, certains modèles à Quartz Série 800 et les montres automatiques Série 800, certains chronographes à Quartz Vizio et les chronographes automatiques Vizio et Datron et Disco Volante de la série Movado Heritage

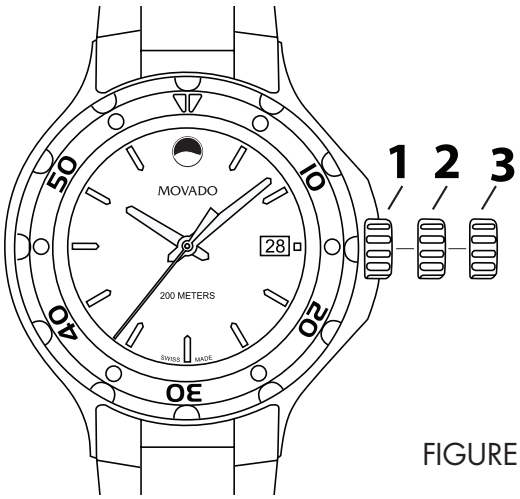

FIGURE A

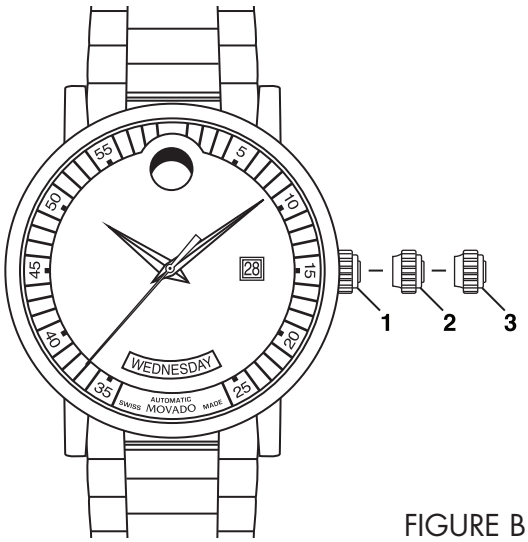

FIGURE B

Positions de la couronne :

Position 1 – Position normale.
Couronne enfoncée dans le boîtier.

Position 2 – Pour régler la DATE* :
tourner la couronne dans le sens horaire.
Pour régler le JOUR* :
tourner la couronne dans le sens anti-horaire.

Position 3 – Pour régler l'HEURE* :
tourner la couronne dans l'un ou l'autre sens.

*IMPORTANT : NE PAS régler la date sur les modèles Vizio lorsque l'heure est entre 21h30 et 3h00 et que les changements automatiques du calendrier sont déjà en cours. Cela peut endommager le mécanisme.

*REMARQUE : si la montre comporte une couronne vissée, celle-ci doit être débloquée en la tournant de six tours environ dans le sens anti-horaire avant de pouvoir régler la date (jour/date) ou l'heure. Après le réglage de la date (jour/date) ou de l'heure, la couronne doit être revissée dans le boîtier pour assurer son étanchéité.

Pour remonter manuellement un mouvement automatique :

Lors des activités quotidiennes ordinaires, le mouvement de votre bras devrait suffire à remonter le mouvement de votre montre automatique Movado. Cependant, si la montre n'a pas été portée pendant plus de 38 heures et qu'elle s'est arrêtée, vous devrez la remonter à la main avant de régler l'heure :

1. La couronne étant en position 1, la tourner de 20 tours environ dans le sens horaire.
2. Réglez ensuite l'heure comme indiqué ci-dessus.

④ MODÈLE AUTOMATIQUE STANDARD À 3 AIGUILLES

Inclut les modèles automatiques BOLD Fusion

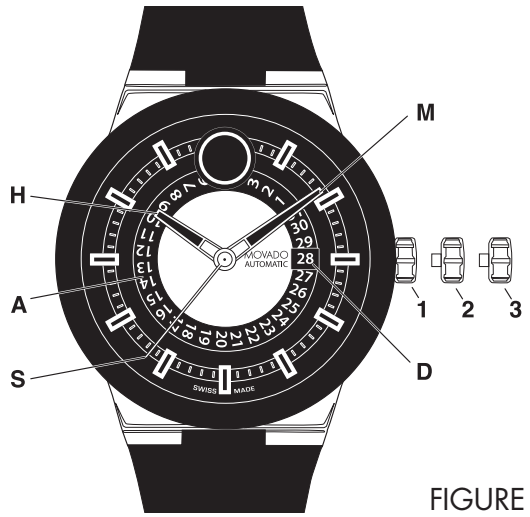

FIGURE A

LÉGENDE :

A – Plaque indicatrice de la date
D – Guichet de date
H – Aiguille des heures
M – Aiguille des minutes
S – Petite trotteuse
1, 2, 3 – Positions de la couronne

Positions de la couronne :

Position 1 – Position normale de fonctionnement ; couronne enfoncée dans le boîtier.

Position 2 – Correction de la date : Tirer la couronne jusqu'en position 2 (la montre continue de fonctionner). Tourner la couronne dans le sens antihoraire jusqu'à ce que la date souhaitée s'affiche dans le guichet de date D. Remettre la couronne en position 1.

Position 3 – Position de réglage de l'heure : Tirer la couronne jusqu'en position 3 (montre arrêtée). Tourner la couronne dans un sens ou dans l'autre jusqu'à ce que l'heure souhaitée s'affiche. Remettre la couronne en position 1.

Pour remonter manuellement un mouvement automatique :

Lors des activités quotidiennes ordinaires, le mouvement du bras devrait suffire à remonter le mouvement de la montre automatique Movado. Cependant, si la montre n'a pas été portée pendant plus de 40 heures et qu'elle s'est arrêtée, elle doit être remontée à la main avant de régler l'heure :

1. La couronne étant en position 1, la tourner de 20 tours environ dans le sens horaire.
2. Régler ensuite l'heure en suivant les instructions ci-dessus.

Les montres automatiques ne contiennent pas de piles. Elles se rechargent grâce aux mouvements du poignet. Si la montre n'est pas portée, elle s'arrêtera au bout de 40 heures environ. Pour la démarrer, tourner la couronne dans le sens horaire 20 à 30 fois environ jusqu'à ce que la petite trotteuse commence à avancer. Il est probable qu'il sera nécessaire de régler l'heure et la date.

⑤ CHRONOGRAPHE AUTOMATIQUE 1/4 DE SECONDE – TYPE A

Inclut les modèles de chronographes automatiques SE

FIGURE A

LÉGENDE :
H – Aiguille des heures
M – Aiguille des minutes
S – Petite trotteuse
C – Compteur <<60>> secondes du chronographe
E – Compteur 30 minutes du chronographe
F – Compteur 12 heures du chronographe
D – Guichet dateur
1, 2, 3 – Positions de la couronne
A – Poussoir du chronographe (marche/arrêt)
B – Poussoir du chronographe (temps intermédiaire/ remise à zéro)

Positions de la couronne :

Position 1 – Position normale de fonctionnement et remontage manuel (tourner la couronne dans le sens horaire).

REMARQUE : La couronne doit être dévissée avant le remontage manuel.

Position 2 – Pour régler la DATE : Tourner la couronne dans le sens anti-horaire.

Position 3 – Tourner la couronne dans un sens ou dans l'autre.

Ce modèle de chronographe comporte un compteur des minutes (jusqu'à 30), un compteur des heures et un petit sous-cadran des secondes ; une aiguille de chronographe au 1/4 de seconde montée au centre ; et un guichet de date orné. Ces modèles permettent de chronométrer un événement d'une durée jusqu'à 12 heures au 1/4 de seconde près.

REMARQUE : Si la montre est dotée d'une couronne vissée, avant de pouvoir régler la date (Jour/Date) ou l'heure, ou avant de procéder au remontage manuel, il faut d'abord débloquer la couronne en la tournant dans le sens anti-horaire d'environ six tours. Après le réglage de l'heure et de la date (Jour/Date), la couronne doit être revissée dans le boîtier pour assurer son étanchéité à l'eau.

Pour remonter manuellement un mouvement automatique :

Lors des activités quotidiennes ordinaires, le mouvement du bras devrait suffire à remonter le mouvement de la montre automatique Movado. Cependant, si la montre n'a pas été portée pendant plus de 62 heures et qu'elle s'est arrêtée, elle doit être remontée à la main avant de régler l'heure :

1. La couronne étant en position 1, la tourner de 20 tours environ dans le sens horaire.
2. Régler ensuite l'heure en suivant les instructions ci-dessus.

Les montres automatiques ne contiennent pas de piles. Elles se rechargent grâce aux mouvements du poignet. Si la montre n'est pas portée, elle s'arrêtera au bout de 62 heures environ. Pour la démarrer, tourner la couronne dans le sens horaire 20 à 30 fois environ jusqu'à ce que la petite trotteuse commence à avancer. Il est probable qu'il sera nécessaire de régler l'heure et la date.

⑤ CHRONOGRAPHE AUTOMATIQUE 1/4 DE SECONDE – TYPE A

Inclut les modèles de chronographes automatiques SE

RÉGLAGE DE L'HEURE ET DE LA DATE

Pour régler l'heure :

1. Débloquer la couronne vissée sur les modèles dotés de cette fonction. Voir les instructions « Couronne vissée ».
2. Tirer la couronne jusqu'en position 3 ; la montre s'arrête.
3. Tourner la couronne dans un sens ou l'autre jusqu'à ce que les aiguilles indiquent l'heure souhaitée.
4. Repousser la couronne en position 1 ; la montre redémarre.
5. Sur les modèles équipés d'une couronne vissée, revisser la couronne dans le boîtier.

Pour régler l'heure à la seconde près :

1. Débloquer la couronne vissée sur les modèles dotés de cette fonction.
2. Dès que la petite trotteuse S atteint la position <<<<60>>>>, tirer la couronne en position 3 ; la montre s'arrête.
3. Tourner la couronne pour régler les aiguilles sur l'heure exacte, en s'assurant que la date change à minuit et non à midi.
4. Positionner les aiguilles légèrement au-delà de l'heure exacte, puis tourner lentement la couronne dans le sens anti-horaire pour aligner l'aiguille des minutes sur le repère des minutes correct.
5. Utiliser un signal horaire précis (station de radio d'information, par exemple). Lorsque la tonalité marquant l'heure exacte se fait entendre, repousser immédiatement la couronne en position 1 ; la montre redémarre et est à présent réglée sur l'heure exacte.
6. Sur les modèles équipés d'une couronne vissée, revisser la couronne dans le boîtier.

Pour corriger la date (mode rapide) :

1. Débloquer la couronne vissée.
2. Tirer la couronne débloquée en position 2 ; la montre continue de fonctionner.
3. Tourner la couronne dans le sens anti-horaire jusqu'à ce que la date correcte s'affiche dans le guichet D.
4. Repousser la couronne en position 1 et la revisser dans le boîtier.

REMARQUE : Si le réglage de la date se fait entre 21h00 et 0h00, alors que le changement de date automatique est déjà en cours, veiller à la régler sur le lendemain. La date n'avancera pas automatiquement à minuit si elle a été corrigée en mode rapide durant ces heures.

POUR UTILISER LE CHRONOGRAPHE :

Vue d'ensemble :

Utiliser les poussoirs A et B pour actionner le chronographe. Appuyer une première fois sur le poussoir A pour mettre le chronographe en marche. Appuyer une deuxième fois sur le poussoir A pour arrêter le chronographe et pouvoir lire le temps écoulé. Appuyer une troisième fois sur le poussoir A pour redémarrer le chronographe. En appuyant sur le poussoir B, les aiguilles C, E et F du chronographe reviennent à zéro.

Fonctions simples du chronographe :

Pour mesurer la durée d'un événement unique ininterrompu :

1. Appuyer sur le poussoir A pour mettre le chronographe en marche.
2. Appuyer une deuxième fois sur le poussoir A pour arrêter le chronographe et lire l'intervalle de temps écoulé à l'aide des 3 aiguilles du chronographe, par exemple : 2 heures, 4 minutes, 38 secondes, 3/4 de seconde.
3. Appuyer sur le poussoir B pour remettre les aiguilles du chronographe à zéro.

⑤ CHRONOGRAPHE AUTOMATIQUE 1/4 DE SECONDE – TYPE A

Inclut les modèles Heritage Super Sub Sea

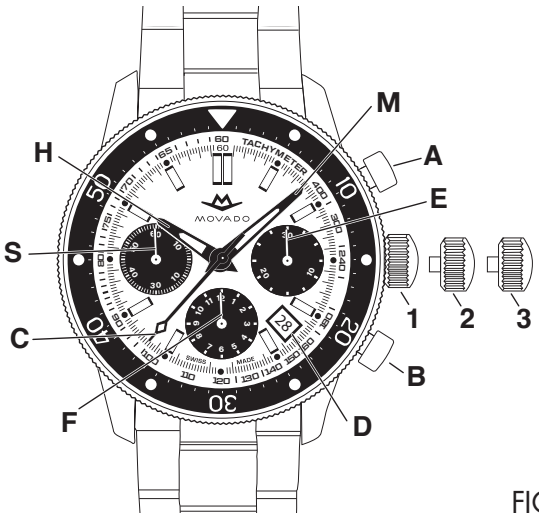

FIGURE A

LÉGENDE :

H – Aiguille des heures
M – Aiguille des minutes
S – Petite trotteuse
C – Compteur <<60>> secondes du chronographe
E – Compteur 30 minutes du chronographe
F – Compteur 12 heures du chronographe
D – Guichet dateur
1, 2, 3 – Positions de la couronne
A – Poussoir du chronographe (marche/arrêt)
B – Poussoir du chronographe (temps intermédiaire/ remise à zéro)

Positions de la couronne :

Position 1 – Position normale de fonctionnement. Couronne enfoncée dans le boîtier.
Position 2 – Pour régler la DATE : Tourner la couronne dans le sens antihoraire.
Position 3 – Tourner la couronne dans un sens ou dans l'autre.

Ce modèle de chronographe comporte un compteur des minutes (jusqu'à 30), un compteur des heures et un petit sous-cadran des secondes ; une aiguille de chronographe au 1/4 de seconde montée au centre ; et un guichet de date orné. Ces modèles permettent de chronométrer un événement d'une durée jusqu'à 12 heures au 1/4 de seconde près.

REMARQUE : Si la montre est dotée d'une couronne vissée, avant de pouvoir régler la date (Jour/Date), l'heure ou avant de procéder au remontage manuel, il faut d'abord débloquer la couronne en la tournant dans le sens anti-horaire d'environ six tours. Après le réglage de l'heure et de la date (Jour/Date), la couronne doit être revissée dans le boîtier pour assurer son étanchéité à l'eau.

Pour remonter manuellement un mouvement automatique :

Lors des activités quotidiennes ordinaires, le mouvement du bras devrait suffire à remonter le mouvement de la montre automatique Movado. Cependant, si la montre n'a pas été portée pendant plus de 62 heures et qu'elle s'est arrêtée, elle doit être remontée à la main avant de régler l'heure :

1. La couronne étant en position 1, la tourner de 20 tours environ dans le sens horaire.
2. Régler ensuite l'heure en suivant les instructions ci-dessus.

Les montres automatiques ne contiennent pas de piles. Elles se rechargent grâce aux mouvements du poignet. Si la montre n'est pas portée, elle s'arrêtera au bout de 62 heures environ. Pour la démarrer, tourner la couronne dans le sens horaire 20 à 30 fois environ jusqu'à ce que la petite trotteuse commence à avancer. Il est probable qu'il sera nécessaire de régler l'heure et la date.

⑤ CHRONOGRAPHE AUTOMATIQUE 1/4 DE SECONDE – TYPE A

Inclut les modèles Heritage Super Sub Sea

RÉGLAGE DE L'HEURE ET DE LA DATE

Pour régler l'heure :

1. Débloquer la couronne vissée sur les modèles dotés de cette fonction. Voir les instructions « Couronne vissée ».
2. Tirer la couronne jusqu'en position 3 ; la montre s'arrête.
3. Tourner la couronne dans un sens ou dans l'autre pour placer les aiguilles sur l'heure souhaitée.
4. Repousser la couronne en position 1 ; la montre redémarre.
5. Sur les modèles équipés d'une couronne vissée, revisser la couronne dans le boîtier.

Pour régler l'heure à la seconde près :

1. Débloquer la couronne vissée sur les modèles dotés de cette fonction.
2. Dès que la petite trotteuse S atteint la position <<<<60>>>>, tirer la couronne en position 3 ; la montre s'arrête.
3. Tourner la couronne pour régler les aiguilles sur l'heure exacte, en s'assurant que la date change à minuit et non à midi.
4. Positionner les aiguilles légèrement au-delà de l'heure exacte, puis tourner lentement la couronne dans le sens anti-horaire pour aligner l'aiguille des minutes sur le repère des minutes correct.
5. Utiliser un signal horaire précis (station de radio d'information, par exemple). Lorsque la tonalité marquant l'heure exacte se fait entendre, repousser immédiatement la couronne en position 1 ; la montre redémarre et est à présent réglée sur l'heure exacte.
6. Sur les modèles équipés d'une couronne vissée, revisser la couronne dans le boîtier.

Pour corriger la date (mode rapide):

1. Tirer la couronne débloquée en position 2 ; la montre continue de fonctionner.
2. Tourner la couronne dans le sens anti-horaire jusqu'à ce que la date correcte s'affiche dans le guichet D.
3. Repousser la couronne en position 1 et la revisser dans le boîtier.

REMARQUE : Si le réglage de la date se fait entre 21h00 et 0h00, alors que le changement de date automatique est déjà en cours, veiller à la régler sur le lendemain. La date n'avancera pas automatiquement à minuit si elle a été corrigée en mode rapide durant ces heures.

POUR UTILISER LE CHRONOGRAPHE :

Vue d'ensemble :

Utiliser les poussoirs A et B pour actionner le chronographe. Appuyer une première fois sur le poussoir A pour mettre le chronographe en marche. Appuyer une deuxième fois sur le poussoir A pour arrêter le chronographe et pouvoir lire le temps écoulé. Appuyer une troisième fois sur le poussoir A pour redémarrer le chronographe. En appuyant sur le poussoir B, les aiguilles C, E et F du chronographe reviennent à zéro.

Fonctions simples du chronographe :

Pour mesurer la durée d'un événement unique ininterrompu :

1. Appuyer sur le poussoir A pour mettre le chronographe en marche.
2. Appuyer une deuxième fois sur le poussoir A pour arrêter le chronographe et voir les 3 aiguilles de chronographe pour déterminer l'intervalle de temps écoulé, par exemple : 2 heures, 4 minutes, 38 secondes, 3/4 de seconde.
3. Appuyer sur le poussoir B pour remettre les aiguilles du chronographe à zéro.

⑥ CHRONOGRAPHE À QUARTZ 1/1 DE SECONDE – TYPE A

Chronographe à Quartz Série 800 et les chronographes Movado BOLD en TR90

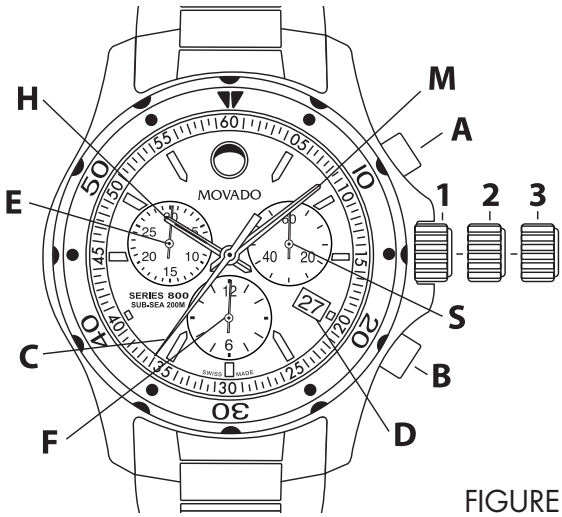

FIGURE A

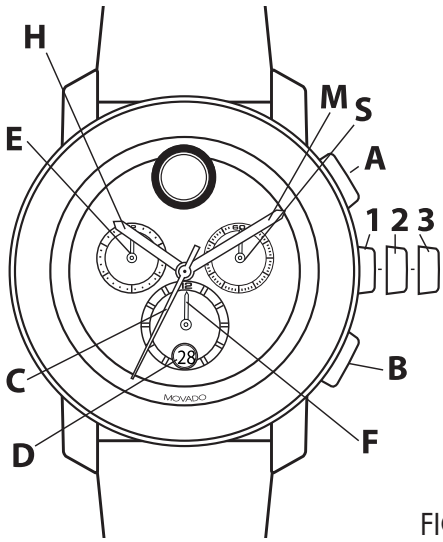

FIGURE B

LÉGENDE :

H – Aiguille des heures
M – Aiguille des minutes
S – Petite trotteuse
C – Compteur <<60>> secondes du chronographe
E – Compteur 30 minutes du chronographe
F – Compteur 12 heures du chronographe
D – Guichet dateur
1, 2, 3 – Positions de la couronne
A – Poussoir du chronographe (marche/arrêt)
B – Poussoir du chronographe (temps intermédiaire/ remise à zéro)

Ces modèles à chronographe sont équipés d'un compteur des minutes (jusqu'à 30), d'un compteur des heures et d'un sous-cadran des petites secondes, d'une aiguille des secondes du chronographeau centre et d'un guichet de date ou de grande date. Ils permettent le chronométrage d'un évènement jusqu'à 12 heures à la seconde près.

RÉGLAGE DE L'HEURE ET DE LA DATE

Régler l'heure :

1. Débloquer la couronne vissée si le modèle en comporte une. Voir les instructions « Couronne vissée ».
2. Tirer la couronne en position 3 ; la montre s'arrête.
3. Tourner la couronne dans un sens ou l'autre jusqu'à ce que les aiguilles indiquent l'heure correcte.
4. Repousser la couronne en position 1 ; la montre redémarre.
5. Sur les modèles équipés d'une couronne vissée, revisser la couronne dans le boîtier.

Régler l'heure à la seconde près :

1. Débloquer la couronne vissée si le modèle en comporte une.
2. Dès que la petite trotteuse S atteint la position <<60>>, tirer la couronne en position 3 ; la montre s'arrête.
3. Tourner la couronne pour régler les aiguilles sur l'heure exacte, en s'assurant que la date change à minuit et non à midi.
4. Positionner les aiguilles légèrement au-delà de l'heure exacte, puis tourner lentement la couronne dans le sens anti-horaire pour aligner l'aiguille des minutes sur le repère des minutes correct.
5. Utiliser un signal sonore précis (station de radio, par exemple). Lorsque la tonalité marquant l'heure exacte se fait entendre, repousser immédiatement la couronne en position 1 ; la montre redémarre

et est à présent réglée sur l'heure exacte.
6. Sur les modèles équipés d'une couronne vissée, revisser la couronne dans le boîtier.

Corriger la date (mode rapide) :
1. Tirer la couronne débloquée en position 2 ; la montre continue de fonctionner.
2. Tourner la couronne dans le sens horaire jusqu'à ce que la date correcte s'affiche dans le guichet D.
3. Repousser la couronne en position 1 et la revisser dans le boîtier.

REMARQUE : si le réglage de la date est effectué entre 21h et minuit, alors que le changement de date automatique est déjà en cours, veiller à la régler sur le lendemain. La date n'avancera pas automatiquement à minuit si elle a été corrigée en mode rapide durant ces heures.

Régler la date/l'heure après avoir changé la pile :
1. Tirer la couronne débloquée en position 2 ; la montre continue de fonctionner.
2. Tourner la couronne dans le sens horaire jusqu'à ce que la date de la veille s'affiche dans le guichet D.
3. Tirer la couronne en position 3 ; la montre s'arrête.
4. Tourner la couronne dans le sens horaire jusqu'à ce que la date d'aujourd'hui s'affiche dans le guichet D.
5. Continuer de tourner la couronne dans le sens horaire jusqu'à ce que les aiguilles indiquent l'heure correcte.

REMARQUE : tenir compte de la demi-journée (matin/après-midi) lors du réglage de l'heure.
6. Repousser la couronne en position 1 et la revisser dans le boîtier.

FONCTIONS DU CHRONOGRAPHE

Vue d'ensemble

Utiliser les poussoirs A et B pour actionner le chronographe. Appuyer une première fois sur le poussoir A pour mettre le chronographe en marche. Appuyer une deuxième fois sur le poussoir A pour arrêter le chronographe et pouvoir lire le temps écoulé. Appuyer une troisième fois sur le poussoir A pour redémarrer le chronographe. Appuyer sur le poussoir B pour remettre les aiguilles du chronographe C, E et F à zéro. Le réglage de l'heure n'arrête pas le chronographe, mais les poussoirs A et B sont bloqués tant que la couronne est tirée.

REMARQUE : la couronne doit être en position 1 et les aiguilles doivent être à zéro avant de mettre en marche le chronographe. Appuyer sur le poussoir B pour remettre les aiguilles à zéro.

IMPORTANT : ne pas appuyer sur les poussoirs A ou B lorsque la couronne est tirée en position 2 ou 3. Une pression accidentelle sur les poussoirs A ou B alors que la couronne n'est pas complètement enfoncée contre le boîtier peut désynchroniser une ou plusieurs aiguilles du chronographe. Si cela se produit, suivre les instructions de synchronisation des aiguilles du chronographe à la fin.

Fonctions simples du chronographe :

Mesure d'un événement unique sans interruption
1. Appuyer sur le poussoir A pour mettre le chronographe en marche.
2. Appuyer une deuxième fois sur le poussoir A pour arrêter le chronographe et lire l'intervalle de temps écoulé à l'aide des 3 aiguilles du chronographe, par exemple : 1 heure, 8 minutes, 47 secondes.
3. Appuyer sur le poussoir B pour remettre les aiguilles du chronographe à zéro.

Fonctions de temps accumulé :

Pour chronométrer le temps combiné d'une série d'événements de courte durée, par exemple le temps de jeu réel d'un match de football américaine

⑥ CHRONOGRAPHE À QUARTZ 1/1 DE SECONDE – TYPE A

Chronographe à Quartz Série 800 et les chronographes Movado BOLD en TR90

qui est fréquemment interrompu :

1. Appuyer sur le poussoir A pour mettre le chronographe en marche.
2. Appuyer une deuxième fois sur le poussoir A pour arrêter le chronographe et lire le temps écoulé, par exemple : 15 minutes, 22 secondes.
3. Appuyer à nouveau sur le poussoir A pour reprendre le chronométrage.
4. Appuyer une quatrième fois sur le poussoir A pour arrêter de nouveau le chronographe et lire le nouveau temps écoulé, par exemple : 28 minutes, 35 secondes.

REMARQUE : chaque fois que le chronographe est arrêté, ses aiguilles indiquent le temps accumulé total.

5. Répéter les étapes 1 et 2 pour ajouter d'autres intervalles de temps.
6. Une fois le temps accumulé final obtenu, appuyer sur le poussoir B pour remettre les aiguilles du chronographe à zéro.

Fonctions de temps intermédiaire :

Pour mesurer les temps intermédiaires alors que l'événement est en cours :

1. Appuyer sur le poussoir A pour mettre le chronographe en marche.
2. Appuyer sur le poussoir B pour arrêter momentanément le chronographe.
3. Lire le temps intermédiaire indiqué, par exemple : 11 minutes, 16 secondes.
4. Appuyer sur le poussoir B pour revenir au chronométrage. Les 3 aiguilles du chronographe se recalent rapidement sur la durée de l'événement en cours.
5. Pour lire un second temps intermédiaire, appuyer de nouveau sur le poussoir B.
   Répéter les étapes 2 à 4 pour toute autre lecture de temps intermédiaires.
6. Appuyer sur le poussoir A pour arrêter le chronographe.
7. Lire le temps écoulé final, par exemple : 2 heures, 14 minutes, 7 secondes.
8. Appuyer sur le poussoir B pour remettre les aiguilles du chronographe à zéro.

Synchronisation des aiguilles du chronographe :

Après un changement de pile ou en cas d'erreur, il peut être nécessaire d'ajuster manuellement une ou plusieurs aiguilles du chronographe pour les aligner correctement sur leur position zéro.

REMARQUES : une fois en mode de correction, chaque pression sur le poussoir A fait avancer l'aiguille active d'un cran. Pour faire avancer l'aiguille rapidement, tenir le poussoir A enfoncé. Il est possible de quitter le mode de correction à tout moment de l'opération en repoussant la couronne en position 1 (et en la revissant dans le boîtier).

1. Tirer la couronne débloquée en position 3.
2. Tenir les poussoirs A et B enfoncés simultanément pendant au moins 2 secondes pour accéder au mode de correction. Lorsque l'aiguille des secondes C a tourné de 360°, le mode de correction est activé ; relâcher les poussoirs A et B.
3. Ajuster l'aiguille des secondes C, au centre, à l'aide du poussoir A.
4. Lorsque l'aiguille du chronographe C atteint la position zéro, appuyer sur le poussoir B.
5. Appuyer ensuite sur le poussoir A pour ajuster l'aiguille du compteur des minutes E.
6. Lorsque l'aiguille E atteint la position zéro, appuyer sur le poussoir B.
7. Appuyer de nouveau sur le poussoir A pour ajuster l'aiguille du compteur des heures F.
8. Lorsque l'aiguille F atteint la position zéro, repousser la couronne en position 1 et la revisser dans le boîtier. Les aiguilles sont à présent synchronisées sur la position zéro et le chronographe est prêt à l'emploi.

⑦ CHRONOGRAPHE À QUARTZ 1/5 DE SECONDE – TYPE B

Certains chronographes Movado BOLD de 38 mm

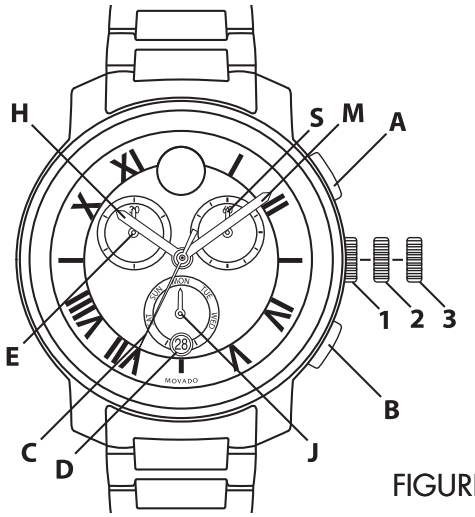

FIGURE A

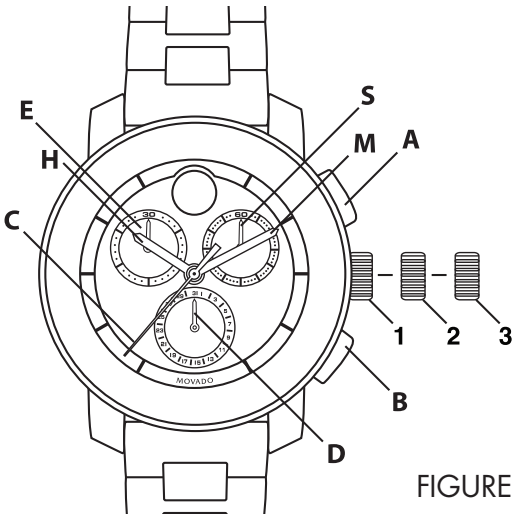

FIGURE B

LÉGENDE :

H – Aiguille des heures
M – Aiguille des minutes
C – Aiguille 1/5 de seconde du chronographe
S – Petite trotteuse
J – Aiguille de l'indicateur de jour
D – Guichet / Indicateur dateur
E – Compteur de 30 minutes du chronographe
1, 2, 3 – Positions de la couronne
A – Poussoir marche/arrêt
B – Poussoir remise à zéro

Ces modèles de chronographes comportent une aiguille de chronographe au cinquième de seconde montée au centre, un compteur des minutes (jusqu'à 30), de petits sous-cadrans des secondes et un sous-cadran pour un indicateur de date et un guichet de date (*figure A*) ou un sous-cadran pour un indicateur de date (*figure B*). Ils permettent de chronométrer au 1/5 de seconde près un événement d'une durée pouvant atteindre 30 minutes.

Pour régler l'HEURE :

1. Tirer la couronne en position 3 ; la montre (petite trotteuse S) s'arrête.

REMARQUE : Si la couronne est tirée en position 3 alors que le chronographe est en marche, le chronométrage s'arrête.

2. Tourner la couronne dans un sens ou dans l'autre pour placer les aiguilles des heures H et des minutes M sur l'heure souhaitée, en tenant compte de la demi-journée (matin/après-midi).
3. Repousser la couronne en position 1 ; la montre redémarre.

Pour régler le JOUR (certains modèles, Figure A):

1. Tirer la couronne en position 3.
2. Tourner la couronne dans un sens ou dans l'autre pour régler le jour de la semaine : L'aiguille de l'indicateur de jour J avance ou recule d'un jour à chaque fois que les aiguilles des heures H et des minutes M atteignent minuit (24h00).
3. Une fois que l'aiguille J indique le jour correct, continuer à tourner la couronne pour régler les aiguilles des heures H et des minutes M sur l'heure souhaitée, en tenant compte de la demi-journée (matin/après-midi).
4. Repousser la couronne en position 1.

Pour régler la DATE :

1. Tirer la couronne en position 2.
2. Tourner la couronne dans le sens des aiguilles d'une montre (Figure A) ou dans le sens inverse des aiguilles d'une montre (Figure B) pour régler la date D.

⑦ CHRONOGRAPHE À QUARTZ 1/5 DE SECONDE – TYPE B

Certains chronographes Movado BOLD de 38 mm

ATTENTION : Ne pas régler la date D lorsque les aiguilles des heures et des minutes sont entre 21h00 et 00h30 ; cela peut endommager le mécanisme du calendrier. Si la date doit être changée durant ces heures, régler d'abord les aiguilles des heures et des minutes sur une heure quelconque en dehors de cette période, régler la date, puis remettre les aiguilles à l'heure correcte.

3. Repousser la couronne en position 1.

Pour utiliser le CHRONOGRAPHE :

Ce chronographe permet de mesurer et d'afficher une durée au 1/5 de seconde près jusqu'à un maximum de 2 heures (4 tours du compteur de 30 minutes). Pour économiser la pile, le chronographe s'arrête et se remet automatiquement à zéro après 2 heures de fonctionnement continu.

Fonctions simples du chronographe :

1. Appuyer sur le poussoir A pour démarrer le chronographe ; les aiguilles du chronographe C et E commencent à avancer.
2. Appuyer sur le poussoir A une deuxième fois pour arrêter le chronographe ; lire la durée écoulée indiquée par les aiguilles C et E.
3. Appuyer sur le poussoir B pour remettre les aiguilles du chronographe à zéro.

Fonctions de temps accumulé :

Chronométrage du temps combiné d'une série d'événements de courte durée, par exemple le temps de jeu réel d'un match de football américaine qui est fréquemment interrompu :

1. Appuyer sur le poussoir A pour mettre le chronographe en marche.
2. Appuyer une deuxième fois sur le poussoir A pour arrêter le chronographe et lire le temps écoulé.
3. Appuyer à nouveau sur le poussoir A pour reprendre le chronométrage.
4. Appuyer une quatrième fois sur le poussoir A pour arrêter de nouveau le chronographe et lire le nouveau temps écoulé.

REMARQUE : Chaque fois que le chronographe est arrêté, ses aiguilles indiquent le temps écoulé accumulé total.

5. Répéter les étapes 1 et 2 pour ajouter d'autres intervalles de temps.
6. Quand le temps accumulé final a été obtenu, appuyer sur le poussoir B pour remettre les aiguilles du chronographe à zéro.

Fonctions de temps intermédiaire :

Mesures intermédiaires du temps écoulé alors que l'événement est en cours :

1. Appuyer sur le poussoir A pour mettre le chronographe en marche.
2. Appuyer sur le poussoir B pour arrêter momentanément le chronographe.
3. Lire le temps intermédiaire indiqué, par exemple : 11 minutes, 16,4 secondes.
4. Appuyer sur le poussoir B pour revenir au chronométrage. Les 2 aiguilles du chronographe se recalent rapidement sur la durée de l'événement en cours.
5. Pour lire un second temps intermédiaire, appuyer de nouveau sur le poussoir B. Répéter les étapes 2 à 4 to pour toute autre lecture de temps intermédiaire.
6. Appuyer sur le poussoir A pour arrêter le chronographe.
7. Lire le temps écoulé final, par exemple : 24 minutes, 7,2 secondes.
8. Appuyer sur le poussoir B pour remettre les aiguilles du chronographe à zéro.

Pour REMETTRE À ZÉRO les aiguilles du chronographe :

Après avoir changé la pile ou suite à une erreur, les aiguilles du chronographe peuvent être réalignées sur le zéro si nécessaire :

REMARQUE : Pour faire avancer rapidement les aiguilles, tenir les poussoirs enfoncés pendant plus d'une seconde.

Position 2 de la couronne :

Régler l'aiguille du compteur des minutes E à l'aide du poussoir B.

Position 3 de la couronne :

Régler l'aiguille des cinquièmes de seconde du chronographe C à l'aide du poussoir A.

⑧ CHRONOGRAPHE À QUARTZ 1/10 DE SECONDE – TYPE B

Certains chronographes à Quartz Vizio

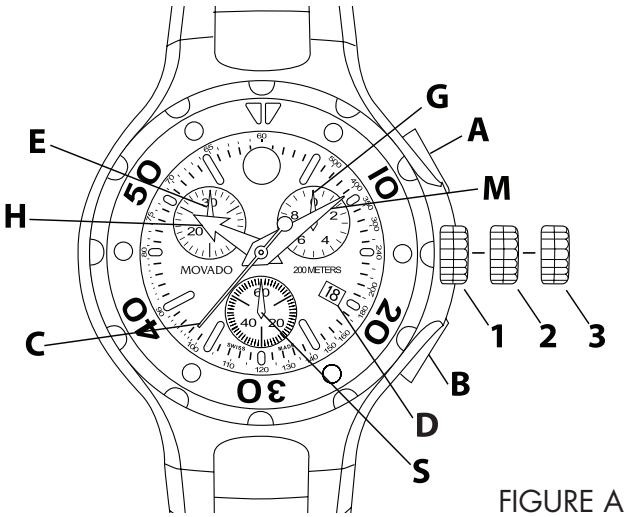

FIGURE A

LÉGENDE :

H – Aiguille des heures
M – Aiguille des minutes
C – Aiguille des secondes du chronographe
E – Compteur 30 minutes du chronographe
G – Compteur des dixièmes de seconde du chronographe
S – Petite trotteuse
D – Guichet dateur
1, 2, 3 – Positions de la couronne
A – Poussoir du chronographe (marche/arrêt)
B – Poussoir du chronographe (temps intermédiaire/ remise à zéro)

Ces modèles de chronographes à quartz sont équipés d'un compteur des dixièmes de seconde, d'un compteur des minutes (jusqu'à 30), d'un sous-cadran des petites secondes, d'une aiguille des secondes du chronographe au centre et d'un guichet dateur. Il permet le chronométrage d'un évènement jusqu'à 29 minutes et 59,9 secondes au 1/10 de seconde près.

RÉGLAGE DE L'HEURE ET DE LA DATE

Régler l'heure :

1. Débloquer d'abord la couronne vissée ; certains modèles uniquement. Voir les instructions « Couronne vissée ».
2. Dès que la petite trotteuse S atteint la position <<60>>, tirer la couronne en position 3 ; la montre s'arrête.
3. Tourner la couronne pour régler les aiguilles sur l'heure exacte, en s'assurant que la date change à minuit et non à midi.
4. Positionner les aiguilles légèrement au-delà de l'heure exacte, puis tourner lentement la couronne dans le sens anti-horaire pour aligner l'aiguille des minutes M sur le repère des minutes correct.
5. Utiliser un signal sonore précis (station de radio, par exemple). Lorsque la tonalité marquant l'heure exacte se fait entendre, repousser la couronne en position 1 ; la montre redémarre et est à présent réglée sur l'heure exacte.
6. Revisser la couronne dans le boîtier; certains modèles uniquement. Voir les instructions « Couronne vissée ».

Régler le fuseau horaire et la date :

1. Tirer la couronne ou la couronne vissée débloquée en position 2.
2. Tourner la couronne pour avancer ou reculer l'aiguille des heures H lors du passage dans un autre fuseau horaire ou pour tenir compte du changement heure d'été/heure d'hiver.
3. Pour corriger la date D, avancer l'aiguille des heures H en effectuant deux tours complets afin que la date change à minuit et non à midi. Ces réglages n'arrêtent pas la montre et n'affectent pas l'heure indiquée par les aiguilles des minutes et des secondes.
4. Une fois les réglages effectués, remettre immédiatement la couronne en position 1, puis, selon le modèle, revisser la couronne dans le boîtier.

⑧ CHRONOGRAPHE À QUARTZ 1/10 DE SECONDE – TYPE B

Certains chronographes à Quartz Vizio

FONCTIONS DU CHRONOGRAPHE

Vue d'ensemble

Utiliser les poussoirs A et B pour actionner le chronographe. Appuyer une première fois sur le poussoir A pour mettre le chronographe en marche. Lorsque le chronographe est en marche, dès que l'aiguille du compteur des secondes C a effectué un tour, l'aiguille du compteur des minutes E avance d'une minute. L'aiguille des dixièmes de seconde G ne se déplace pas lorsque le chronographe est en marche. Appuyer une deuxième fois sur le poussoir A pour arrêter le chronographe et déplacer l'aiguille G jusqu'au repère correct des dixièmes de seconde. Appuyer sur le poussoir B pour remettre les aiguilles G, E et C à zéro. Le réglage de l'heure n'arrête pas le chronographe, mais les poussoirs A et B sont bloqués tant que la couronne est tirée.
IMPORTANT : la couronne doit être en position 1 et les aiguilles doivent être à zéro avant de mettre en marche le chronographe. Appuyer sur le poussoir B pour remettre les aiguilles à zéro. NE PAS appuyer sur les poussoirs A ou B lorsque la couronne est tirée en position 2 ou 3. Une pression accidentelle sur les poussoirs A ou B alors que la couronne n'est pas complètement enfoncée contre le boîtier peut désynchroniser une ou plusieurs aiguilles du chronographe. Si cela se produit, suivre les instructions ci-dessous.

Synchronisation des aiguilles du chronographe :

Après un changement de pile ou en cas d'erreur, il peut être nécessaire de réaligner les aiguilles du chronographe sur leur position zéro. Une simple pression (appuyer rapidement puis relâcher) fait avancer les aiguilles d'un cran. Pour avancer les aiguilles rapidement, relâcher et maintenir les poussoirs enfoncés pendant plus d'une seconde.

Couronne en position 2 :

Régler l'aiguille de l'enregistrement des minutes E à l'aide du poussoir B.

Couronne en position 3 :

Régler l'aiguille des secondes C à l'aide du poussoir A. Régler l'aiguille des dixièmes de seconde G à l'aide du poussoir B.

FONCTIONNEMENT DU CHRONOGRAPHE

Fonctions simples du chronographe :

1. Appuyer sur le poussoir A pour mettre le chronographe en marche.
2. Appuyer une deuxième fois sur le poussoir A pour arrêter le chronographe.
3. Appuyer sur le poussoir B pour remettre le chronographe à zéro.

Fonctions de temps accumulé :

1. Appuyer sur le poussoir A pour mettre le chronographe en marche.
2. Appuyer une deuxième fois sur le poussoir A pour arrêter le chronographe.
3. Appuyer à nouveau sur le poussoir A pour reprendre le chronométrage.
4. Appuyer une quatrième fois sur le poussoir A pour arrêter à nouveau le chronographe.

REMARQUE : chaque fois que le chronographe est arrêté, ses aiguilles indiquent le temps accumulé total.

5. Répéter les étapes 1 et 2 pour ajouter d'autres intervalles de temps.
6. Une fois le temps accumulé final obtenu, appuyer sur le poussoir B pour remettre les aiguilles du chronographe à zéro.

⑧ CHRONOGRAPHE À QUARTZ 1/10 DE SECONDE – TYPE B

Certains chronographes à Quartz Vizio

Fonctions de temps intermédiaire :

Ces modèles permettent de mesurer les temps intermédiaires alors que l'événement est en cours :

1. Appuyer sur le poussoir A pour mettre le chronographe en marche.
2. Appuyer sur le poussoir B pour arrêter momentanément le chronographe.
3. Lire le temps intermédiaire indiqué, par exemple : 10 minutes, 26 secondes, 3/10 de seconde.
4. Appuyer sur le poussoir B pour revenir au chronométrage. Les aiguilles se recalent sur la durée de l'événement en cours.
5. Pour lire un second temps intermédiaire, appuyer de nouveau sur le poussoir B. Répéter les étapes 2 à 4 pour toute autre lecture de temps intermédiaires.
6. Appuyer sur le poussoir A pour arrêter le chronographe.
7. Lire le temps écoulé final, par exemple : 27 minutes, 3 secondes, 7/10 de seconde.
8. Appuyer sur le poussoir B pour remettre les aiguilles du chronographe à zéro.

Résultats des première et deuxième places :

Ces modèles à chronographe permettent aussi de relever le temps gagnant et le deuxième temps :

1. Appuyer sur le poussoir A pour mettre le chronographe en marche. Dès que le gagnant franchit la ligne d'arrivée, appuyer sur le poussoir B. Le chronographe s'arrête.
3. Quand le deuxième coureur franchit la ligne d'arrivée, appuyer sur le poussoir A.
4. Relever le temps du gagnant indiqué sur le cadran.
5. Appuyer sur le poussoir B ; les aiguilles se déplacent pour indiquer le temps du deuxième coureur.
6. Appuyer sur le poussoir B pour remettre toutes les aiguilles à zéro.

⑨ CHRONOGRAPHE À QUARTZ 1/10 DE SECONDE – TYPE C

Inclut Circa de la Série Movado Heritage, Museum Sport

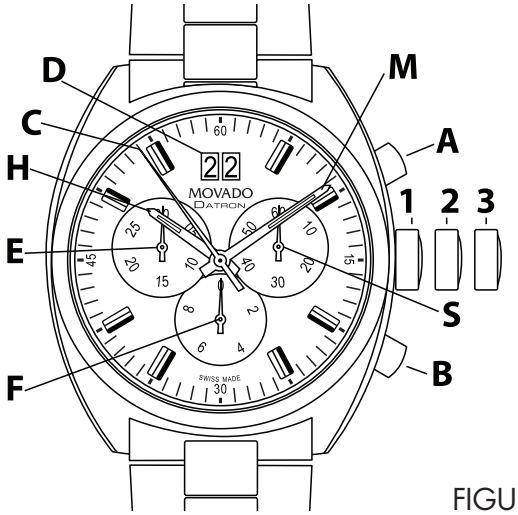

FIGURE A

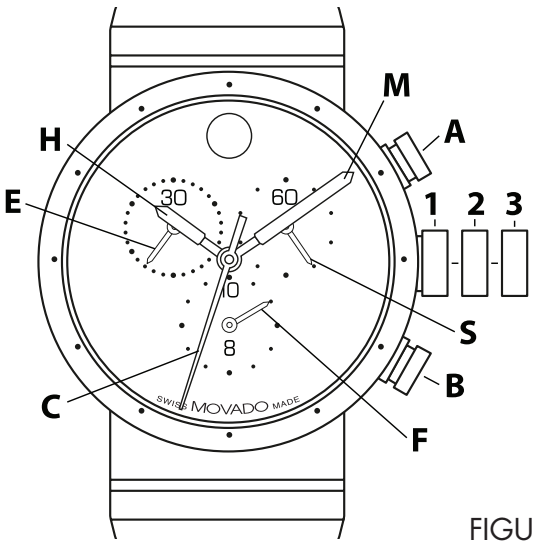

FIGURE B

LÉGENDE :

H – Aiguille des heures
M – Aiguille des minutes
S – Petite trotteuse
C – Compteur 60 secondes du chronographe
E – Compteur 30 minutes du chronographe
F – Compteur dixièmes de seconde du chronographe
D – Guichet de Grande Date
1, 2, 3 – Positions de la couronne
A – Poussoir du chronographe (marche/arrêt)
B – Poussoir du chronographe (temps intermédiaire/ remise à zéro)

Ces modèles à chronographe sont équipés d'un compteur des minutes (jusqu'à 30), d'un compteur des dixièmes de seconde qui devient compteur des heures après 30 minutes, d'un sous-cadran des petites secondes, et d'une aiguille des secondes de chronographe au centre. Certains comportent également une Grande Date. Ils permettent le chronométrage d'un événement jusqu'à 29 minutes et 59,9 secondes au 1/10 de seconde près, ou jusqu'à 9 heures, 59 minutes et 59 secondes à la seconde près.

RÉGLAGE DE L'HEURE ET DE LA DATE

Régler l'heure :

1. Tirer la couronne en position 3 ; la montre s'arrête.
2. Tourner la couronne dans un sens ou l'autre jusqu'à ce que les aiguilles indiquent l'heure correcte.
3. Repousser la couronne en position 1 ; la montre redémarre.

Régler l'heure à la seconde près :

1. Dès que la petite trotteuse S atteint la position <<60>>, tirer la couronne en position 3 ; la montre s'arrête.
2. Tourner la couronne pour régler les aiguilles sur l'heure exacte, en s'assurant que la date change à minuit et non à midi.
3. Positionner les aiguilles légèrement au-delà de l'heure exacte, puis tourner lentement la couronne dans le sens anti-horaire pour aligner l'aiguille des minutes sur le repère des minutes correct.
4. Utiliser un signal sonore précis (station de radio, par exemple). Lorsque la tonalité marquant l'heure exacte se fait entendre, repousser immédiatement la couronne en position 1 ; la montre redémarre et est à présent réglée sur l'heure exacte.

Corriger la Grande Date (mode rapide) :

Uniquement pour les modèles comportant une Grande Date à 12 heures (voir *Figure A*)

⑨ CHRONOGRAPHE À QUARTZ 1/10 DE SECONDE – TYPE C

Inclut Circa de la Série Movado Heritage, Museum Sport

1. Tirer la couronne en position 2 ; la montre continue de fonctionner.
2. Tourner la couronne dans le sens horaire jusqu'à ce que la date correcte s'affiche dans le guichet de Grande Date D.
3. Repousser la couronne en position 1.

REMARQUES : si le réglage de la date est effectué entre 21h et minuit, alors que le changement de date automatique est déjà en cours, veiller à la régler sur le lendemain. La date n'avancera pas automatiquement à minuit si elle a été corrigée en mode rapide durant ces heures.

Si la couronne est tournée trop rapidement lors du réglage de la date en mode rapide, la date risque de ne pas changer correctement à minuit. Pour corriger la date manuellement, tirer la couronne en position 2, la tourner dans le sens horaire jusqu'à ce que la date correcte s'affiche dans le guichet, puis la repousser en position 1.

Régler la date/l'heure après avoir changé la pile :

Pour les modèles sans date, suivre les instructions « *Régler l'heure* » ci-dessus.

Pour les modèles comportant une Grande Date à 12 heures (*voir Figure A*) :

1. Tirer la couronne en position 2 ; la montre continue de fonctionner.
2. Tourner la couronne dans le sens horaire jusqu'à ce que la date de la veille s'affiche dans la fenêtre D.
3. Tirer la couronne en position 3 ; la montre s'arrête.
4. Tourner la couronne dans le sens horaire jusqu'à ce que la date d'aujourd'hui s'affiche dans le guichet D.
5. Continuer de tourner la couronne dans le sens horaire jusqu'à ce que les aiguilles indiquent l'heure correcte.

REMARQUE : tenir compte de la demi-journée (matin/après-midi) lors du réglage de l'heure.

6. Repousser la couronne en position 1.

FONCTIONS DU CHRONOGRAPHE

Vue d'ensemble

Utiliser les poussoirs A et B pour actionner le chronographe. Appuyer une première fois sur le poussoir A pour mettre le chronographe en marche. Appuyer une deuxième fois sur le poussoir A pour arrêter le chronographe et pouvoir lire le temps écoulé. Appuyer une troisième fois sur le poussoir A pour redémarrer le chronographe. Appuyer sur le poussoir B pour remettre les aiguilles du chronographe C, E et F à zéro. Le réglage de l'heure n'arrête pas le chronographe, mais les poussoirs A et B sont bloqués tant que la couronne est tirée.

REMARQUE : la couronne doit être en position 1 et les aiguilles doivent être à zéro avant de mettre en marche le chronographe. Appuyer sur le poussoir B pour remettre les aiguilles à zéro.

IMPORTANT : ne pas appuyer sur les poussoirs A ou B lorsque la couronne est tirée en position 2 ou 3. Une pression accidentelle sur les poussoirs A ou B alors que la couronne n'est pas complètement enfoncée contre le boîtier peut désynchroniser une ou plusieurs aiguilles du chronographe. Si cela se produit, suivre les instructions de synchronisation des aiguilles du chronographe à la fin.

Fonctions simples du chronographe :

Mesure d'un événement unique sans interruption :

1. Appuyer sur le poussoir A pour mettre le chronographe en marche.
2. Appuyer une deuxième fois sur le poussoir A pour arrêter le chronographe et lire l'intervalle de temps écoulé à l'aide des 3 aiguilles du chronographe, par exemple : 4 minutes, 38 secondes, 7/10 de seconde.
3. Appuyer sur le poussoir B pour remettre les aiguilles du chronographe à zéro.

⑨ CHRONOGRAPHE À QUARTZ 1/10 DE SECONDE – TYPE C

Inclut Circa de la Série Movado Heritage, Museum Sport

Fonctions de temps accumulé :

Pour chronométrer le temps combiné d'une série d'événements de courte durée, par exemple le temps de jeu réel d'un match de football américaine qui est fréquemment interrompu :

1. Appuyer sur le poussoir A pour mettre le chronographe en marche.
2. Appuyer une deuxième fois sur le poussoir A pour arrêter le chronographe et lire le temps écoulé, par exemple : 15 minutes, 5 secondes.
3. Appuyer à nouveau sur le poussoir A pour reprendre le chronométrage.
4. Appuyer une quatrième fois sur le poussoir A pour arrêter de nouveau le chronographe et lire le nouveau temps écoulé, par exemple : 28 minutes, 10 secondes.

REMARQUE : chaque fois que le chronographe est arrêté, ses aiguilles indiquent le temps accumulé total.

5. Répéter les étapes 1 et 2 pour ajouter d'autres intervalles de temps.
6. Une fois le temps accumulé final obtenu, appuyer sur le poussoir B pour remettre les aiguilles du chronographe à zéro.

Fonctions de temps intermédiaire :

Pour mesurer les temps intermédiaires alors que l'événement est en cours :

1. Appuyer sur le poussoir A pour mettre le chronographe en marche.
2. Appuyer sur le poussoir B pour arrêter momentanément le chronographe.
3. Lire le temps intermédiaire indiqué, par exemple : 10 minutes, 10 secondes.
4. Appuyer sur le poussoir B pour revenir au chronométrage. Les 3 aiguilles du chronographe se recalent rapidement sur la durée de l'événement en cours.
5. Pour lire un second temps intermédiaire, appuyer de nouveau sur le poussoir B. Répéter les étapes 2 à 4 pour toute autre lecture de temps intermédiaires.
6. Appuyer sur le poussoir A pour arrêter le chronographe.
7. Lire le temps écoulé final, par exemple : 2 heures, 14 minutes, 7 secondes.
8. Appuyer sur le poussoir B pour remettre les aiguilles du chronographe à zéro.

Synchronisation des aiguilles du chronographe :

Après un changement de pile ou en cas d'erreur, il peut être nécessaire d'ajuster manuellement une ou plusieurs aiguilles du chronographe pour les aligner correctement sur leur position zéro.

REMARQUES : une fois en mode de correction, chaque pression sur le poussoir A fait avancer l'aiguille active d'un cran. Pour faire avancer l'aiguille rapidement, tenir le poussoir A enfoncé. Il est possible de quitter le mode de correction à tout moment de l'opération en repoussant la couronne en position 1.

1. Tirer la couronne en position 3.
2. Tenir les poussoirs A et B enfoncés simultanément pendant au moins 2 secondes pour accéder au mode de correction. Lorsque l'aiguille des secondes C a tourné de 360°, le mode de correction est activé ; relâcher les poussoirs A et B.
3. Ajuster l'aiguille des secondes C, au centre, à l'aide du poussoir A.
4. Lorsque l'aiguille C atteint la position zéro, appuyer sur le poussoir B.
5. Appuyer ensuite sur le poussoir A pour ajuster l'aiguille des dixièmes de seconde du chronographe F.
6. Lorsque l'aiguille F atteint la position zéro, appuyer sur le poussoir B.
7. Appuyer de nouveau sur le poussoir A pour ajuster l'aiguille du compteur des minutes E.
8. Lorsque l'aiguille E atteint la position zéro, repousser la couronne en position 1. Les aiguilles sont à présent synchronisées sur la position zéro et le chronographe est prêt à l'emploi.

⑩ CHRONOGRAPHE À QUARTZ 1/10 DE SECONDE – TYPE D

Certains chronographes à Quartz Movado BOLD de 38 mm

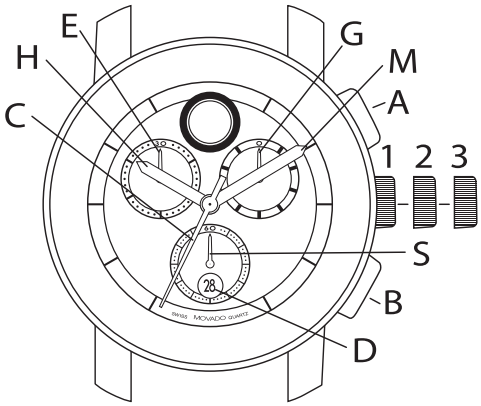

FIGURE A

LÉGENDE :

H – Aiguille des heures
M – Aiguille des minutes
C – Aiguille des secondes du chronographe
E – Compteur 30 minutes du chronographe
G – Compteur des dixièmes de seconde du chronographe
S – Petite trotteuse
D – Guichet dateur
1, 2, 3 – Positions de la couronne
A – Poussoir du chronographe (marche/arrêt)
B – Poussoir du chronographe (temps intermédiaire/remise à zéro)

Ces modèles de chronographes à quartz comportent des sous-cadrans pour un compteur de dixièmes de seconde, un compteur des minutes (jusqu'à 30) et une petite trotteuse, une trotteuse de chronographe montée au centre et un guichet de date. Ils permettent de chronométrer au 1/10 de seconde près un événement d'une durée pouvant atteindre 30 minutes <<60>> secondes.

RÉGLAGE DE L'HEURE ET DE LA DATE

Pour régler l'heure :

1. Tirer la couronne en position 3 ; la montre s'arrête.
2. Faire tourner la couronne dans n'importe quel sens, jusqu'à ce que les aiguilles indiquent l'heure désirée. Vérifier que le changement de date s'opère à minuit et non à midi.

NOTE : La date D avance d'une unité à chaque fois que l'aiguille des heures H effectue deux révolutions complètes et dépasse minuit.

3. Repousser la couronne en position 1 : la montre redémarre.

Régler la date rapidement en utilisant le remontoir :

1. Tirer la couronne en position 2 : la montre s'arrête.
2. Faire tourner la couronne dans le sens anti-horaire afin de faire avancer la date.
3. Une fois que la bonne date s'affiche dans le guichet D, repousser la couronne en position 1 : la montre redémarre.

FONCTIONS DU CHRONOGRAPHE

Vue d'ensemble

Utiliser les poussoirs A et B pour actionner le chronographe. Appuyer une première fois sur le poussoir A pour mettre le chronographe en marche. Lorsque le chronographe est en marche, dès que l'aiguille du compteur des secondes C a effectué un tour, l'aiguille du compteur des minutes E avance d'une minute. L'aiguille des dixièmes de seconde G ne se déplace pas lorsque le chronographe est en marche. Appuyer une deuxième fois sur le poussoir A pour arrêter le chronographe et déplacer l'aiguille G jusqu'au repère correct des dixièmes de seconde. Appuyer sur le poussoir B pour remettre les aiguilles G, E et C à zéro. Le réglage de l'heure n'arrête pas

⑩ CHRONOGRAPHE À QUARTZ 1/10 DE SECONDE – TYPE D

Certains chronographes à Quartz Movado BOLD de 38 mm

le chronographe, mais les poussoirs A et B sont bloqués tant que la couronne est tirée.
IMPORTANT : la couronne doit être en position 1 et les aiguilles doivent être à zéro avant de mettre en marche le chronographe. Appuyer sur le poussoir B pour remettre les aiguilles à zéro. NE PAS appuyer sur les poussoirs A ou B lorsque la couronne est tirée en position 2 ou 3. Une pression accidentelle sur les poussoirs A ou B alors que la couronne n'est pas complètement enfoncée contre le boîtier peut désynchroniser une ou plusieurs aiguilles du chronographe. Si cela se produit, suivre les instructions ci-dessous.

Synchronisation des aiguilles du chronographe :
Après un changement de pile ou en cas d'erreur, il peut être nécessaire de réaligner les aiguilles du chronographe sur leur position zéro. Une simple pression (appuyer rapidement puis relâcher) fait avancer les aiguilles d'un cran. Pour avancer les aiguilles rapidement, relâcher et maintenir les poussoirs enfoncés pendant plus d'une seconde.

Couronne en position 2 :
Régler l'aiguille de l'enregistrement des minutes E à l'aide du poussoir B.

Couronne en position 3 :
Régler l'aiguille des secondes C à l'aide du poussoir A.
Régler l'aiguille des dixièmes de seconde G à l'aide du poussoir B.

FONCTIONNEMENT DU CHRONOGRAPHE

Fonctions simples du chronographe :

1. Appuyer sur le poussoir A pour mettre le chronographe en marche.
2. Appuyer une deuxième fois sur le poussoir A pour arrêter le chronographe ; lire l'heure
3. Appuyer sur le poussoir B pour remettre le chronographe à zéro.

Fonctions de temps accumulé :

1. Appuyer sur le poussoir A pour mettre le chronographe en marche.
2. Appuyer une deuxième fois sur le poussoir A pour arrêter le chronographe.
3. Appuyer à nouveau sur le poussoir A pour reprendre le chronométrage.
4. Appuyer une quatrième fois sur le poussoir A pour arrêter à nouveau le chronographe.

REMARQUE : chaque fois que le chronographe est arrêté, ses aiguilles indiquent le temps accumulé total.

5. Répéter les étapes 1 et 2 pour ajouter d'autres intervalles de temps.
6. Une fois le temps accumulé final obtenu, appuyer sur le poussoir B pour remettre les aiguilles du chronographe à zéro.

Fonctions de temps intermédiaire :
Ces modèles permettent de mesurer les temps intermédiaires alors que l'événement est en cours :

1. Appuyer sur le poussoir A pour mettre le chronographe en marche.
2. Appuyer sur le poussoir B pour arrêter momentanément le chronographe.
3. Lire le temps intermédiaire indiqué, par exemple : 10 minutes, 26 secondes, 3/10 de seconde.
4. Appuyer sur le poussoir B pour revenir au chronométrage. Les aiguilles se recalent sur la durée de l'événement en cours.
5. Pour lire un second temps intermédiaire, appuyer de nouveau sur le poussoir B.

Répéter les étapes 2 à 4 pour toute autre lecture de temps intermédiaires.

6. Appuyer sur le poussoir A pour arrêter le chronographe.
7. Lire le temps écoulé final, par exemple : 27 minutes, 3 secondes, 7/10 de seconde.
8. Appuyer sur le poussoir B pour remettre les aiguilles du chronographe à zéro.

⑪ CHRONOGRAPHE À QUARTZ 1/1 DE SECONDE – TYPE C

Inclut les modèles de chronographe Movado Heritage Series Calendoplan

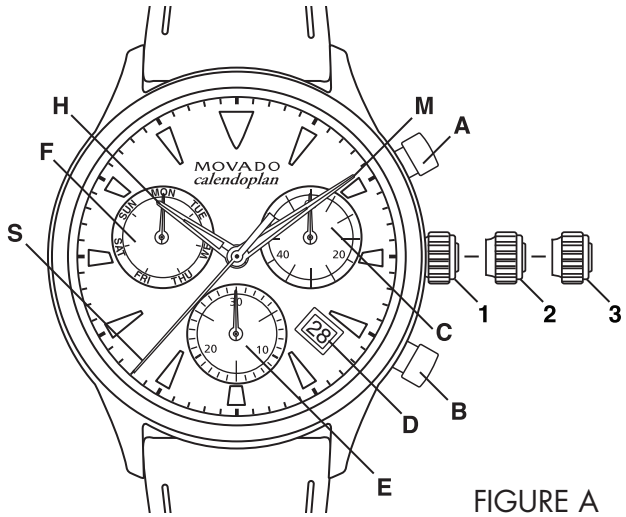

FIGURE A

LÉGENDE :

H – Aiguille des heures
M – Aiguille des minutes
S – Petite trotteuse
C – Compteur des secondes du chronographe
E – Compteur 30 minutes du chronographe
F – Indicateur de jour de la semaine
D – Guichet dateur
1, 2, 3 – Positions de la couronne
A – Bouton-poussoir du chronographe (marche/arrêt)
B – Bouton-poussoir du chronographe (temps intermédiaire/remise à zéro)

Ces modèles de chronographe comportent une trotteuse de chronographe montée au centre, un sous-cadran de compteur des minutes (jusqu'à 30), un petit sous-cadran des secondes, un sous-cadran pour un indicateur de jour de la semaine et un guichet de date. Ils permettent de chronométrer à la seconde près un événement d'une durée pouvant atteindre 30 minutes.

RÉGLAGE DE L'HEURE ET DE LA DATE

Pour régler l'heure :

1. Tirer la couronne en position 3 ; la montre s'arrête.
2. Tourner la couronne dans un sens ou dans l'autre pour placer les aiguilles sur l'heure souhaitée.
3. Repousser la couronne en position 1 ; la montre redémarre.

Pour régler l'heure à la seconde exacte :

1. Dès que la petite trotteuse S atteint la position <<60>>, tirer la couronne jusqu'en position 3 ; la montre s'arrête.
2. Tourner la couronne dans un sens ou dans l'autre pour régler les aiguilles sur l'heure correcte, en s'assurant que la date change à minuit et non à midi.
3. Placer les aiguilles légèrement au-delà de l'heure exacte, tourner lentement la couronne dans le sens inverse des aiguilles d'une montre pour aligner l'aiguille des minutes sur le repère des minutes correct.
4. Utiliser un signal horaire précis (station de radio d'information, par exemple). À la tonalité marquant l'heure exacte, enfoncer immédiatement la couronne jusqu'en position 1 ; la montre redémarre, à présent réglée sur l'heure exacte.

Pour corriger la date (mode rapide) :

1. Tirer la couronne déverrouillée en position 2 ; la montre continue de fonctionner.
2. Tourner la couronne dans le sens inverse des aiguilles d'une montre jusqu'à afficher la date correcte dans la fenêtre D.
3. Repousser la couronne en position 1.

REMARQUE : si le réglage de la date se fait entre 21h45 et 0h00, alors que le changement de date automatique est déjà en cours, veiller à régler la date sur le lendemain : la date n'avancera pas automatiquement à minuit si elle a été corrigée en mode rapide durant ces heures.

Pour régler la date, le jour de la semaine et l'heure :

Exemple : la date et l'heure affichées sur la montre

sont : [17] 01:25 / MON, alors que la date et l'heure actuelles sont : [23] 20:35 / THU

1. Tirer la couronne en position 3 ; la montre s'arrête.
2. Tourner la couronne dans le sens inverse des aiguilles d'une montre jusqu'à ce que le jour de la semaine correspondant à la veille (WED) soit indiqué par l'aiguille du sous-cadran F.
3. Pousser la couronne en position 2.
4. Continuer à tourner la couronne dans le sens inverse des aiguilles d'une montre jusqu'à afficher la date de la veille (22) dans la fenêtre D.
5. Tirer la couronne en position 3 ; la montre s'arrête.
6. Tourner la couronne dans le sens inverse des aiguilles d'une montre jusqu'à ce que la date correcte (23) apparaisse dans la fenêtre D et que le jour de la semaine correct (THU) soit indiqué par l'aiguille du sous-cadran F.
7. Continuer à tourner la couronne dans le sens inverse des aiguilles d'une montre jusqu'à ce que les aiguilles des heures et des minutes indiquent l'heure correcte (20:35), en veillant à tenir compte de la demi-journée (matin/après-midi).
8. Renfoncer la couronne jusqu'en position 1 et la revisser dans le boîtier.

FONCTIONS DU CHRONOGRAPHE

Vue d'ensemble

Utiliser les poussoirs A et B pour actionner le chronographe. Appuyer une première fois sur le poussoir A pour mettre le chronographe en marche. Appuyer une deuxième fois sur le poussoir A pour arrêter le chronographe et pouvoir lire le temps écoulé. Appuyer une troisième fois sur le poussoir A pour redémarrer le chronographe. En appuyant sur le poussoir B, les aiguilles C et E du chronographe reviennent à zéro. Le réglage de l'heure n'arrête pas le chronographe, mais les poussoirs A et B sont bloqués tant que la couronne est tirée.

REMARQUE : la couronne doit être en position 1 et les aiguilles doivent être à zéro avant de mettre en marche le chronographe. Appuyer sur le poussoir B pour remettre les aiguilles à zéro.

IMPORTANT : Ne pas appuyer sur les poussoirs A ou B lorsque la couronne est sortie en position 2 ou 3. Une pression accidentelle sur les poussoirs A ou B alors que la couronne n'est pas complètement enfoncée contre le boîtier peut désynchroniser une ou plusieurs aiguilles du chronographe. Si cela se produit, suivre les instructions de synchronisation des aiguilles du chronographe à la fin.

Fonctions simples du chronographe :

Pour mesurer la durée d'un événement unique ininterrompu :

1. Appuyer sur le poussoir A pour mettre le chronographe en marche.
2. Appuyer une deuxième fois sur le poussoir A pour arrêter le chronographe et consulter les 2 aiguilles du chronographe pour déterminer l'intervalle de temps écoulé, par exemple : 20 minutes, 38 secondes.
3. Appuyer sur le poussoir B pour remettre les aiguilles du chronographe à zéro.

Fonctions de temps cumulé :

Chronométrage du temps combiné d'une série d'événements de courte durée, par exemple le temps de jeu réel d'un match de football américaine qui est fréquemment interrompu :

1. Appuyer sur le poussoir A pour mettre le chronographe en marche.
2. Appuyer une deuxième fois sur le poussoir A pour arrêter le chronographe et lire le temps écoulé, par exemple : 15 minutes, 5 secondes.
3. Appuyer à nouveau sur le poussoir A pour reprendre le chronométrage.
4. Appuyer une quatrième fois sur le poussoir A pour arrêter de nouveau le chronographe et lire le nouveau temps écoulé, par exemple : 20 minutes, 17 secondes.

⑪ CHRONOGRAPHE À QUARTZ 1/1 DE SECONDE – TYPE C

Inclut les modèles de chronographe Movado Heritage Series Calendoplan

REMARQUE : chaque fois que le chronographe est arrêté, ses aiguilles indiquent le temps cumulé total.

5. Répéter les étapes 1 et 2 pour ajouter d'autres intervalles de temps.
6. Une fois le temps cumulé final obtenu, appuyer sur le poussoir B pour remettre les aiguilles du chronographe à zéro.

Fonctions de temps intermédiaire :

Mesures intermédiaires du temps écoulé alors que l'événement est en cours :

1. Appuyer sur le poussoir A pour mettre le chronographe en marche.
2. Appuyer sur le poussoir B pour arrêter momentanément le chronographe.
3. Lire le temps intermédiaire indiqué, par exemple : 20 minutes, 17 secondes.
4. Appuyer sur le poussoir B pour revenir au chronométrage. Les 2 aiguilles du chronographe se recalent rapidement sur la durée de l'événement en cours.
5. Pour lire un second temps intermédiaire, appuyer de nouveau sur le poussoir B.

Répéter les étapes 2 à 4 to pour toute autre lecture de temps intermédiaire.

6. Appuyer sur le poussoir A pour arrêter le chronographe.
7. Lire le temps écoulé final, par exemple : 29 minutes, 7 secondes.
8. Appuyer sur le poussoir B pour remettre les aiguilles du chronographe à zéro.

Synchronisation des aiguilles du chronographe :

Après un changement de pile ou en cas d'erreur, il peut être nécessaire d'ajuster manuellement l'une ou les deux aiguilles du chronographe pour les aligner correctement sur leur position zéro.

REMARQUES : une fois en mode de correction, chaque pression sur le poussoir A fait avancer l'aiguille de chronographe active d'un cran. Pour faire avancer l'aiguille rapidement, tenir le poussoir A enfoncé.

Pour quitter le mode de correction à tout point de l'opération, renfoncer la couronne jusqu'en position 1.

1. Tirer la couronne en position 3.
2. Tenir les poussoirs A et B enfoncés simultanément pendant au moins 2 secondes pour accéder au mode de correction. Lorsque la trotteuse du chronographe C a tourné de 360°, le mode de correction est activé ; relâcher les poussoirs A et B.
3. Ajuster la trotteuse du chronographe C, montée au centre, à l'aide du poussoir A.
4. Lorsque l'aiguille C atteint la position zéro, appuyer sur le poussoir B.
5. Appuyer ensuite sur le poussoir A pour ajuster l'aiguille du compteur des minutes E.
6. Lorsque l'aiguille E atteint la position zéro, appuyer sur le poussoir B.
7. Repousser la couronne en position 1.

Les aiguilles sont à présent synchronisées sur la position zéro et le chronographe est prêt à l'emploi.

CARACTÉRISTIQUES SPÉCIALES
Ⓐ LUNETTE TOURNANTE

Certains modèles sport Movado sont équipés d'une lunette unidirectionnelle pour mesurer le temps écoulé. La lunette gravée tourne seulement dans le sens anti-horaire. Elle peut servir, par exemple, à calculer le nombre de minutes qui restent pendant une plongée ou pour toute excursion en groupe similaire.

1. Aligner la marque en forme de flèche de la lunette sur la position actuelle de l'aiguille des minutes.
2. À mesure que l'aiguille des minutes fait le tour du cadran, le chiffre gravé vers lequel elle pointe sur la lunette indique exactement combien de minutes (1 à 59) se sont écoulées depuis le début du compte des minutes.
3. Lorsqu'elle n'est pas utilisée, tourner la lunette dans le sens anti-horaire pouraligner la marque sur le 12 (midi ou minuit).

CARACTÉRISTIQUES SPÉCIALES
Ⓑ COURONNE VISSÉE

Les montres et chronographes de sport Movado sont souvent équipés d'une couronne vissée spéciale qui aide à assurer l'étanchéité à l'eau et à l'humidité du boîtier. Avant d'essayer de régler l'heure ou la date, commencer par débloquer la couronne vissée en la tournant dans le sens anti-horaire jusqu'à ce qu'elle soit desserrée (environ six rotations).

Après avoir réglé l'heure et la date selon le mode d'emploi, la couronne doit être revissée contre le boîtier pour assurer l'étanchéité.

1. Remettre la couronne en position 1, contre le boîtier.
2. Tourner la couronne dans le sens horaire tout en l'enfonçant légèrement.
3. Continuer de tourner la couronne jusqu'à sentir une résistance. Ne pas forcer.

CARACTÉRISTIQUES SPÉCIALES
© BAGUE RÉFLÉCHISSANTE ROTATIVE

Certains modèles Movado BOLD comportent une bague réfléchissante rotative pour mesurer le temps écoulé. Située sous le verre et contrôlée par une couronne vissée à 2h00, la bague réfléchissante peut être utilisée pour surveiller le nombre de minutes qui se sont écoulées depuis un instant donné (par exemple, depuis que vous avez mis de l'argent dans un parcmètre) :

1. Déverrouiller la couronne vissée de la bague réfléchissante en appuyant doucement dessus tout en la tournant dans le sens inverse des aiguilles d'une montre d'environ six tours, jusqu'à ce qu'elle sorte de son logement.
2. Tourner la couronne dans un sens ou dans l'autre pour aligner la flèche de la bague réfléchissante sur la position actuelle de l'aiguille des minutes sur le cadran de la montre.
3. Revisser la couronne de la bague réfléchissante dans le boîtier en la tournant dans le sens des aiguilles d'une montre tout en appuyant doucement dessus jusqu'à ce qu'une résistance se fasse sentir. Ne pas serrer excessivement.
4. Lorsque l'aiguille des minutes avance au cadran, le nombre sur lequel elle pointe sur la bague réfléchissante indique combien de minutes (de 1 à 59) se sont écoulées depuis le réglage de la bague.
5. Lorsqu'elle n'est pas utilisée, réaligner la flèche de la bague réfléchissante à 12h00, en veillant à revisser la couronne de la bague réfléchissante dans le boîtier pour assurer l'étanchéité.

CARACTÉRISTIQUES SPÉCIALES
Ⓓ BRACELETS INTERCHANGEABLES

Inclut les modèles de la série Movado Heritage

Les bracelets sur certaines montres Movado sont facilement interchangeables grâce à l'outil pointeau pose-dépose pour bracelets qui accompagne l'achat d'un bracelet sur Movado.com. Les barrettes ressort ou les styles à broches de tension avec des bouts étroits et une section intermédiaire plus large, compressible, attachent ces bracelets au boîtier de montre via les trous minuscules dans les ergots.

L'extrémité fourchue de l'outil pointeau pose-dépose pour bracelets sert à appliquer de la pression sur la portion plus large de la barrette pour la comprimer afin de retirer ou d'attacher le bracelet. L'extrémité pointue sert à faire sortir la barrette d'un des bracelets de sorte à l'utiliser avec un nouveau.

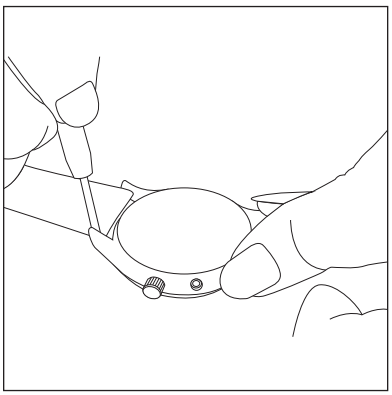

Figure A

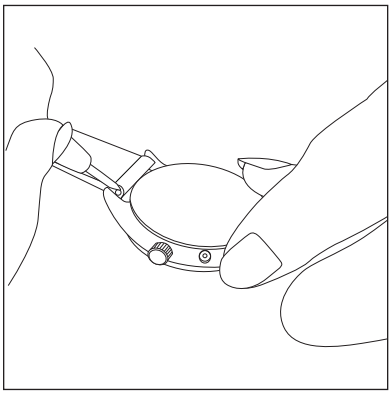

Figure B

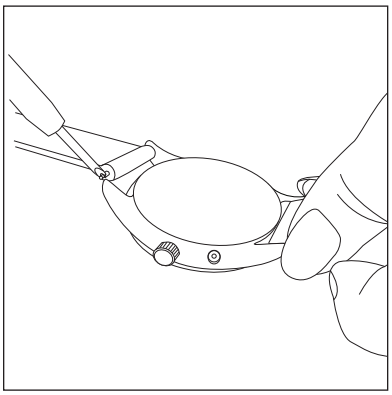

Figure C

Pour retirer un bracelet :

1. La montre dirigée vers le bas sur un chiffon ou une surface douce pour prévenir toute rayure, insérer fermement mais soigneusement l'extrémité fourchue de l'outil pointeau pose-dépose pour bracelets dans l'ergot de la montre et le bracelet. *Figure A.*
2. Appliquer une pression latérale pour comprimer la barrette vers le centre du bracelet. *Figure B.*
3. Une fois le bout de la barrette libérée du trou dans l'ergot de ce côté, manœuvrer délicatement le bracelet pour le sortir du boîtier. L'autre extrémité de la barrette devrait alors sortir facilement du trou sur l'ergot opposé, libérant le bracelet du boîtier de montre. *Figure C.*

   Répéter les étapes ci-dessus pour retirer l'autre moitié du bracelet.

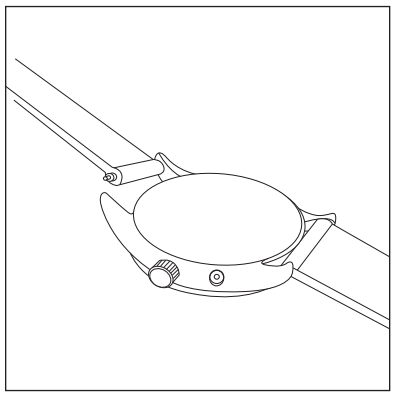

Figure D

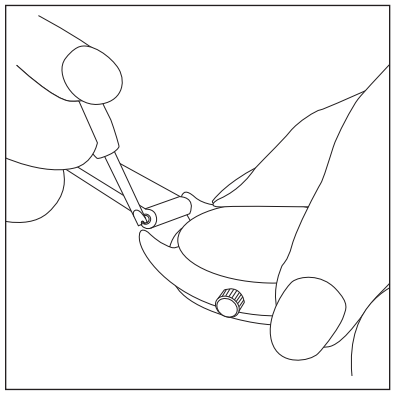

Figure E

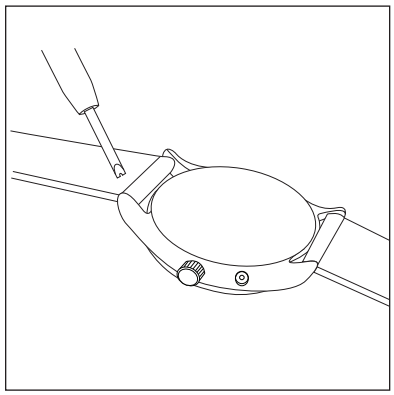

Figure F

Pour attacher un bracelet :

REMARQUES : L'extrémité à boucle du bracelet doit être attachée sur le haut ou du côté 12 h du boîtier.

Si besoin est, utiliser l'extrémité pointue de l'outil pointeau pose-dépose pour bracelets pour retirer une barrette d'un bracelet et la centrer correctement dans un nouveau.

1. Placer la montre face dirigée vers le bas sur un chiffon ou une surface douce pour prévenir toute rayure.
2. La moitié du bracelet dirigée vers le bas, insérer une pointe de la barrette dans le trou de l'ergot. *Figure D.*
3. À l'aide de l'extrémité fourchue de l'outil pointeau pose-dépose pour bracelets pour appliquer une douce pression sur le chant libre du bracelet, comprimer la barrette à ressort vers le centre du bracelet. *Figure E.*
4. Manœuvrer le bracelet en position entre les deux ergots et relâcher lentement la pression tout en guidant le reste de la pointe de barrette dans le trou d'ergot sur ce côté. *Figure F.*
5. Tirer délicatement sur le bracelet pour s'assurer que les deux extrémités de barrette à ressort sont correctement installées dans les trous d'ergot.

   Répéter les étapes ci-dessus pour attacher l'autre moitié du bracelet.

CARACTÉRISTIQUES SPÉCIALES
Ⓔ BRACELET MAILLE FERMOIR À COULISSE

Les bracelets-rubans qui se trouvent sur certains modèles Scuderia Ferrari comportent un fermoir bijouterie à crochet qui permet d'ajuster la taille du bracelet en glissant la barrette du fermoir le longdu bracelet pour un confort personnalisé.

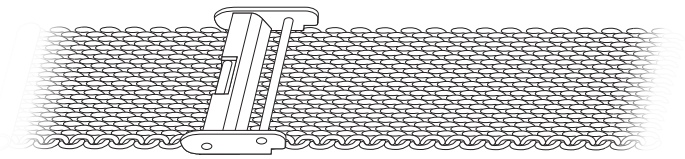

Ci-dessus : Moitié du bracelet-ruban ouvert avec la barrette du fermoir coulissant verrouillée en place.

Ajuster le bracelet :

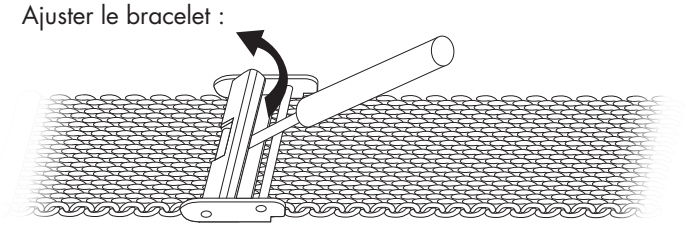

1. Utiliser un outil tel qu'un petit tournevis plat pour ouvrir la languette métallique qui se trouve sur la barrette du fermoir, de manière à libérer le mécanisme de verrouillage de position du fermoir.

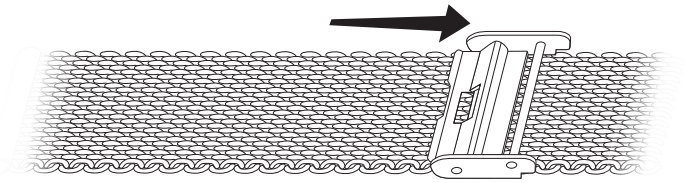

2. Glisser la barrette du fermoir le long du bracelet-ruban dans un sens ou l'autre, jusqu'à la position souhaitée.

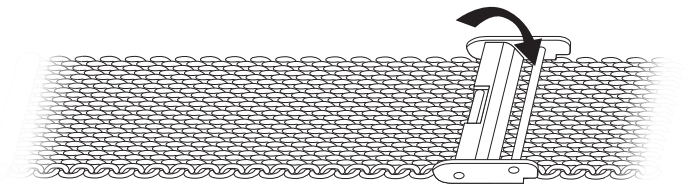

3. Fermer la languette métallique de manière à verrouiller la barrette du fermoir dans la nouvelle position sur le bracelet.

RECOURIR AU SERVICE APRÈS-VENTE

Si votre montre Movado nécessite un entretien ou une réparation, vous pouvez l'apporter ou l'envoyer à tout centre de service après-vente Movado agréé. Visitez https://repairs.mgiservice.com/movado pour obtenir une liste mondiale complète et à jour.

INSTRUCTIONS D'EMBALLAGE ET D'EXPÉDITION

Veillez à inclure votre adresse et votre numéro de téléphone, ainsi qu'une courte note avec des indications spécifiques sur le problème de la montre et/ou la réparation nécessaire. Fournissez la liste de toutes les opérations d'entretien ou de réparation nécessaires.

Enveloppez bien la montre avec du matériel adapté pour la protéger des chocs et utilisez une boîte robuste solidement fermée par du ruban adhésif. N'utilisez pas la boîte-cadeau d'origine de la montre pour l'expédition.

Nous vous conseillons de l'envoyer par courrier recommandé et de faire assurer la montre à hauteur de sa pleine valeur de remplacement.

SUIVI DU SERVICE APRÈS-VENTE EN LIGNE

Aux États-Unis, si vous envoyez votre montre directement à Movado à Moonachie (New Jersey) pour entretien ou réparation, nous vous enverrons un récépissé comportant un code d'utilisateur et un mot de passe personnels. Vous pouvez vous en servir pour autoriser et suivre l'état d'avancement de la réparation de votre montre en ligne depuis notre site Internet sécurisé : https://repairs.mgiservice.com/movado.

ENTRETIEN/RÉPARATION SOUS GARANTIE

La montre Movado est protégée à compter de la date d'achat par une garantie limitée de deux ans. Pour obtenir un service sous la garantie, il faut présenter une preuve d'achat valide. Voir les détails dans la section « Informations sur la Garantie ».
REMARQUE : Movado ne peut être tenu responsable d'aucun dommage indirect ou accessoire résultant de la défaillance ou de la défectuosité de son produit.

INFORMATIONS SUR LA GARANTIE

Non seulement la nouvelle montre Movado est belle en design, elle est fabriquée avec des matériaux et composants de qualité pour offrir une performance précise et fiable. Nous sommes fiers de chaque montre Movado que nous vendons.

GARANTIE LIMITÉE MOVADO

Movado garantit au consommateur original que, pendant une période de deux (2) ans à compter de la date d'achat, sa montre sera exempte de vice de matériau et de fabrication qui empêcherait la montre de fonctionner correctement dans des conditions d'utilisation normale.

Notre responsabilité des vices couverts par la présente garantie est limitée à la réparation ou (à la seule discrétion de Movado) au remplacement de la montre défectueuse, gratuitement.

La présente garantie limitée ne couvre pas les piles analogiques, bracelets en cuir, bracelets, verres, finition plaquée or ou ionique ou PVD, problèmes de nature cosmétique tels que rayures ou usure normale, ou tout dommage émanant d'accidents ou de mauvaise utilisation, ou d'altération, de service ou de réparation effectués par une partie autre qu'un Centre de service agréé Movado.

La présente garantie est annulée si la montre n'a pas été achetée auprès d'un revendeur agréé Movado, ce qui doit être attesté par un justificatif d'achat – un reçu de vente ou un reçu-cadeau daté indiquant le nom du revendeur et un numéro identifiant le style pour la montre Movado.

Toute autre garantie offerte par le revendeur relève de son entière responsabilité. Aucune personne ni société n'est autorisée à modifier les modalités de cette garantie. Cette garantie confère à l'acheteur des droits juridiques particuliers. Celui-ci peut également bénéficier d'autres droits prévus par la loi, susceptibles de varier d'un état ou pays à l'autre. Néanmoins, dans la mesure permise par la loi, la présente garantie limitée est exclusive et remplace toutes les autres garanties, orales, écrites, réglementaires, expresses ou implicites (notamment sans limitation les garanties de qualité marchande et d'adéquation à un usage particulier), toutes expressément exclues par la présente.

Veuillez adresser tout recours à la garantie Movado à un Centre de service après-vente agréé Movado. Pour en trouver un près de chez vous, allez à https://repairs.mgiservice.com/movado, cliquez sur le logo Movado, puis sur le bouton « CHERCHER UN REVENDEUR OU UN CENTRE DE RÉPARATION » sur le côté droit de la fenêtre « CRÉER VOTRE COMPTE ». Pour y accéder maintenant, cliquez ici.

REMARQUE : Pour toute information sur la garantie des smartwatches Movado, cliquez ici.

CENTRES DE SERVICE APRÈS-VENTE AGRÉÉS MOVADO

Pour trouver un centre de service après-vente agréé dans votre région géographique globale, visitez https://repairs.mgiservice.com/movado, cliquez sur le logo Movado, puis cliquez sur FIND AN AUTHORIZED WATCH REPAIR LOCATION (« RECHERCHER UN CENTRE DE RÉPARATION AGRÉÉ ») dans la barre de menus située sur le côté gauche de l'écran. Pour y accéder maintenant, cliquez ici.