MOVADO

INSTRUCCIONES DE USO
GUÍA DE SERVICIO TÉCNICO Y GARANTÍA

ÍNDICE

	PÁGINA
ACERCA DE MOVADO	3
CUIDADO Y MANTENIMIENTO	4
INSTRUCCIONES DE USO	
1 Modelos estándar de 2 manecillas con día y fecha – a cuarzo (Incluye los modelos BOLD Evolution con día y fecha)	6
2 Modelos estándar de 2 y 3 manecillas – automáticos y a cuarzo (Incluye los relojes automáticos 1881 para mujeres y la mayoría de los relojes con esfera Museum Movado)	7
3 Modelos estándar de 3 manecillas con fecha y Modelos de 3 manecillas con día y fecha – automáticos y a cuarzo (Incluye los relojes automáticos Museum Classic, los relojes automáticos 1881 para hombres, Red Label, los relojes a cuarzo SE y automáticos SE, selectos relojes de la Serie 800 a cuarzo y los relojes automáticos de la Serie 800, selectos relojes a cuarzo Vizio y los relojes automáticos Vizio y los relojes Datron y Disco Volante de la serie Heritage de Movado)	8
4 Automático estándar con 3 manecillas (Incluye BOLD Fusion Automatic)	9
5 Cronógrafo automático 1/4 de segundo – Tipo A (Incluye los modelos automáticos con cronógrafo SE y Heritage Super Sub Sea)	10
6 Cronógrafo de cuarzo con 1/1 de segundo – Tipo A (Incluye los cronógrafos a cuarzo de la Serie 800 y los cronógrafos BOLD TR90 de Movado)	14
7 Cronógrafo de cuarzo con 1/5 de segundo – Tipo B (Selectos modelos de cronógrafos BOLD de Movado de 38 mm)	17
8 Cronógrafo de cuarzo con 1/10 de segundo – Tipo B (Selectos cronógrafos a cuarzo Vizio)	19
9 Cronógrafo de cuarzo con 1/10 de segundo – Tipo C (Incluye los modelos Circa de la Serie Heritage y Museum Sport de Movado)	21
10 Cronógrafo de cuarzo con 1/10 de segundo – Tipo D (Selectos cronógrafos a cuarzo BOLD de Movado de 38 mm)	24
11 Cronógrafo de cuarzo 1/1 de segundo – Tipo C (Incluye los modelos de cronógrafo Calendoplan serie Heritage de Movado)	26
CARACTERÍSTICAS ESPECIALES	
A Bisel giratorio	29
B Corona de rosca	30
C Anillo reflector giratorio	31
D Pulseras intercambiables	32
E Cierre corredizo y brazalete de malla	33
SERVICIO TÉCNICO	34
INFORMACIÓN SOBRE LA GARANTÍA	35
CENTROS DE SERVICIO TÉCNICO AUTORIZADOS DE MOVADO	36

MOVADO

Movado, una empresa suiza de primer orden conocida por su diseño moderno, ha registrado más de 100 patentes y obtenido más de 200 galardones internacionales por su talento artístico e innovación desde 1881. Movado es el sello distintivo de algunos de los más famosos relojes jamás creados, en particular, el modelo Movado Museum®.

Diseñada en 1947 por Nathan George Horwitt y considerada un icono del Modernismo, su esfera se caracteriza por un único punto situado a las 12 que simboliza la posición del sol al mediodía y ha recibido un reconocimiento unánime por la pureza de un diseño sin parangón en la historia de la relojería.

Todos los relojes Movado tienen la distinción de un legado de innovación en el diseño y una dedicación al futuro del tiempo. Felicitaciones por su compra.

CUIDADO Y MANTENIMIENTO

Como todos los mecanismos de precisión, su reloj Movado tiene que seguir un mantenimiento periódico para garantizar un funcionamiento óptimo. Este mantenimiento implica desmontar todas las piezas, limpiarlas, cambiar las que estén gastadas, volverlas a montar y lubricar el movimiento. Se recomienda hacerlo una vez cada 3 a 5 años, aparte de cambiar la pila cuando sea necesario.

No intente repararlo por su cuenta. Si el reloj necesita alguna reparación o algún ajuste, envíelo o llévelo personalmente a uno de los centros de servicio técnico autorizados de Movado. Para el listado mundial más completo y actualizado, visite https://repairs.mgiservice.com/movado.

NOTA: Movado sólo se hace responsable del servicio realizado por sus centros de servicio técnico autorizados.

GOLPES

Todos los relojes Movado cuentan con movimientos resistentes a los impactos, que se prueban uno por uno para garantizar que cumplan los estándares internacionales.

POLVO

Cuando la integridad de la caja, el cristal o la corona se ha visto comprometida, puede llegar a entrar polvo en el interior del reloj. Incluso una pequeña partícula es capaz de detener el movimiento. Por ello, debe llevar el reloj a reparar inmediatamente si observa que el cristal está flojo, si presenta algún golpe o grieta, o si la caja o la corona presentan algún desperfecto.

MAGNETISMO

Exponer un reloj a campos magnéticos intensos puede alterar su funcionamiento e incluso llegar a pararlo. Los relojes de cuarzo recuperan la marcha sin que se vea afectada su precisión al salir del campo magnético. En cambio, con los relojes mecánicos no siempre ocurre así, de modo que, en algunas ocasiones, es necesario desmagnetizarlos.

RESISTENCIA AL AGUA

Todos los relojes Movado se prueban para garantizar que cumplan los estándares internacionales en materia de resistencia al agua.

La mayoría de los modelos son resistentes al agua hasta 3 bar (30 metros/3 ATM/99 pies); ciertos modelos son resistentes al agua hasta mayores presiones y profundidades, según se indica en la esfera o parte trasera de la caja.

PRECAUCIÓN: Si el límite de resistencia al agua no aparece indicado en su reloj, no lo someta a una presión o profundidad superior a 3 bar (30 metros/3 ATM/99 pies) o su reloj podría resultar dañado y se cancelará su garantía.

IMPORTANTE: En el caso de los cronógrafos, no accione la corona ni los botones ni cualquier otro botón cuando el reloj esté sumergido.

NOTA: Movado no se hace responsable de los daños sufridos por el reloj por culpa de infiltraciones de agua provocadas por un uso inadecuado o por daños en la caja, la corona, las juntas o el cristal.

CUIDADO Y MANTENIMIENTO

Para conservar la resistencia al agua, es necesario realizar un mantenimiento anual. Las juntas y la corona que sellan la caja se pueden desgastar y deteriorar con el uso normal. Por ello, estas piezas tienen que examinarse y cambiarse si es necesario cada vez que se lleva el reloj al servicio técnico, aunque sólo sea para cambiar la pila.

El centro de servicio técnico autorizado comprobará sistemáticamente la resistencia al agua como parte de la rutina cada vez que lleve el reloj.

OTRAS PRECAUCIONES:
Si el reloj está equipado con botones o corona de rosca, asegúrese de apretarlos bien después de cada operación.

La resistencia al agua se refiere únicamente a la caja y no a las correas. Como es lógico, algunas correas no se pueden utilizar bajo el agua ni en condiciones de mucha humedad. Consulte las instrucciones sobre el CUIDADO DE LA CORREA.

No someta el reloj a cambios de temperatura bruscos o excesivos.

Evite que el reloj sufra golpes contra objetos o superficies duras. Si el reloj sufre un impacto fuerte, llévelo al servicio técnico para verificar que no se haya visto afectada su resistencia al agua.

Limpie el reloj regularmente con un paño suave humedecido con agua dulce, especialmente si ha estado en contacto con agua de mar.

CUIDADO DE LA CORREA

La duración de la correa depende del cuidado que tenga y de sus hábitos de uso, así como del clima del lugar donde reside. Por ello, un cuidado adecuado ayudará a mantenerla en buenas condiciones durante más tiempo.

Las correas de piel deben mantenerse secas. El contacto con el agua puede hacerlas quebradizas y provocar que se acaben rompiendo. Para conservar el acabado de la piel, evite que entre en contacto con perfumes. Si ha estado expuesta a agua salada o clorada, límpiela con cuidado con un paño humedecido con agua dulce y déjela secar.

NOTA: Las correas de los relojes Movado no están cubiertas por la garantía de los relojes Movado.

INFORMACIÓN SOBRE LA PILA

Los relojes de cuarzo Movado llevan una pila de 1,55 voltios de óxido de plata especialmente diseñada para relojes. En condiciones normales de uso, su duración estimada es de 18 a 36 meses.

NOTA: Un uso frecuente de las funciones especiales, como el cronómetro en los modelos cronógrafo, puede reducir la duración de la pila.

Indicación de batería baja: En muchos modelos, el segundero comenzará a moverse a saltos de 4 segundos cuando la pila esté a punto de agotarse, para indicar que hay que cambiarla.

Cambiar la pila: Es importante usar solamente las pilas recomendadas por Movado. Lleve o envíe su reloj a un centro de servicio técnico autorizado para cambiar la pila. La pila usada será eliminada o reciclada convenientemente. No intente de cambiar la pila por su cuenta.

① MODELOS ESTÁNDAR DE 2 MANECILLAS CON DÍA Y FECHA – A CUARZO

Incluye los modelos BOLD Evolution con día y fecha

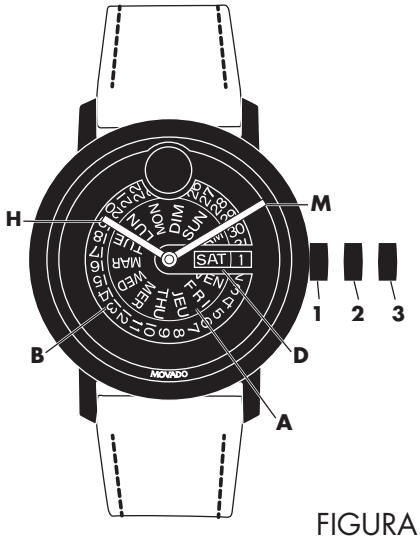

FIGURA A

LEYENDA:

H – Manecilla de las horas
M – Manecilla de los minutos
D – Ventana del día/fecha
1, 2, 3 – Posiciones de la corona
A – Placa indicadora del día
B – Placa indicadora de la fecha

Posiciones de la corona:

Posición 1 – Posición normal de funcionamiento; la corona empujada contra la caja.

Posición 2 – Corrección de la fecha + día:
Corrección del día:
Tire de la corona hacia afuera a la posición 2 (el reloj sigue funcionando). Gire la corona en el sentido contrario a las manecillas del reloj hasta que aparezca el día de la semana deseado en el lenguaje requerido. Empuje la corona de nuevo a la posición 1.

Posición 3 – Posición para programar la hora
Tire de la corona hacia afuera a la posición 3 (el reloj se detiene). Gire la corona hasta que aparezca la hora actual. Empuje la corona de nuevo a la posición 1.

Para programar la hora:

1. Tire de la corona hacia afuera a la posición 3; el reloj se detiene.
2. Gire la corona en cualquier dirección para que las manecillas lleguen a la hora deseada.
3. Empuje la corona de nuevo hacia la posición 1; el reloj comienza a funcionar de nuevo, ahora con la hora corregida.

Para corregir la fecha:

1. Tire de la corona hacia afuera a la posición 2; el reloj continúa funcionando.
2. Gire la corona en el sentido de las manecillas hasta que aparezca la fecha correcta en la pantalla del día/fecha D.
3. Empuje la corona de nuevo a la posición 1.

Para corregir el día:

1. Tire de la corona hacia afuera a la posición 2; el reloj continúa funcionando.
2. Gire la corona en el sentido contrario de las manecillas hasta que aparezca el día correcto en la pantalla del día/fecha D.
3. Empuje la corona de nuevo a la posición 1.

② MODELOS ESTÁNDAR DE 2 Y 3 MANECILLAS AUTOMÁTICOS Y A CUARZO

Incluye los relojes automáticos 1881 para mujeres y la mayoría de los relojes con esfera Museum Movado

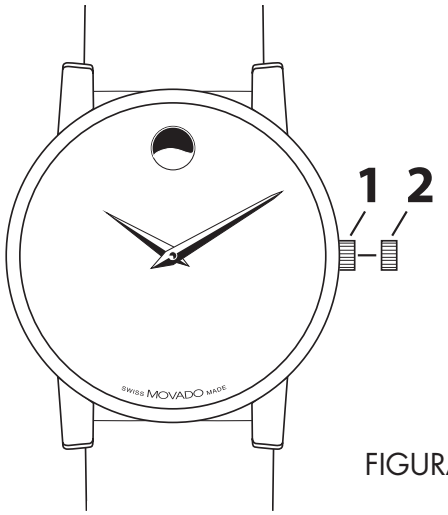

FIGURA A

Los relojes automáticos no contienen pilas. Se cargan con el movimiento de la muñeca. Si no se usa el reloj dejará de funcionar en aproximadamente 38 horas. Para reactivarlo, gire la corona en el sentido de las manecillas del reloj 20 a 30 veces hasta que comience a moverse la manecilla del segundero. Es muy probable que tenga que reprogramar la hora y la fecha.

Posiciones de la corona:

Posición 1 – Posición normal de funcionamiento. Corona a ras de caja.

Posición 2 – Para programar la HORA: Gire la corona en la dirección conveniente.

Para dar cuerda manualmente a un movimiento automático:

El movimiento del brazo durante las actividades cotidianas debería bastar para mantener cargado el movimiento de un Movado automático. Sin embargo, si hace más de 38 horas que no lleva puesto el reloj y éste se ha parado, tendrá que darle cuerda a mano antes de ponerlo en hora:

1. Coloque la corona en la posición 1 y gírela en la dirección de las manecillas del reloj unas 20 veces aproximadamente.
2. Ajuste la hora siguiendo las instrucciones anteriores.

③ MODELOS ESTÁNDAR DE 3 MANECILLAS CON FECHA Y MODELOS DE 3 MANECILLAS CON DÍA Y FECHA – AUTOMÁTICOS Y A CUARZO

Incluye los relojes automáticos Museum Classic, los relojes automáticos 1881 para hombres, Red Label, los relojes a cuarzo SE y automáticos SE, selectos relojes de la Serie 800 a cuarzo y los relojes automáticos de la Serie 800, selectos relojes a cuarzo Vizio y los relojes automáticos Vizio y los relojes Datron y Disco Volante de la serie Heritage de Movado

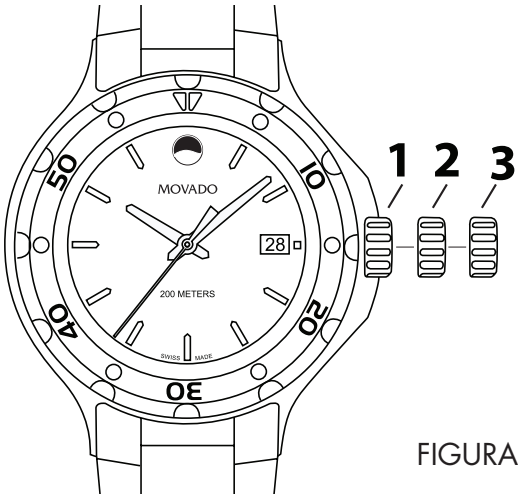

FIGURA A

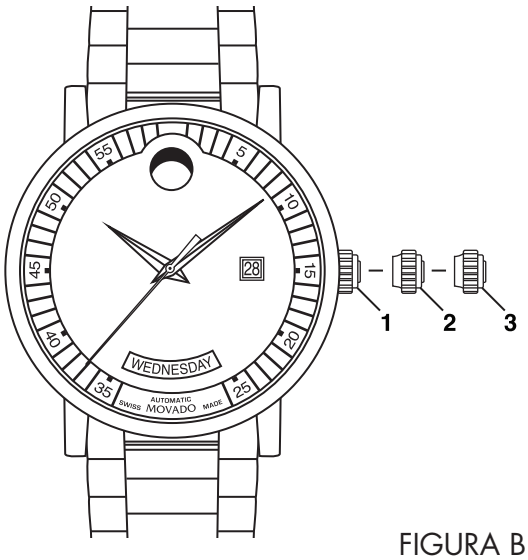

FIGURA B

Posiciones de la corona:

Posición 1 – Posición normal de funcionamiento. Corona a ras de caja.

Posición 2 – Para cambiar la FECHA*: Gire la corona en el sentido de las manecillas del reloj. Para cambiar el DÍA*: Gire la corona en el sentido contrario a las manecillas del reloj.

Posición 3 – Para cambiar la HORA*: Gire la corona en la dirección conveniente.

*IMPORTANTE: NO programe la fecha en los modelos Vizio cuando la hora esté entre las 21:30 y las 03:00 y los cambios automáticos en el calendario ya hayan comenzado. Hacerlo podría dañar el mecanismo.

*NOTA: Si el reloj tiene corona de rosca, antes de cambiar la fecha (y el día de la semana) o la hora, tiene que desenroscar primero la corona girándola en el sentido contrario a las manecillas del reloj unas seis vueltas aproximadamente. Una vez cambiada la hora y la fecha (y el día de la semana), la corona tiene que roscarse otra vez para garantizar la resistencia al agua de la caja.

Para dar cuerda manualmente a un movimiento automático:

El movimiento del brazo durante las actividades cotidianas debería bastar para mantener cargado el movimiento de un reloj Movado automático. Sin embargo, si hace más de 38 horas que no lleva puesto el reloj y éste se ha parado, tendrá que darle cuerda a mano antes de ponerlo en hora:

1. Coloque la corona en la posición 1 y gírela en la dirección de las manecillas del reloj unas 20 veces aproximadamente.
2. Ajuste la hora siguiendo las instrucciones anteriores.

④ AUTOMÁTICO ESTÁNDAR CON 3 MANECILLAS

Incluye BOLD Fusion Automatic

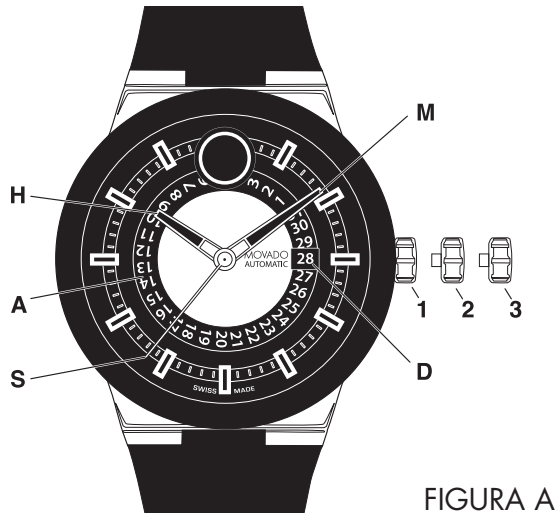

FIGURA A

LEYENDA:

A – Placa indicadora de la fecha
D – Ventana de la fecha
H – Manecilla de las horas
M – Manecilla de los minutos
S – Manecilla de los segundos
1, 2, 3 – Posiciones de la corona

Posiciones de la corona:

Posición 1 – Posición normal de funcionamiento; corona empujada hacia la caja.

Posición 2 – Corrección de la fecha:
Tire de la corona hasta la posición 2 (reloj todavía en marcha).
Gire la corona en el sentido contrario a las manecillas del reloj hasta que aparezca la fecha deseada en la ventana de la fecha D. Empuje la corona hasta la posición 1.

Posición 3 – Posición de programación de la hora:
Tire de la corona hasta la posición 3 (reloj parado).
Gire la corona en cualquier dirección hasta visualizar la hora correcta.
Empuje la corona hasta la posición 1.

Para dar cuerda manualmente a un movimiento automático:

El movimiento del brazo durante las actividades cotidianas debería bastar para mantener cargado el movimiento de su Movado automático. Sin embargo, si hace 40 horas o más que no lleva puesto el reloj y este se ha parado, tendrá que darle cuerda a mano antes de ponerlo en hora:

1. Coloque la corona en la posición 1 y gírela en la dirección de las manecillas del reloj unas 20 veces aproximadamente.
2. Ajuste la hora siguiendo las instrucciones anteriores.

Los relojes automáticos no contienen pilas.
Se cargan con el movimiento de la muñeca.
Si no se usa el reloj, dejará de funcionar en aproximadamente 40 horas. Para reactivarlo, gire la corona en el sentido de las manecillas del reloj 20 a 30 veces hasta que comience a moverse la manecilla de los segundos. Es muy probable que tenga que reprogramar la hora y la fecha.

⑤ CRONÓGRAFO AUTOMÁTICO 1/4 DE SEGUNDO – TIPO A

Incluye los modelos automáticos con cronógrafo SE

FIGURA A

LEYENDA:
H – Manecilla de las horas
M – Manecilla de los minutos
S – Manecilla de los segundos pequeña
C – Contador de 60 segundos del cronógrafo
E – Contador de 30 minutos del cronógrafo
F –Contador de 12 horas del cronógrafo
D – Ventana de la fecha
1, 2, 3 – Posiciones de la corona
A – Botón del cronógrafo (iniciar/parar)
B – Botón del cronógrafo (volver a cero)

Posiciones de la corona:
Posición 1 – Posición normal de funcionamiento para dar cuerda manualmente (gire la corona en el sentido de las manecillas del reloj).
NOTA: Es necesario desatornillar la corona antes de dar cuerda manualmente.

Posición 2 – Para programar la FECHA: Gire la corona en el sentido contrario a las manecillas del reloj.
Posición 3 – Gire la corona en cualquier dirección.

Este modelo de cronógrafo cuenta con un minutero (hasta 30 minutos), una manecilla de horas y un segundero pequeño; manecilla de 1/4 de segundo del cronógrafo montada en el centro; y detalle de de ventana de la fecha. Permite medir acontecimientos de hasta 12 horas de duración con una precisión de 1/4 de segundo.

NOTA: Si su reloj tiene corona de rosca, antes de configurar la fecha (día/fecha) o la hora de dar cuerda manualmente, tiene que desbloquear primero la corona girándola en el sentido contrario a las manecillas del reloj unas seis rotaciones. Después de configurar la hora/fecha (día/fecha), debe volver a enroscar la corona en la caja para garantizar la resistencia al agua.

Para dar cuerda manualmente a un movimiento automático:
El movimiento del brazo durante las actividades cotidianas debería bastar para mantener cargado el movimiento de su Movado automático. Sin embargo, si hace 62 horas o más que no lleva puesto el reloj y este se ha parado, tendrá que darle cuerda a mano antes de ponerlo en hora:

1. Coloque la corona en la posición 1 y gírela en la dirección de las manecillas del reloj unas 20 veces aproximadamente.
2. Ajuste la hora siguiente las instrucciones anteriores.

Los relojes automáticos no contienen pilas.
Se cargan con el movimiento de la muñeca.
Si no se usa el reloj, dejará de funcionar en aproximadamente 62 horas. Para reactivarlo, gire la corona en el sentido de las manecillas del reloj 20 a 30 veces hasta que comience a moverse la manecilla del segundero. Es muy probable que tenga que reprogramar la hora y la fecha.

⑤ CRONÓGRAFO AUTOMÁTICO 1/4 DE SEGUNDO – TIPO A

Incluye los modelos automáticos con cronógrafo SE

PROGRAMAR LA HORA Y LA FECHA

Para programar la hora:

1. Si el modelo tiene corona de rosca, desenrósquela. Consulte el apartado "Corona de rosca" si necesita más instrucciones.
2. Coloque la corona en la posición 3. El reloj se parará.
3. Gire la corona en un sentido o en otro según convenga hasta seleccionar la hora deseada.
4. Coloque la corona en la posición 1 inicial. El reloj se volverá a poner en marcha.
5. Si el modelo tiene corona de rosca, enrósquela otra vez.

Para ajustar la hora hasta el segundo exacto:

1. Si el modelo tiene corona de rosca, desenrósquela.
2. En cuanto la manecilla de los segundos pequeña S llegue a la posición "60", tire de la corona hasta la posición 3. Entonces, el reloj se detendrá.
3. Gire la corona para mover las manecillas hasta la hora actual, asegurándose de que la fecha cambie a medianoche, no a mediodía.
4. Avance las manecillas ligeramente respecto de la hora correcta y, a continuación, gire lentamente la corona en el sentido contrario a las manecillas del reloj para alinear el minutero con el índice del minuto correcto.
5. Tome como referencia una señal horaria fiable (como por ejemplo la de una emisora de radio). Cuando suenen las señales horarias, empuje la corona hasta la posición 1. El reloj se volverá a poner en marcha, ahora con la hora exacta.
6. Si el modelo tiene corona de rosca, enrósquela otra vez.

Para corregir la fecha (método rápido):

1. Una vez desenroscada la corona,
2. Colóquela en la posición 2. El reloj sigue funcionando.
3. Gire la corona en la dirección de las manecillas del reloj hasta que aparezca la fecha correcta en la ventanilla D.
4. Coloque la corona de nuevo en la posición 1 y enrósquela.

NOTA: Si cambia la fecha entre las 21:00 y 00:00 (medianoche), cuando el cambio automático de la fecha se está produciendo, tiene que seleccionar el día siguiente: La fecha no avanzará automáticamente a medianoche si se ha cambiado siguiendo el método rápido durante estas horas.

FUNCIONES DE CRONÓGRAFO:

Descripción general:

Use los botones A y B para manejar el cronógrafo. Al pulsar el botón A por primera vez, se pondrá en marcha el cronógrafo. Al pulsar el botón A por segunda vez, se parará el cronógrafo para saber el tiempo que ha transcurrido. Al pulsar el botón A por tercera vez, el cronógrafo se pondrá en marcha de nuevo. Al pulsar el botón B, las manecillas C, E y F del cronógrafo volverán a cero.

Funciones de cronógrafo sencillas:

Para medir la duración de un solo evento continuado:

1. Pulse el botón A para poner en marcha el cronógrafo.
2. Pulse el botón A por segunda vez para detener el cronógrafo y ver la posición de las 3 manecillas del cronógrafo y determinar cuánto tiempo ha transcurrido, por ejemplo: 2 horas, 4 minutos, 38 segundos y 3/4 de segundo.
3. Pulse el botón B para poner a cero las manecillas del cronógrafo.

⑤ CRONÓGRAFO AUTOMÁTICO 1/4 DE SEGUNDO – TIPO A

Incluye los modelos Heritage Super Sub Sea

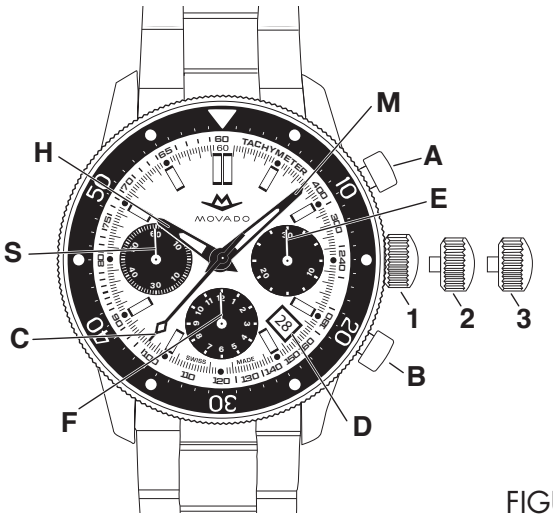

FIGURA A

LEYENDA:
H – Manecilla de las horas
M – Manecilla de los minutos
S – Manecilla de los segundos pequeña
C – Contador de 60 segundos del cronógrafo
E – Contador de 30 minutos del cronógrafo
F – Contador de 12 horas del cronógrafo
D – Ventana de la fecha
1, 2, 3 – Posiciones de la corona
A – Botón del cronógrafo (iniciar/parar)
B – Botón del cronógrafo (tiempo parcial/volver a cero)

Posiciones de la corona:
Posición 1 – Posición normal de funcionamiento; la corona empujada contra la caja.
Posición 2 – Para programar la FECHA: Gire la corona en el sentido contrario a las manecillas del reloj.
Posición 3 – Gire la corona en cualquier dirección.

Este modelo de cronógrafo cuenta con un minutero (hasta 30 minutos), una manecilla de horas y un segundero pequeño; manecilla de 1/4 de segundo del cronógrafo montada en el centro; y detalle de de ventana de la fecha. Permite medir acontecimientos de hasta 12 horas de duración con una precisión de 1/4 de segundo.

NOTA: Si su reloj tiene corona de rosca, antes de configurar la fecha (día/fecha) o la hora de dar cuerda manualmente, tiene que desbloquear primero la corona girándola en el sentido contrario a las manecillas del reloj unas seis rotaciones. Después de configurar la hora/fecha (día/fecha), debe volver a enroscar la corona en la caja para garantizar la resistencia al agua.

Para dar cuerda manualmente a un movimiento automático:
El movimiento del brazo durante las actividades cotidianas debería bastar para mantener cargado el movimiento de su Movado automático. Sin embargo, si hace 62 horas o más que no lleva puesto el reloj y este se ha parado, tendrá que darle cuerda a mano antes de ponerlo en hora:

1. Coloque la corona en la posición 1 y gírela en la dirección de las manecillas del reloj unas 20 veces aproximadamente.
2. Ajuste la hora siguiente las instrucciones anteriores.

Los relojes automáticos no contienen pilas.
Se cargan con el movimiento de la muñeca.
Si no se usa el reloj, dejará de funcionar en aproximadamente 62 horas. Para reactivarlo, gire la corona en el sentido de las manecillas del reloj 20 a 30 veces hasta que comience a moverse la manecilla del segundero. Es muy probable que tenga que reprogramar la hora y la fecha.

PROGRAMAR LA HORA Y LA FECHA

Para programar la hora:

1. Si el modelo tiene corona de rosca, desenrósquela. Consulte el apartado "Corona de rosca" si necesita más instrucciones.

⑤ CRONÓGRAFO AUTOMÁTICO 1/4 DE SEGUNDO – TIPO A

Incluye los modelos Heritage Super Sub Sea

2. Coloque la corona en la posición 3. El reloj se parará.
3. Gire la corona en un sentido o en otro según convenga hasta seleccionar la hora deseada.
4. Coloque la corona en la posición 1 inicial. El reloj se volverá a poner en marcha.
5. Si el modelo tiene corona de rosca, enrósquela otra vez.

Para ajustar la hora hasta el segundo exacto:

1. Si el modelo tiene corona de rosca, desenrósquela.
2. En cuanto la manecilla de los segundos pequeña S llegue a la posición "60", tire de la corona hasta la posición 3. Entonces, el reloj se detendrá.
3. Gire la corona para mover las manecillas hasta la hora actual, asegurándose de que la fecha cambie a medianoche, no a mediodía.
4. Avance las manecillas ligeramente respecto de la hora correcta y, a continuación, gire lentamente la corona en el sentido contrario a las manecillas del reloj para alinear el minutero con el índice del minuto correcto.
5. Tome como referencia una señal horaria fiable (como por ejemplo la de una emisora de radio). Cuando suenen las señales horarias, empuje la corona hasta la posición 1. El reloj se volverá a poner en marcha, ahora con la hora exacta.
6. Si el modelo tiene corona de rosca, enrósquela otra vez.

Para corregir la fecha (método rápido):

1. Colóquela en la posición 2. El reloj sigue funcionando.
2. Gire la corona en la dirección de las manecillas del reloj hasta que aparezca la fecha correcta en la ventanilla D.
3. Coloque la corona de nuevo en la posición 1 y enrósquela.

NOTA: Si se cambia la fecha entre las 21:00 y las 00:00 (medianoche), cuando el cambio automático de la fecha se está produciendo, tiene que seleccionar el día siguiente: La fecha no avanzará automáticamente a medianoche si se ha cambiado siguiendo el método rápido durante estas horas.

FUNCIONES DE CRONÓGRAFO:

Descripción general:

Use los botones A y B para manejar el cronógrafo. Al pulsar el botón A por primera vez, se pondrá en marcha el cronógrafo. Al pulsar el botón A por segunda vez, se parará el cronógrafo para saber el tiempo que ha transcurrido. Al pulsar el botón A por tercera vez, el cronógrafo se pondrá en marcha de nuevo. Al pulsar el botón B, las manecillas C, E y F del cronógrafo volverán a cero.

Funciones de cronógrafo sencillas:

Para medir la duración de un solo evento continuado:

1. Pulse el botón A para poner en marcha el cronógrafo.
2. Pulse el botón A por segunda vez para detener el cronógrafo y ver la posición de las 3 manecillas del cronógrafo y determinar cuánto tiempo ha transcurrido, por ejemplo: 2 horas, 4 minutos, 38 segundos, 3/4 de segundo.
3. Pulse el botón B para poner a cero las manecillas del cronógrafo.

⑥ CRONÓGRAFO DE CUARZO CON 1/1 DE SEGUNDO – TIPO A

Incluye cronógrafos a cuarzo de la Serie 800 y los cronógrafos BOLD TR90 de Movado

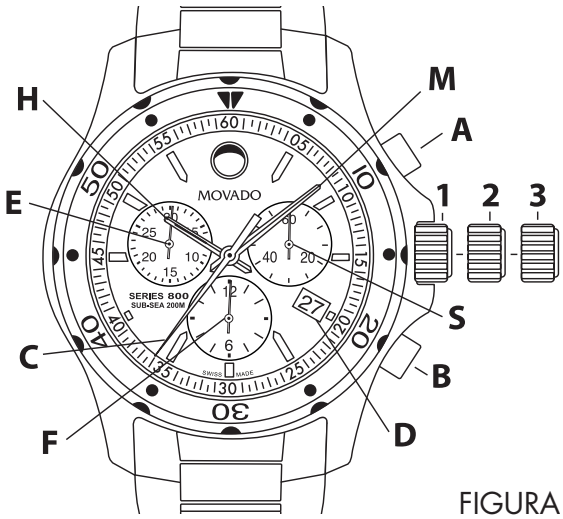

FIGURA A

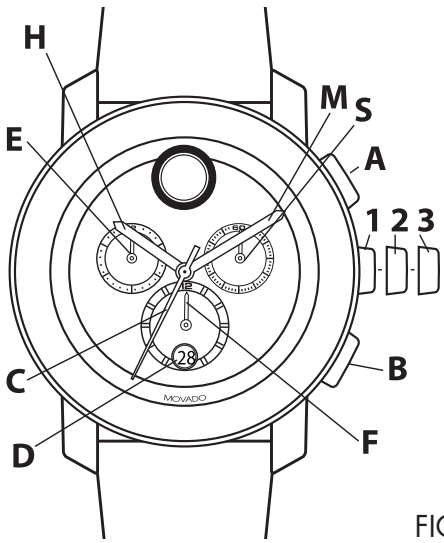

FIGURA B

LEYENDA:

H – Manecilla de las horas
M – Manecilla de los minutos
S – Manecilla de los segundos pequeña
C – Contador de 60 segundos del cronógrafo
E – Contador de 30 minutos del cronógrafo
F –Contador de 12 horas del cronógrafo
D – Ventana de la fecha
1, 2, 3 – Posiciones de la corona
A – Botón del cronógrafo (iniciar/parar)
B – Botón del cronógrafo (tiempo parcial/volver a cero)

Estos modelos cronógrafo cuentan con un minutero (hasta 30), una manecilla de horas y un segundero pequeño; segundero de cronógrafo montado en el centro; y ventana de la fecha o la fecha grande. Permite medir acontecimientos hasta 12 horas de duración con una precisión de un segundo.

PROGRAMAR LA HORA Y LA FECHA

Para programar la hora:

1. Si el modelo tiene corona de rosca, desenrósquela. Consulte el apartado "Corona de rosca" si necesita más instrucciones.
2. Coloque la corona en la posición 3. El reloj se parará.
3. Gire la corona en un sentido o en otro según convenga hasta seleccionar la hora actual.
4. Coloque la corona en la posición 1 inicial. El reloj se volverá a poner en marcha.
5. Si el modelo tiene corona de rosca, enrósquela otra vez.

Para ajustar la hora hasta el segundo exacto:

1. Si el modelo tiene corona de rosca, desenrósquela.
2. En cuanto la manecilla de los segundos pequeña S llegue a la posición "60", tire de la corona hasta la posición 3. Entonces, el reloj se detendrá.
3. Gire la corona para mover las manecillas hasta la hora actual, asegurándose de que la fecha cambie a medianoche, no a mediodía.
4. Avance las manecillas ligeramente respecto de la hora correcta y, a continuación, gire lentamente la corona en el sentido contrario a las manecillas del reloj para alinear el minutero con el índice del minuto correcto.
5. Tome como referencia una señal horaria fiable, como por ejemplo la de una emisora de radio. Cuando suenen las señales horarias, empuje la corona hasta la posición 1. El reloj se volverá a poner en marcha. Ahora, ponga la hora exacta.

⑥ CRONÓGRAFO DE CUARZO CON 1/1 DE SEGUNDO – TIPO A

Incluye cronógrafos a cuarzo de la Serie 800 y los cronógrafos BOLD TR90 de Movado

6. Si el modelo tiene corona de rosca, enrósquela otra vez.

Para corregir la fecha (método rápido):

1. Una vez desenroscada la corona, colóquela en la posición 2. El reloj sigue funcionando.
2. Gire la corona en la dirección de las manecillas del reloj hasta que aparezca la fecha correcta en la ventanilla D.
3. Coloque la corona de nuevo en la posición 1 y enrósquela.

NOTA: Si se cambia la fecha entre las 21:00 y 00:00 (medianoche), cuando el cambio automático de la fecha se está produciendo, tiene que seleccionar el día siguiente: La fecha no avanzará automáticamente a medianoche si se ha cambiado siguiendo el método rápido durante estas horas.

Para programar la fecha y la hora después de cambiar la pila:

1. Una vez desenroscada la corona, colóquela en la posición 2. El reloj sigue funcionando.
2. Gire la corona en la dirección de las manecillas del reloj hasta que aparezca la fecha del día anterior en la ventanilla D.
3. Coloque la corona en la posición 3. El reloj se parará.
4. Gire la corona en la dirección de las manecillas del reloj hasta que aparezca la fecha de hoy en la ventanilla D.
5. Siga girando la corona en la dirección de las manecillas del reloj hasta que las manecillas marquen la hora correcta.

NOTA: Al cambiar la hora, fíjese si es de la mañana o de la tarde.

6. Coloque la corona de nuevo en la posición 1 y enrósquela.

FUNCIONES DE CRONÓGRAFO

Descripción general

Use los botones A y B para manejar el cronógrafo. Al pulsar el botón A por primera vez, se pondrá en marcha el cronógrafo. Al pulsar el botón A por segunda vez, se parará el cronógrafo para saber el tiempo que ha transcurrido. Al pulsar el botón A por tercera vez, el cronógrafo se pondrá en marcha de nuevo. Al pulsar el botón B, las manecillas C, E y F del cronógrafo volverán a cero. Ajustar la hora no afecta al funcionamiento del cronógrafo, pero bloquea los botones A y B mientras la corona esté abierta.

NOTA: La corona tiene que estar en la posición 1 y las manecillas a cero para poder poner en marcha el cronógrafo. Pulse el botón B para poner las manecillas a cero.

IMPORTANTE: No pulse el botón A ni el botón B si la corona está en la posición 2 o 3. Si, por accidente, pulsa estos botones y la corona no está bajada bien a ras de la caja, podría desincronizarse alguna manecilla del cronógrafo. Si sucediera esto, siga las instrucciones que aparecen al final sobre cómo sincronizar las manecillas del cronógrafo.

Funciones de cronógrafo sencillas:

Para medir la duración de un solo hecho continuado:

1. Pulse el botón A para poner en marcha el cronógrafo.
2. Pulse el botón A por segunda vez para detener el cronógrafo y ver la posición de las 3 manecillas del cronógrafo y determinar cuánto tiempo ha transcurrido, por ejemplo: 1 hora, 8 minutos,47 segundos.
3. Pulse el botón B para poner a cero las manecillas del cronógrafo.

Funciones de tiempo acumulativo:

Para medir el tiempo acumulado de una serie de sucesos más breves, por ejemplo el tiempo real de juego de un partido de fútbol americano, donde el juego sufre frecuentes interrupciones:

1. Pulse el botón A para poner en marcha el cronógrafo.
2. Pulse el botón A por segunda vez para

⑥ CRONÓGRAFO DE CUARZO CON 1/1 DE SEGUNDO – TIPO A

Incluye cronógrafos a cuarzo de la Serie 800 y los cronógrafos BOLD TR90 de Movado

detener el cronógrafo y ver cuánto tiempo ha transcurrido, por ejemplo: 15 minutos, 22 segundos.

3. Pulse el botón A otra vez para seguir cronometrando.
4. Pulse el botón A por cuarta vez para detener el cronógrafo de nuevo y ver cuánto tiempo ha pasado desde la última vez, por ejemplo: 28 minutos, 35 segundos.

NOTA: Cada vez que detenga el cronógrafo, las manecillas indicarán el tiempo total transcurrido.

5. Repita los pasos 1 y 2 para cada intervalo adicional de tiempo.
6. Cuando haya anotado el tiempo total, pulse el botón B para poner a cero las manecillas del cronógrafo.

Funciones de tiempo parcial o intermedio:

Para medir tiempos parciales durante una carrera:

1. Pulse el botón A para poner en marcha el cronógrafo.
2. Pulse el botón B para detener momentáneamente el cronógrafo.
3. Consulte el tiempo parcial, por ejemplo: 11 minutos, 16 segundos.
4. Pulse el botón B para seguir cronometrando. Las 3 manecillas del cronógrafo avanzarán rápidamente hasta recuperar la posición correspondiente al evento principal que se está cronometrando.
5. Para medir otro tiempo parcial, pulse el botón B otra vez. Repita los pasos 2 a 4 para realizar más mediciones parciales.
6. Pulse el botón A para detener el cronógrafo.
7. Anote la medición del tiempo total, por ejemplo: 2 horas, 14 minutos y 7 segundos.
8. Pulse el botón B para poner a cero las manecillas del cronógrafo.

Sincronizar las manecillas del cronógrafo:

Después de cambiar la pila o después de un fallo, será necesario ajustar manualmente las manecillas del cronógrafo para alinearlas correctamente en la posición cero.

NOTAS: Una vez que el reloj esté en el modo de corrección, cada vez que pulse y suelte el botón A, la manecilla activa del cronógrafo avanzará un paso. Para adelantarla rápidamente, pulse el botón A y manténgalo apretado. Puede salir del modo de corrección siempre que quiera. Basta con poner la corona en la posición 1 y enroscarla a ras de la caja.

1. Una vez desenroscada la corona, colóquela en la posición 3.
2. Mantenga apretados los botones A y B simultáneamente durante al menos 2 segundos para acceder al modo de corrección. Cuando el segundero del cronógrafo C haya girado 360°, el modo de corrección quedará activado. Ya puede soltar los botones A y B.
3. Ajuste el segundero de cronógrafo montado en el centro C utilizando el botón A.
4. Cuando la manecilla C llegue a la posición cero, pulse el botón B.
5. Ahora, pulse el botón A para ajustar la manecilla de los minutos E.
6. Cuando la manecilla E llegue a la posición cero, pulse el botón B.
7. Use el botón A otra vez para ajustar la manecilla del contador de horas F.
8. Cuando la manecilla F llegue a la posición cero, coloque la corona en la posición 1 y enrósquela. De este modo, todas las manecillas del cronómetro quedan sincronizadas en la posición cero y el cronógrafo ya estará listo para utilizarse otra vez.

⑦ CRONÓGRAFO DE CUARZO CON 1/5 DE SEGUNDO – TIPO B

Selectos modelos de cronógrafos BOLD de Movado de 38 mm

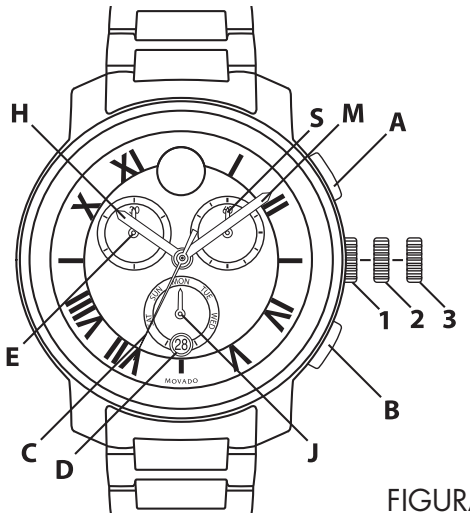

FIGURA A

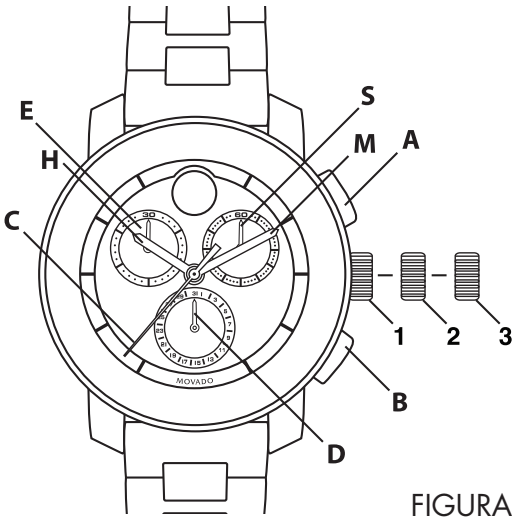

FIGURA B

LEYENDA:

H – Manecilla de las horas
M – Manecilla de los minutos
C – Manecilla de 1/5 de segundo del cronógrafo
S – Manecilla pequeña de los segundos
J – Manecilla indicadora del día
D – Ventana / Indicador de la fecha
E – Contador de 30 minutos del cronógrafo
1, 2, 3 – Posiciones de la corona
A – Iniciar/parar
B – Reprogramar

Estos modelos cronógrafo incluyen una manecilla de los quintos de segundo del cronógrafo montada en el centro, un contador de minutos (hasta 30) y subesferas pequeñas que indican los segundos; y una subesfera que indica el día con ventana de la fecha (figura A) o subesfera indicadora de la fecha (figura B). Se pueden usar para calcular un evento de hasta 30 minutos de duración según el quinto de segundo más cercano.

Para programar la HORA:

1. Tire de la corona hasta la posición 3; el reloj (manecilla pequeña de los segundos S) se detiene.

NOTA: Si se tira la corona a la posición 3 mientras el cronógrafo está en funcionamiento, se detendrá la cuenta.

2. Gire la corona en cualquier dirección para programar las manecillas de la hora H y minutos M según la hora deseada teniendo en cuenta AM/PM.
3. Empuje la corona de nuevo hasta la posición 1; el reloj arranca de nuevo.

Para programar el DÍA (modelos seleccionados, Figura A):

1. Tire de la corona hasta la posición 3.
2. Gire la corona en cualquier dirección para programar el día de la semana: La manecilla indicadora del día J avanzará o retrocederá un día cada vez que las manecillas de la hora H y los minutos M pasen por la medianoche (00:00).
3. Una vez que la manecilla J indica el día correcto, continúe girando la corona para programar las manecillas de la hora H y minutos M según la hora deseada, teniendo en cuenta AM/PM.
4. Empuje la corona de nuevo hasta la posición 1.

Para programar la FECHA:

1. Tire de la corona hasta la posición 2.
2. Gire la corona en el sentido de las manecillas (Figura A) o en el sentido contrario a las manecillas (Figura B) para programar la fecha D.

PRECAUCIÓN: No programe la fecha D cuando las manecillas de la hora y los minutos estén entre las 21:00 y las 00:30; hacerlo podría dañar el mecanismo del calendario. Si debe reprogramar

⑦ CRONÓGRAFO DE CUARZO CON 1/5 DE SEGUNDO – TIPO B

Selectos modelos de cronógrafos BOLD de Movado de 38 mm

la fecha durante dichas horas, primero mueva las manecillas de la hora y los minutos a cualquier hora fuera de dicho período, vuelva a programar la fecha y luego programe las manecillas para que indiquen la hora correcta.

3. Empuje la corona de nuevo hasta la posición 1.

Para operar el CRONÓGRAFO:

Este cronógrafo es capaz de medir y mostrar la hora en incrementos de 1/5 de segundo hasta un máximo de 2 horas (4 revoluciones del contador de 30 minutos). Para ahorrar la vida útil de las pilas, el cronógrafo se detendrá y reprogramará automáticamente después de 2 horas de funcionamiento continuo.

Funciones simples del cronógrafo:

1. Oprima el botón A para activar el cronógrafo, las manecillas C y E del cronógrafo comienzan a moverse.
2. Oprima el botón A por segunda vez para detener el cronógrafo; lea el tiempo transcurrido indicado por las manecillas C y E.
3. Oprima el botón B para devolver las manecillas del cronógrafo a cero.

Funciones del tiempo acumulado:

Para medir el tiempo combinado de una serie de eventos más cortos, por ejemplo, el tiempo real de juego de un partido de fútbol americano, cuando el juego se interrumpe repetidamente:

1. Oprima el botón A para activar el cronógrafo.
2. Oprima el botón A por segunda vez para detener el cronógrafo y leer el tiempo transcurrido.
3. Oprima el botón A de nuevo para reactivar la medición.
4. Oprima el botón A por cuarta vez para detener de nuevo el cronógrafo y leer el nuevo tiempo transcurrido.

NOTA: Cada vez que detiene el cronógrafo, las manecillas del cronógrafo indicarán el tiempo transcurrido total acumulado.

5. Repita los pasos 1 y 2 para agregar cada intervalo adicional de tiempo.
6. Después de completar la lectura final del tiempo acumulado, oprima el botón B para que las manecillas del cronógrafo vuelvan a cero.

Funciones de tiempo parcial o intermedio:

Para realizar lecturas intermedias del tiempo a medida que progresa una carrera:

1. Oprima el botón A para activar el cronógrafo.
2. Oprima el botón B para detener momentáneamente el cronógrafo.
3. Lea el tiempo intermedio, por ejemplo: 11 minutos, 16,4 segundos.
4. Oprima el botón B de nuevo para volver a activar el cronógrafo. Las 2 manecillas del cronógrafo rápidamente alcanzarán el evento en curso.
5. Para leer un segundo tiempo dividido, oprima nuevamente el botón B. Repita los pasos 2 a 4 para medir tiempos divididos adicionales.
6. Oprima el botón A para parar el cronógrafo.
7. Tome nota del tiempo final, por ejemplo: 24 minutos, 7,2 segundos.
8. Oprima el botón B para devolver las manecillas del cronógrafo a cero.

Cómo REPROGRAMAR las manecillas del cronógrafo:

Luego de cambiar las pilas, o en caso de un error, si es necesario se pueden realinear a cero las manecillas del cronógrafo:

NOTA: Para avanzar con rapidez las manecillas, oprima y siga oprimiendo los botones durante más de un segundo.

Posición 2 de la corona:

Ajuste la manecilla contadora de minutos E usando el botón B.

Posición 3 de la corona:

Ajuste la manecilla de los quintos de segundo del cronógrafo C usando el botón A.

⑧ CRONÓGRAFO DE CUARZO CON 1/10 DE SEGUNDO – TIPO B

Selectos cronógrafos a cuarzo Vizio

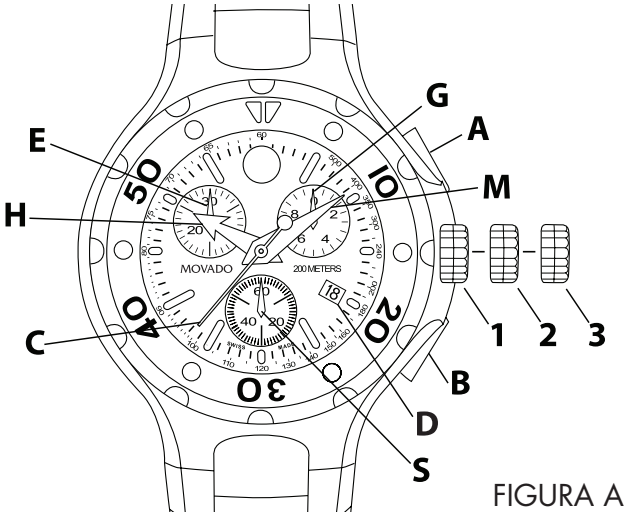

FIGURA A

LEYENDA:
H – Manecilla de las horas
M – Manecilla de los minutos
C – Manecilla de los segundos del cronógrafo
E – Contador de 30 minutos del cronógrafo
G – Contador de décimas de segundo del cronógrafo
S – Manecilla de los segundos pequeña
D – Ventana de la fecha
1, 2, 3 – Posiciones de la corona
A – Botón del cronógrafo (iniciar/parar)
B – Botón del cronógrafo (tiempo parcial/volver a cero)

Este modelo cronógrafo de cuarzo cuenta con tres subesferas: contador de décimas de segundo, contador de minutos (hasta 30) y segundero pequeño; segundero de cronógrafo montado en el centro; y ventanilla de calendario. Permite medir acontecimientos hasta 29 minutos y 59,9 segundos con una precisión de una décima de segundo.

PROGRAMAR LA HORA Y LA FECHA

Para cambiar la hora:

1. Primero, destrabe la corona con rosca; algunos modelos solamente. Consulte el apartado "Corona de rosca" si necesita más instrucciones.
2. En cuanto el segundero S llegue a la posición "60", tire de la corona hasta la posición 3. Entonces, el reloj se detendrá.
3. Gire la corona para mover las manecillas hasta la hora actual, asegurándose de que la fecha cambie a medianoche, no a mediodía.
4. Avance las manecillas ligeramente respecto de la hora correcta y, a continuación, gire lentamente la corona en el sentido contrario a las manecillas del reloj para alinear el minutero M con el índice del minuto correcto.
5. Tome como referencia una señal horaria fiable, como por ejemplo la de una emisora de radio. Cuando suenen las señales horarias, empuje la corona hasta la posición 1. El reloj se volverá a poner en marcha. Ahora, ponga la hora exacta.
6. Enrosque la corona contra la caja; algunos modelos solamente. Consulte el apartado "Corona de rosca" si necesita más instrucciones.

Para corregir el huso horario y la fecha:

1. Tire de la corona o destrabe la corona con rosca hasta la posición 2.
2. Gire la corona para adelantar o atrasar la manecilla H si ha cambiado de huso horario o para pasar al horario de invierno/verano.
3. Para cambiar la fecha D, adelante la manecilla de las horas H dos vueltas completas. Si no, la fecha cambiaría a mediodía en lugar de cambiar a medianoche. Estos cambios no detienen el reloj y no afectan al tiempo que indican el minutero y el segundero.
4. Una vez que ha hecho los ajustes, vuelva a poner inmediatamente la corona en la posición 1, luego enrosque la corona contra la caja en modelos selectos.

FUNCIONES DE CRONÓGRAFO

Descripción general

Use los botones A y B para manejar el cronógrafo. Al pulsar el botón A por primera vez, se pondrá en marcha el cronógrafo. Con el cronógrafo en marcha, una vez que el segundero C del cronógrafo haya dado una vuelta completa, el minutero E avanzará un minuto. La manecilla de las décimas de segundo G no se mueve cuando el cronógrafo está en marcha.

⑧ CRONÓGRAFO DE CUARZO CON 1/10 DE SEGUNDO – TIPO B

Selectos cronógrafos a cuarzo Vizio

Al pulsar el botón A por segunda vez, se detendrá el cronógrafo y la manecilla G se moverá hasta la décima de segundo correspondiente. Al pulsar el botón B las manecillas G, E y C se pondrán a cero. Ajustar la hora no afecta al funcionamiento del cronógrafo, pero bloquea los botones A y B mientras la corona esté abierta.

IMPORTANTE: La corona tiene que estar en la posición 1 y las manecillas a cero para poder poner en marcha el cronógrafo. Pulse el botón B para poner las manecillas a cero. NO pulse el botón A ni el botón B si la corona está en la posición 2 o 3. Si, por accidente, pulsa estos botones y la corona no está bajada bien a ras de la caja, podría desincronizarse alguna manecilla del cronógrafo. Si sucediera esto, siga las instrucciones que aparecen a continuación.

Sincronizar las manecillas del cronógrafo:

Después de cambiar la pila, o después de un fallo, será necesario alinear las manecillas del cronógrafo en la posición cero. Al pulsar una vez (pulsar y soltar rápidamente), las manecillas avanzarán un paso. Para adelantar las manecillas rápidamente, mantenga los botones pulsados durante al menos un segundo.

Posición 2 de la corona:

Ajuste el minutero E con el botón B.

Posición 3 de la corona:

Ajuste el segundero C del cronógrafo con el botón A. Ajuste la manecilla de las décimas de segundo G con el botón B.

USO DEL CRONÓGRAFO

Funciones de cronógrafo sencillas:

1. Pulse el botón A para poner en marcha el cronógrafo.
2. Pulse el botón A por segunda vez para detener el cronógrafo.
3. Pulse el botón B para poner el cronógrafo a cero.

Funciones de tiempo acumulado:

1. Pulse el botón A para poner en marcha el cronógrafo.
2. Pulse el botón A por segunda vez para detener el cronógrafo.
3. Pulse el botón A otra vez para seguir cronometrando.
4. Pulse el botón A por cuarta vez para detener el cronógrafo de nuevo.

NOTA: Cada vez que detenga el cronógrafo, las manecillas indicarán el tiempo total transcurrido.

5. Repita los pasos 1 y 2 para cada intervalo adicional de tiempo.
6. Cuando haya anotado el tiempo total, pulse el botón B para poner a cero las manecillas del cronógrafo.

Funciones de tiempo parcial o intermedio:

Con estos modelos, puede medir tiempos parciales durante una carrera:

1. Pulse el botón A para poner en marcha el cronógrafo.
2. Pulse el botón B para detener momentáneamente el cronógrafo.
3. Consulte el tiempo parcial, por ejemplo: 10 minutos, 26 segundos, 3/10 de segundo.
4. Pulse el botón B para seguir cronometrando. Las manecillas avanzarán rápidamente hasta recuperar la posición correspondiente al evento principal que se está cronometrando.
5. Para medir otro tiempo parcial, pulse el botón B otra vez. Repita los pasos 2 a 4 para realizar más mediciones parciales.
6. Pulse el botón A para detener el cronógrafo.
7. Anote la medición del tiempo total, por ejemplo: 27 minutos, 3 segundos, 7/10 de segundo.
8. Pulse el botón B para reiniciar las manecillas del cronógrafo a cero.

Resultados del primer y segundo clasificados:

Estos modelos cronógrafo permiten medir el tiempo del ganador y también el del segundo clasificado:

1. Ponga en marcha el cronógrafo pulsando el botón A.
2. Cuando el ganador cruce la meta, pulse el botón B. El cronógrafo se detendrá.
3. Cuando el segundo corredor pase por línea de meta, pulse el botón A.
4. Anote el tiempo del vencedor que marca la esfera.
5. A continuación, pulse el botón B. Las manecillas se desplazarán e indicarán el tiempo del segundo clasificado.
6. Pulse el botón B otra vez para poner las manecillas a cero.

⑨ CRONÓGRAFO DE CUARZO CON 1/10 DE SEGUNDO – TIPO C

Incluye los modelos Circa de la Serie Heritage y Museum Sport de Movado

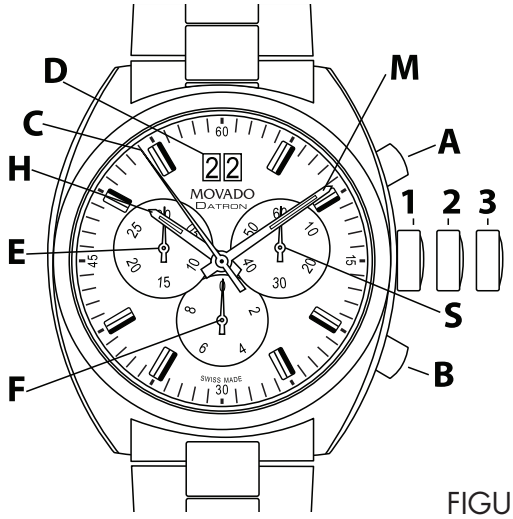

FIGURA A

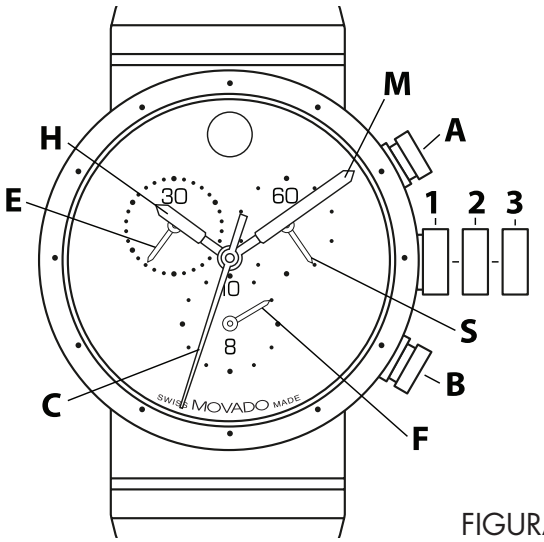

FIGURA B

LEYENDA:

H – Manecilla de las horas
M – Manecilla de los minutos
S – Manecilla de los segundos pequeña
C – Contador de 60 segundos del cronógrafo
E – Contador de 30 minutos del cronógrafo
F – Contador de décimas de segundo del cronógrafo
D – Ventana de la fecha grande
1, 2, 3 – Posiciones de la corona
A – Botón del cronógrafo (iniciar/parar)
B – Botón del cronógrafo (tiempo parcial/volver a cero)

Estos modelos cronógrafo cuentan con tres subesferas: un minutero (hasta 30), un contador de décimas de segundo que se convierte en un contador de horas al cabo de 30 minutos, y un segundero pequeño, además de un segundero de cronógrafo montado en el centro. Algunos también cuentan con ventanilla de calendario grande. Permiten medir acontecimientos hasta 29 minutos y 59,9 segundos con una precisión de una décima de segundo; o hasta 9 horas, 59 minutos y 59 segundos con una precisión de un segundo.

PROGRAMAR LA HORA Y LA FECHA

Para programar la hora:

1. Coloque la corona en la posición 3. El reloj se parará.
2. Gire la corona en un sentido o en otro según convenga hasta seleccionar la hora actual.
3. Coloque la corona en la posición 1 inicial. El reloj se volverá a poner en marcha.

Para ajustar la hora hasta el segundo exacto:

1. En cuanto el segundero S llegue a la posición "60", tire de la corona hasta la posición 3. Entonces, el reloj se detendrá.
2. Gire la corona para mover las manecillas hasta la hora actual, asegurándose de que la fecha cambie a medianoche, no a mediodía.
3. Avance las manecillas ligeramente respecto de la hora correcta y, a continuación, gire lentamente la corona en el sentido contrario a las manecillas del reloj para alinear el minutero con el índice del minuto correcto.
4. Tome como referencia una señal horaria fiable, como por ejemplo la de una emisora de radio. Cuando suenen las señales horarias, empuje la corona hasta la posición 1. El reloj se volverá a poner en marcha. Ahora, ponga la hora exacta.

⑨ CRONÓGRAFO DE CUARZO CON 1/10 DE SEGUNDO – TIPO C

Incluye los modelos Circa de la Serie Heritage y Museum Sport de Movado

Para corregir la fecha grande (método rápido):
Sólo para los modelos con ventana de la fecha grande situada a las 12 (ver *Figura A*)

1. Coloque la corona en la posición 2. El reloj sigue funcionando.
2. Gire la corona en la dirección de las manecillas del reloj hasta que aparezca la fecha grande correcta en la ventanilla D.
3. Coloque la corona en la posición 1 inicial.

NOTAS: Si se cambia la fecha entre las 21:00 y las 00:00 (medianoche), cuando el cambio automático de la fecha se está produciendo, tiene que seleccionar el día siguiente: La fecha no avanzará automáticamente a medianoche si se ha cambiado siguiendo el método rápido durante estas horas.

Si la corona se ha girado demasiado deprisa durante el ajuste rápido de la fecha, la fecha no cambiará adecuadamente a medianoche. Para corregir la fecha manualmente, coloque la corona en la posición 2 y gírela en la dirección de las manecillas del reloj hasta que aparezca en la ventanilla la fecha correcta. A continuación, colóquela de nuevo a la posición 1.

Programar la fecha/hora después de cambiar la pila:
Para los modelos que no llevan fecha, vaya al apartado titulado *Para cambiar la hora* que encontrará más arriba. Para los modelos con ventana de la fecha grande situada a las 12 (*ver Figura A*):

1. Coloque la corona en la posición 2. El reloj sigue funcionando.
2. Gire la corona en la dirección de las manecillas del reloj hasta que aparezca la fecha del día anterior en la ventanilla D.
3. Coloque la corona en la posición 3. El reloj se parará.
4. Gire la corona en la dirección de las manecillas del reloj hasta que aparezca la fecha de hoy en la ventanilla D.
5. Siga girando la corona en la dirección de las manecillas del reloj hasta que las manecillas marquen la hora correcta.

NOTA: Al cambiar la hora, fíjese si es de la mañana o de la tarde.

6. Coloque la corona en la posición 1.

FUNCIONES DE CRONÓGRAFO

Descripción general
Use los botones A y B para manejar el cronógrafo. Al pulsar el botón A por primera vez, se pondrá en marcha el cronógrafo. Al pulsar el botón A por segunda vez, se parará el cronógrafo para saber el tiempo que ha transcurrido. Al pulsar el botón A por tercera vez, el cronógrafo se pondrá en marcha de nuevo. Al pulsar el botón B, las manecillas C, E y F del cronógrafo volverán a cero. Ajustar la hora no afecta al funcionamiento del cronógrafo, pero bloquea los botones A y B mientras la corona esté abierta.
NOTA: La corona tiene que estar en la posición 1 y las manecillas a cero para poder poner en marcha el cronógrafo. Pulse el botón B para poner las manecillas a cero.
IMPORTANTE: No pulse el botón A ni el botón B si la corona está en la posición 2 o 3. Si, por accidente, pulsa estos botones y la corona no está bajada bien a ras de la caja, podría desincronizarse alguna manecilla del cronógrafo. Si sucediera esto, siga las instrucciones que aparecen al final sobre cómo sincronizar las manecillas del cronógrafo.

Funciones de cronógrafo sencillas:
Para medir la duración de un solo hecho continuado:

1. Pulse el botón A para poner en marcha el cronógrafo.
2. Pulse el botón A por segunda vez para detener el cronógrafo y ver la posición de las 3 manecillas del cronógrafo y determinar cuánto tiempo ha transcurrido, por ejemplo: 4 minutos,

⑨ CRONÓGRAFO DE CUARZO CON 1/10 DE SEGUNDO – TIPO C

Incluye los modelos Circa de la Serie Heritage y Museum Sport de Movado

38 segundos, 7/10 de segundo.
3. Pulse el botón B para poner a cero las manecillas del cronógrafo.

Funciones de tiempo acumulativo:
Para medir el tiempo acumulado de una serie de sucesos más breves, por ejemplo el tiempo real de juego de un partido de fútbol americano, donde el juego sufre frecuentes interrupciones:
1. Pulse el botón A para poner en marcha el cronógrafo.
2. Pulse el botón A por segunda vez para detener el cronógrafo y ver cuánto tiempo ha transcurrido, por ejemplo: 15 minutos, 5 segundos.
3. Pulse el botón A otra vez para seguir cronometrando.
4. Pulse el botón A por cuarta vez para detener el cronógrafo de nuevo y ver cuánto tiempo ha pasado desde la última vez, por ejemplo: 28 minutos, 10 segundos.

NOTA: Cada vez que detenga el cronógrafo, las manecillas indicarán el tiempo total transcurrido.
5. Repita los pasos 1 y 2 para cada intervalo adicional de tiempo.
6. Cuando haya anotado el tiempo total, pulse el botón B para poner a cero las manecillas del cronógrafo.

Funciones de tiempo parcial o intermedio:
Para medir tiempos parciales durante una carrera:
1. Pulse el botón A para poner en marcha el cronógrafo.
2. Pulse el botón B para detener momentáneamente el cronógrafo.
3. Consulte el tiempo parcial, por ejemplo: 10 minutos, 10 segundos.
4. Pulse el botón B para seguir cronometrando. Las 3 manecillas del cronógrafo avanzarán rápidamente hasta recuperar la posición correspondiente al evento principal que se está cronometrando.
5. Para medir otro tiempo parcial, pulse el botón B otra vez. Repita los pasos 2 a 4 para realizar más mediciones parciales.
6. Pulse el botón A para detener el cronógrafo.
7. Anote la medición del tiempo total, por ejemplo: 2 horas, 14 minutos y 7 segundos.
8. Pulse el botón B para poner a cero las manecillas del cronógrafo.

Sincronizar las manecillas del cronógrafo:
Después de cambiar la pila o después de un fallo, será necesario ajustar manualmente las manecillas del cronógrafo para alinearlas correctamente en la posición cero.
NOTAS: Una vez que el reloj esté en el modo de corrección, cada vez que pulse y suelte el botón A, la manecilla activa del cronógrafo avanzará un paso. Para adelantarla rápidamente, pulse el botón A y manténgalo apretado.
Puede salir del modo de corrección siempre que quiera. Basta con poner la corona en la posición 1.
1. Coloque la corona en la posición 3.
2. Mantenga apretados los botones A y B simultáneamente durante al menos 2 segundos para acceder al modo de corrección. Cuando el segundero del cronógrafo C haya girado 360°, el modo de corrección quedará activado. Ya puede soltar los botones A y B.
3. Ajuste el segundero de cronógrafo montado en el centro C utilizando el botón A.
4. Cuando la manecilla C llegue a la posición cero, pulse el botón B.
5. Ahora, pulse el botón A para ajustar la manecilla de las décimas de segundo F.
6. Cuando la manecilla F llegue a la posición cero, pulse el botón B.
7. Use el botón A otra vez para ajustar el minutero E.
8. Cuando la manecilla E llegue a la posición cero, coloque la corona en la posición 1. De este modo, todas las manecillas del cronómetro quedan sincronizadas en la posición cero y el cronógrafo ya estará listo para utilizarse otra vez.

⑩ CRONÓGRAFO DE CUARZO CON 1/10 DE SEGUNDO – TIPO D

Selectos cronógrafos a cuarzo BOLD de Movado de 38 mm

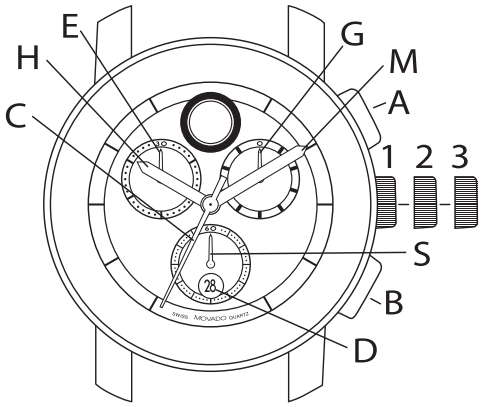

FIGURA A

LEYENDA:
H – Manecilla de las horas
M – Manecilla de los minutos
C – Manecilla de los segundos del cronógrafo
E – Contador de 30 minutos del cronógrafo
G – Contador de décimas de segundo del cronógrafo
S – Segundero pequeño
D – Ventanilla de calendario
1, 2, 3 – Posiciones de la corona
A – Botón del cronógrafo (iniciar/parar)
B – Botón del cronógrafo (tiempo parcial/ volver a cero)

Estos modelos cronógrafo de cuarzo incluyen un contador de décimas de segundo, contador de minutos (hasta 30) y subesferas pequeñas para segundos; manecilla de los segundos del cronógrafo montada en el centro; y ventana con la fecha. Se pueden usar para calcular un evento de hasta 30 minutos y 60 segundos de duración según la décima de segundo más cercana.

PROGRAMAR LA HORA Y LA FECHA

Para programar la hora:

1. Coloque la corona en la posición 3. El reloj se parará.
2. Gire la corona en un sentido o en otro hasta que las manecillas marquen la hora actual. Asegúrese de que la fecha cambie a medianoche, no a mediodía.

NOTA: La fecha D avanzará un día cada vez que la manecilla de las horas H dé dos vueltas completas en sentido horario, al cruzar la medianoche.

3. Coloque la corona en la posición 1 inicial. El reloj se volverá a poner en marcha.

Para ajustar la fecha rápidamente con la corona:

1. Coloque la corona en la posición 2. El reloj se parará.
2. Gire la corona en el sentido contrario a las manecillas del reloj para hacer avanzar la fecha.
3. Cuando aparezca la fecha correcta en la ventanilla D, devuelva la corona a la posición 1. El reloj se volverá a poner en marcha.

FUNCIONES DE CRONÓGRAFO

Descripción general

Use los botones A y B para manejar el cronógrafo. Al pulsar el botón A por primera vez, se pondrá en marcha el cronógrafo. Con el cronógrafo en marcha, una vez que el segundero C del cronógrafo haya dado una vuelta completa, el minutero E avanzará un minuto. La manecilla de las décimas de segundo G no se mueve cuando el cronógrafo está en marcha. Al pulsar el botón A por segunda vez, se detendrá el cronógrafo y la manecilla G se moverá hasta la décima de segundo correspondiente. Al pulsar el botón B las manecillas G, E y C se pondrán a cero. Ajustar la hora no afecta al funcionamiento del cronógrafo,

⑩ CRONÓGRAFO DE CUARZO CON 1/10 DE SEGUNDO – TIPO D

Selectos cronógrafos a cuarzo BOLD de Movado de 38 mm

pero bloquea los botones A y B mientras la corona esté abierta.
IMPORTANTE: La corona tiene que estar en la posición 1 y las manecillas a cero para poder poner en marcha el cronógrafo. Pulse el botón B para poner las manecillas a cero. NO pulse el botón A ni el botón B si la corona está en la posición 2 o 3. Si, por accidente, pulsa estos botones y la corona no está bajada bien a ras de la caja, podría desincronizarse alguna manecilla del cronógrafo. Si sucediera esto, siga las instrucciones que aparecen a continuación.

Sincronizar las manecillas del cronógrafo:
Después de cambiar la pila, o después de un fallo, será necesario alinear las manecillas del cronógrafo en la posición cero. Al pulsar una vez (pulsar y soltar rápidamente), las manecillas avanzarán un paso. Para adelantar las manecillas rápidamente, mantenga los botones pulsados durante al menos un segundo.

Posición 2 de la corona:
Ajuste el minutero E con el botón B.

Posición 3 de la corona:
Ajuste el segundero C del cronógrafo con el botón A.
Ajuste la manecilla de las décimas de segundo G con el botón B.

USO DEL CRONÓGRAFO

Funciones de cronógrafo sencillas:
1. Pulse el botón A para poner en marcha el cronógrafo.
2. Pulse el botón A por segunda vez para detener el cronógrafo. Consulte el tiempo que marca.
3. Pulse el botón B para poner el cronógrafo a cero.

Funciones de tiempo acumulado:
1. Pulse el botón A para poner en marcha el cronógrafo.
2. Pulse el botón A por segunda vez para detener el cronógrafo.
3. Pulse el botón A otra vez para seguir cronometrando.
4. Pulse el botón A por cuarta vez para detener el cronógrafo de nuevo.

NOTA: Cada vez que detenga el cronógrafo, las manecillas indicarán el tiempo total transcurrido.

5. Repita los pasos 1 y 2 para cada intervalo adicional de tiempo.
6. Cuando haya anotado el tiempo total, pulse el botón B para poner a cero las manecillas del cronógrafo.

Funciones de tiempo parcial o intermedio:
Con estos modelos, puede medir tiempos parciales durante una carrera:
1. Pulse el botón A para poner en marcha el cronógrafo.
2. Pulse el botón B para detener momentáneamente el cronógrafo.
3. Consulte el tiempo parcial, por ejemplo: 10 minutos, 26 segundos, 3/10 de segundo.
4. Pulse el botón B para seguir cronometrando. Las manecillas avanzarán rápidamente hasta recuperar la posición correspondiente al evento principal que se está cronometrando.
5. Para medir otro tiempo parcial, pulse el botón B otra vez.

Repita los pasos 2 a 4 para realizar más mediciones parciales.

6. Pulse el botón A para detener el cronógrafo.
7. Anote la medición del tiempo total, por ejemplo: 27 minutos, 3 segundos, 7/10 de segundo.
8. Pulse el botón B para reiniciar las manecillas del cronógrafo a cero.

⑪ CRONÓGRAFO DE CUARZO
1/1 DE SEGUNDO – TIPO C

Incluye los modelos de cronógrafo Calendoplan serie Heritage de Movado

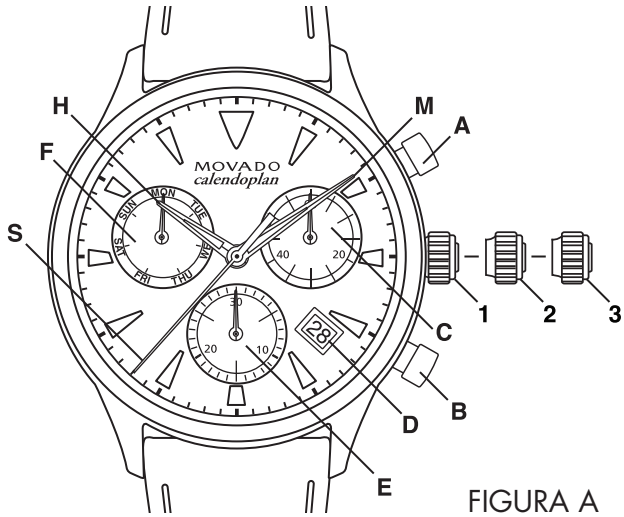

FIGURA A

LEYENDA:
H – Manecilla de las horas
M – Manecilla de los minutos
S – Manecilla de los segundos
C – Contador de segundos del cronógrafo
E – Contador de 30 minutos del cronógrafo
F – Indicador del día de la semana
D – Ventana de la fecha
1, 2, 3 – Posiciones de la corona
A – Botón del cronógrafo (iniciar/parar)
B – Botón del cronógrafo (tiempo dividido/reprogramar)

Estos modelos cronógrafo incluyen una manecilla de los segundos del cronógrafo montada en el centro; subesfera del contador de minutos (hasta 30), subesfera pequeña de los segundos, subesfera del indicador del día de la semana y ventana de la fecha. Se pueden usar para calcular el tiempo de un evento de hasta 30 minutos de duración según el segundo más cercano.

PROGRAMACIÓN DE LA HORA/FECHA

Para programar la hora:

1. Tire de la corona hasta la posición 3; el reloj se detiene.
2. Gire la corona en cualquier dirección hasta que las manecillas indiquen la hora deseada.
3. Empuje la corona de nuevo hasta la posición 1; el reloj vuelve a arrancar.

Para programar la hora exacta al segundo:

1. Una vez que la manecilla pequeña de los segundos S alcance la posición <<60>>, tire de la corona hacia fuera a la posición3; el reloj se detiene.
2. Gire la corona en cualquier dirección para mover las manecillas y programar la hora; teniendo seguridad de que la fecha cambie a medianoche y no al mediodía.
3. Mueva las manecillas un poco más adelante de la hora exacta y luego gire despacio la corona en el sentido contrario a las manecillas del reloj para alinear la manecilla de los minutos con el marcador correcto de los minutos.
4. Use una señal precisa de la hora (por ejemplo, de una estación de radio). Cuando la señal indique la hora exacta, empuje inmediatamente la corona a la posición 1; el reloj vuelve a arrancar e indica la hora exacta.

Para corregir la fecha (modo rápido):

1. Tire de la corona destrabada a la posición 2; el reloj continúa funcionando.
2. Gire la corona en el sentido contrario a las manecillas del reloj hasta que aparezca la fecha correcta en la ventana D.
3. Empuje la corona de nuevo hasta la posición 1.

NOTA: Si se ajusta la fecha entre las 21:45 y las 00:00 cuando el cambio automático de la fecha ya se ha iniciado, deberá ser programada al día siguiente: La fecha no cambiará automáticamente a medianoche si ha sido ajustada a través del modo rápido durante estas horas.

Para programar la fecha, día de la semana y la hora:

Ejemplo: La fecha/hora en el reloj dice:
[17] 01:25 / MON y la fecha/hora presente son:
[23] 20:35 / THU

⑪ CRONÓGRAFO DE CUARZO
1/1 DE SEGUNDO – TIPO C

Incluye los modelos de cronógrafo Calendoplan serie Heritage de Movado

1. Tire de la corona hasta la posición 3; el reloj se detiene.
2. Gire la corona en el sentido contrario a las manecillas del reloj hasta que el día de la semana de ayer (WED) aparezca en la manecilla de la subesfera F.
3. Empuje la corona hasta la posición 2.
4. Gire la corona en el sentido contrario de las manecillas del reloj hasta que aparezca la fecha de ayer (22) en la ventana D.
5. Tire de la corona hasta la posición 3; el reloj se detiene.
6. Gire la corona en el sentido contrario a las manecillas del reloj hasta que la fecha correcta (23) aparezca en la ventana D y el día correcto de la semana (THU) aparezca en la manecilla de la subesfera F.
7. Continúe girando la corona en el sentido contrario a las manecillas del reloj hasta que las manecillas de la hora y los minutos indiquen la hora correcta 20:35, teniendo la seguridad de tener en cuenta la hora AM/PM.
8. Empuje la corona a la posición 1 y atorníllela a la caja.

FUNCIONES DEL CRONÓGRAFO

Descripción general

Utilice los botones A y B para operar el cronógrafo. La primera pulsación del botón A activará el cronógrafo. Oprimir el botón A por segunda vez detendrá el cronógrafo, permitiendo la lectura del tiempo transcurrido. Oprimir el botón A por tercera vez reactivará el cronógrafo. Oprimir el botón B reprogramará las manecillas del cronógrafo C y E a cero. El ajuste de hora durante el uso del cronógrafo no interrumpe su función, pero anula el uso de los botones A y B mientras la corona está en la posición hacia fuera.

NOTA: Es necesario que la corona esté en la posición 1 y las manecillas en posición cero antes de activar el cronógrafo. Oprima el botón B para devolver las manecillas a la posición cero.

IMPORTANTE: NO empuje el botón A o B mientras la corona está en la posición 2 o 3. Si el botón A o B se activa accidentalmente mientras la corona no está al ras con la caja, una o más de las manecillas del cronógrafo se desincronizarán. En caso de que ocurra, observe las instrucciones al final para sincronizar las manecillas del cronógrafo.

Funciones simples del cronógrafo:

Para medir la duración de un solo evento, sin interrupciones:

1. Oprima el botón A para activar el cronógrafo.
2. Oprima el botón A por segunda vez para detener el cronógrafo y lea las 2 manecillas del cronógrafo para determinar el tiempo transcurrido, por ejemplo: 20 minutos, 38 segundos.
3. Oprima el botón B para devolver las manecillas del cronógrafo a cero.

Funciones del tiempo acumulado:

Para medir el tiempo combinado de una serie de eventos más cortos, por ejemplo, el tiempo real de juego de un partido de fútbol americano, cuando el juego se interrumpe repetidamente:

1. Oprima el botón A para activar el cronógrafo.
2. Oprima el botón A por segunda vez para detener el cronógrafo y leer el tiempo transcurrido, por ejemplo: 15 minutos, 5 segundos.
3. Oprima el botón A de nuevo para reactivar la medición.
4. Oprima el botón A por cuarta vez para detener de nuevo el cronógrafo y leer el nuevo tiempo transcurrido, por ejemplo: 20 minutos, 17 segundos.

NOTA: Cada vez que detiene el cronógrafo, las manecillas del cronógrafo indicarán el tiempo total acumulado.

⑪ CRONÓGRAFO DE CUARZO
1/1 DE SEGUNDO – TIPO C

Incluye los modelos de cronógrafo Calendoplan serie Heritage de Movado

5. Repita los pasos 1 y 2 para agregar cada intervalo adicional de tiempo.
6. Después de completar la lectura final del tiempo acumulado, oprima el botón B para que las manecillas del cronógrafo vuelvan a cero.

Funciones de tiempo dividido o intermedio:
Para realizar lecturas intermedias del tiempo a medida que progresa una carrera:

1. Oprima el botón A para activar el cronógrafo.
2. Oprima el botón B para detener momentáneamente el cronógrafo.
3. Lea el tiempo intermedio, por ejemplo: 20 minutos, 17 segundos.
4. Oprima el botón B de nuevo para volver a activar el cronógrafo. Las 2 manecillas del cronógrafo rápidamente alcanzarán el evento en curso.
5. Para leer un segundo tiempo dividido, oprima nuevamente el botón B.

Repita los pasos 2 a 4 para medir tiempos divididos adicionales.

6. Oprima el botón A para parar el cronógrafo.
7. Tome nota del tiempo final, por ejemplo: 29 minutos, 7 segundos.
8. Oprima el botón B para devolver las manecillas del cronógrafo a cero.

Sincronización de las manecillas del cronógrafo:
Luego de cambiar una pila o en caso de un error, podría ser necesario ajustar manualmente una o ambas manecillas del cronógrafo para alinearlas correctamente con la posición cero.
NOTAS: Una vez que pasa al modo de corrección, cada vez que oprima y libere el botón A avanzará la manecilla activa del cronógrafo un incremento. Para avanzar la manecilla rápidamente, oprima y mantenga oprimido el botón A.

Puede salir del modo de corrección en cualquier momento de la secuencia al volver a poner la corona en la posición 1.

1. Tire de la corona hasta la posición 3.
2. Oprima y mantenga oprimidos los botones A y B simultáneamente durante por lo menos 2 segundos para entrar al modo de corrección. Cuando la manecilla de los segundos del cronógrafo C gira 360°, el modo de corrección está activado; libere los botones A y B.
3. Ajuste la manecilla de segundos C del centro del cronógrafo oprimiendo el botón A.
4. Cuando la manecilla C llegue a la posición cero, oprima el botón B.
5. Ahora oprima de nuevo el botón A para ajustar la manecilla del contador de los minutos E.
6. Cuando la manecilla E llegue a la posición cero, oprima el botón B.
7. Empuje la corona de nuevo hasta la posición 1.

Las manecillas de la hora están ahora sincronizadas en la posición cero y el cronógrafo está listo para el uso.

CARACTERÍSTICAS ESPECIALES
Ⓐ BISEL GIRATORIO

Algunos modelos deportivos de Movado poseen un bisel unidireccional que sirve para medir el tiempo transcurrido. El bisel grabado sólo gira en el sentido contrario a las manecillas del reloj. Se puede utilizar, por ejemplo, para saber cuántos minutos quedan en una expedición para hacer snorkeling o actividades en grupo cuya duración sea limitada:

1. Alinee la flecha del bisel con la posición actual del minutero.
2. A medida que el minutero avance respecto a la esfera, el número que señale en el bisel corresponderá a los minutos (de 1 a 59) que hayan transcurrido desde que empezó a contar.
3. Cuando no lo utilice, gire el bisel en el sentido contrario a las manecillas del reloj hasta que la flecha apunte a las 12.

CARACTERÍSTICAS ESPECIALES
Ⓑ CORONA DE ROSCA

Muchos de los relojes y cronógrafos deportivos de Movado están equipados con una corona de rosca especial que ayuda a sellar la caja frente al agua y la humedad. Antes de intentar cambiar la hora o la fecha, primero tiene que desbloquear la corona de rosca girándola en el sentido contrario a las manecillas del reloj hasta que quede suelta (aproximadamente hay que dar seis vueltas).

Una vez cambiada la hora y la fecha de acuerdo con las instrucciones facilitadas, tiene que volver a bloquear la corona, roscándola hasta que quede a ras de la caja para garantizar su resistencia al agua:

1. Coloque la corona en la posición 1, a ras de la caja.
2. Gire la corona en la dirección de las manecillas del reloj ejerciendo una ligera presión al mismo tiempo.
3. Siga girando la corona hasta que note resistencia. No la apriete demasiado.

CARACTERÍSTICAS ESPECIALES
© ANILLO REFLECTOR GIRATORIO

Modelos seleccionados de Movado BOLD incluyen un anillo reflector giratorio para medir el tiempo transcurrido. Colocado debajo del cristal y controlado por una corona con rosca en la posición de las 2, el anillo reflector se puede usar para monitorizar la cantidad de minutos que han pasado en una salida medida, por ejemplo, desde que puso dinero en el medidor del estacionamiento:

1. Desenrosque la corona enroscada del anillo reflector oprimiéndolo suavemente mientras lo gira en la dirección opuesta a las agujas del reloj aproximadamente seis vueltas hasta que salte.
2. Gire la corona en cualquier dirección para alinear la flecha indicadora del anillo reflector con la posición actual de la manecilla de los minutos en la esfera del reloj.
3. Atornille la corona del anillo reflector contra la caja girándola en el sentido de las agujas del reloj mientras presiona suavemente en ella hasta que sienta resistencia. No la apriete demasiado.
4. A medida que la manecilla de los minutos avanza por la esfera, el número al que apunta en el anillo reflector indica cuántos minutos (1 a 59) han pasado desde que comenzó la medición.
5. Cuando no lo usa, vuelva a poner la flecha del anillo reflector en la posición de las 12, asegurándose de que atornilla la corona del anillo reflector contra la caja para asegurar la resistencia al agua.

CARACTERÍSTICAS ESPECIALES
Ⓓ PULSERAS INTERCAMBIABLES

Incluye los modelos de la Serie Heritage de Movado

Las pulseras en relojes Movado selectos son fácilmente intercambiables usando la Herramienta de la Pulsera que viene con la compra de una pulsera como accesorio en Movado.com. Las clavijas con barra de resortes o de tensión con puntas angostas y una sección más ancha y comprimible sujetan estas pulseras a la caja del reloj a través de pequeños agujeros en las agarraderas.

El extremo dividido de la Herramienta de la Pulsera se usa para aplicar presión a la parte más ancha de la clavija para comprimirla y permitir la colocación o remoción de la pulsera. El extremo con punta se usa para sacar la clavija de una pulsera para que se pueda usar con una nueva.

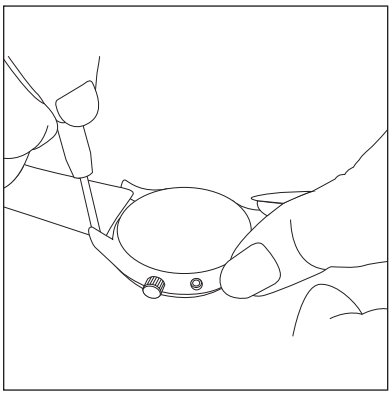

Figura A

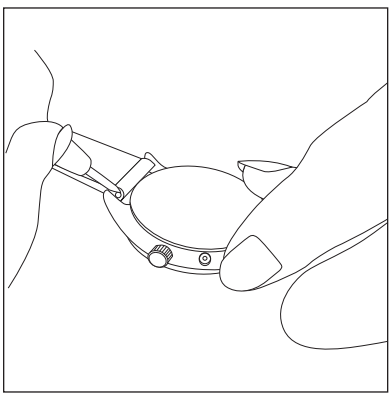

Figura B

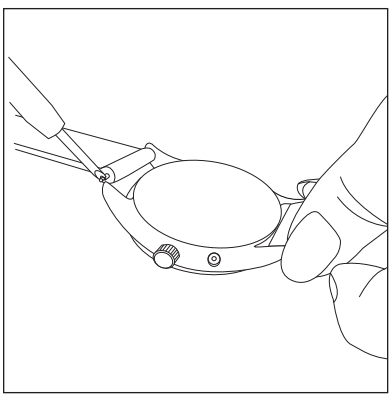

Figura C

Cómo sacar una pulsera:

1. Con el reloj mirando hacia abajo sobre un trapo o una superficie blanda para prevenir que se raye, inserte con firmeza pero cuidadosamente el extremo dividido de la Herramienta de la Pulsera entre la agarradera del reloj y la pulsera. *Figura A.*
2. Aplique presión lateral para comprimir la clavija hacia el centro de la pulsera. *Figura B.*
3. Cuando la punta de la clavija esté fuera del agujero en la agarradera de dicho lado, mueva la pulsera con cuidado hasta que salga de la caja. El otro extremo de la clavija saltará con facilidad del agujero en la agarradera opuesta, liberando la pulsera de la caja del reloj. *Figura C.*

   Repita los pasos anteriores para sacar la otra mitad de la pulsera.

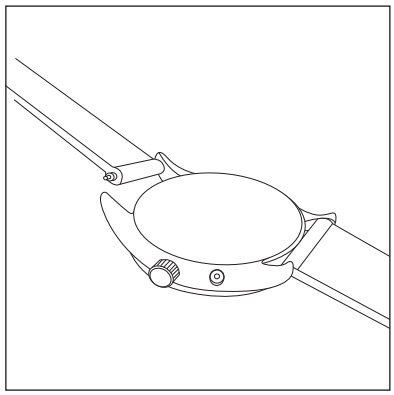

Figura D

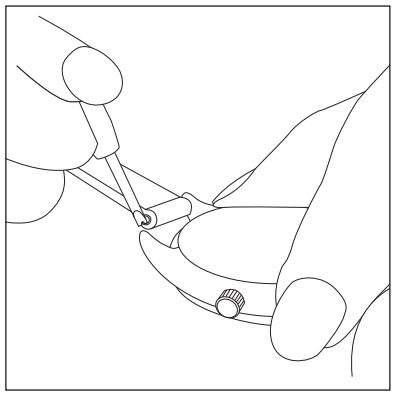

Figura E

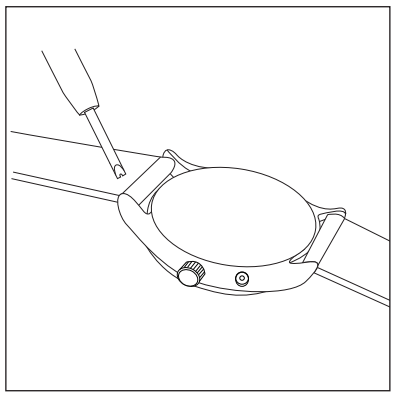

Figura F

Cómo colocar una pulsera:

NOTAS: El extremo con la hebilla de la pulsera debe estar conectado a la parte de arriba o el lado de las 12 de la caja.

Si fuera necesario, use el extremo con punta de la Herramienta de la Pulsera para sacar una clavija de una correa y colocarlo correctamente en el centro de una nueva.

1. Ponga el reloj mirando hacia abajo sobre un trapo o una superficie blanda para prevenir que se raye.
2. Con la mitad de la pulsera mirando hacia abajo, inserte una punta de la clavija en el agujero de la agarradera. *Figura D.*
3. Usando el extremo dividido de la Herramienta de la Pulsera para aplicar una leve presión al borde libre de la pulsera, oprima la clavija con barra de resortes hacia el centro de la pulsera. *Figura E.*
4. Maniobre la pulsera en su posición entre las dos agarraderas y libere lentamente la presión, guiando la punta de la clavija que queda hacia el agujero de la clavija de dicho lado. *Figura F.*
5. Tire suavemente de la pulsera para asegurarse de que ambos extremos de la clavija con barra de resortes estén debidamente instalados en los agujeros de la agarradera.

   Repita los pasos anteriores para colocar la otra mitad de la pulsera.

CARACTERÍSTICAS ESPECIALES
Ⓔ CIERRE CORREDIZO Y BRAZALETE DE MALLA

Los brazaletes de malla de algunos modelos seleccionados cuentan con un broche de joyería con gancho que le permite adaptar el tamaño del brazalete deslizando la mitad de la barra-pasador del cierre a lo largo del brazalete para lograr un ajuste personalizado.

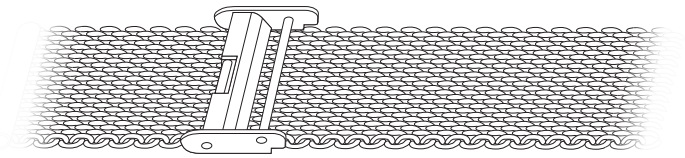

Arriba: Lado abierto del brazalete de malla con la mitad de la barra-pasador del broche deslizante bloqueado en su sitio.

Para ajustar el brazalete:

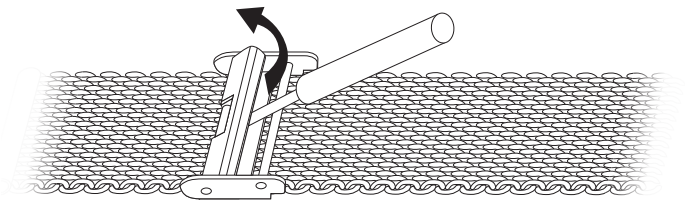

1. Utilice una herramienta, como por ejemplo un destornillador pequeño de cabeza plana para abrir la placa metálica de la mitad de la barra-pasador del broche, liberando el mecanismo de bloqueo de la posición del broche.

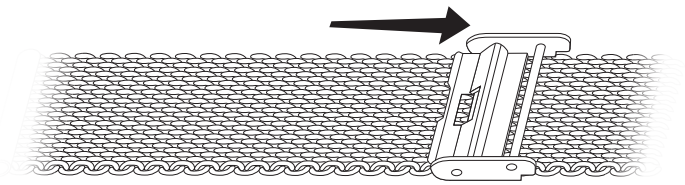

2. Deslice la mitad de la barra-pasador a lo largo del brazalete de malla en cualquiera de las direcciones hasta alcanzar la posición deseada.

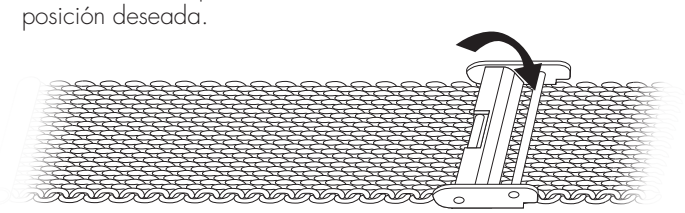

3. Cierre la placa metálica, bloqueando la mitad de la barra-pasador del broche en la nueva posición en el brazalete.

SERVICIO TÉCNICO

Si necesita reparar o realizar el mantenimiento de su reloj Movado, envíelo o llévelo personalmente a uno de los centros de servicio técnico autorizados de Movado. Para el listado mundial más completo y actualizado, visite https://repairs.mgiservice.com/movado.

INSTRUCCIONES DE EMBALAJE Y ENVÍO

Indique la dirección completa del remitente, un teléfono de contacto y una pequeña explicación del problema que presenta el reloj o del servicio que necesita. Incluya una lista de todos los elementos que tienen que ser objeto del servicio o reparación.

El reloj tiene que enviarse en una caja resistente y sellada con cinta adhesiva, todo bien envuelto con un material de embalaje adecuado que lo proteja de posibles golpes. No utilice el estuche original del reloj.

Le recomendamos utilizar un servicio de correo certificado y asegurar el envío por el valor total del reloj.

SEGUIMIENTO DEL ESTADO DEL SERVICIO POR INTERNET

En los EE. UU., si envía el reloj a reparar directamente a Movado en Moonachie, New Jersey, le enviaremos un comprobante por escrito en el que figura también un código de usuario y una contraseña. Con estos datos, puede autorizar un servicio o realizar un seguimiento del mismo a través de la página web segura https://repairs.mgiservice.com/movado.

REPARACIONES DENTRO DE GARANTÍA

Su reloj Movado está protegido desde la fecha de compra por una garantía limitada de dos años. Para obtener el servicio bajo la garantía, debe presentar una prueba válida de compra. Consulte la sección "Información de la Garantía" para detalles.
NOTA: Movado no se hace responsable de ningún daño fortuito o emergente derivado de una avería o mal funcionamiento de este producto.

INFORMACIÓN SOBRE LA GARANTÍA

No solamente es cada reloj Movado hermoso en su diseño, está fabricado con materiales y componentes de calidad para ofrecerle un funcionamiento confiable y preciso. Respaldamos con orgullo cada reloj Movado que vendemos.

GARANTÍA LIMITADA DE MOVADO

Movado garantiza al consumidor original que, durante un período de dos (2) años desde la fecha de compra, su reloj no tendrá defectos de material y mano de obra que prevengan que el reloj funcione correctamente durante el uso normal.

Nuestra responsabilidad por los defectos cubiertos por esta garantía se limita a la reparación o (a sola discreción de Movado) el reemplazo del reloj defectuoso, sin cargo.

Esta garantía limitada no cubre pilas analógicas, correas, pulseras, cristales, enchapado en oro o iónico o terminación con PVD, cuestiones cosméticas tales como rayaduras o desgaste normal o cualquier daño que surja de accidentes o maltrato o de cualquier alteración, servicio o reparación realizado por cualquier entidad que no sea un Centro Autorizado de Servicio de Movado.

Esta garantía es nula si el reloj no fue comprado a un concesionario autorizado de Movado, demostrado por una prueba válida de compra, un recibo de ventas o regalo fechado que indique el nombre del comercio minorista y un número de estilo identificatorio del reloj Movado.

Cualquier otra garantía provista por el comerciante es completamente su responsabilidad. Ninguna persona o compañía está autorizada a cambiar los términos de esta garantía. Esta garantía brinda al consumidor ciertos derechos legales específicos. Él o ella podrían tener otros derechos estatutarios que pueden variar de un estado a otro y de un país a otro. Sin embargo, en la medida que no esté prohibido por la ley, esta garantía limitada es exclusiva y en lugar de todas las otras garantías, orales, escritas, estatutarias, expresas o implícitas (incluyendo sin limitación las garantías de comerciabilidad o aptitud para un propósito particular), todas las cuales quedan expresamente canceladas.

Por favor, presente cualquier reclamación bajo la garantía de Movado a un Centro Autorizado de Servicio Movado. Para encontrar el más cercano, visite https://repairs.mgiservice.com/movado, haga clic en el logotipo de la marca Movado, luego en el botón "FIND A RETAILER OR WATCH REPAIR LOCATION" (ENCONTRAR UN LUGAR DE VENTA O REPARACIÓN DEL RELOJ) a la derecha en la casilla "CREATE YOUR ACCOUNT" (CREAR SU CUENTA). Para llegar allí ahora, haga clic aquí.

NOTA: Para información sobre la garantía de los relojes inteligentes de Movado, haga clic aquí.

CENTROS DE SERVICIO TÉCNICO AUTORIZADOS DE MOVADO

Para ubicar un centro autorizado de servicio en su región geográfica global, visite: https://repairs.mgiservice.com/movado, y haga clic en el logotipo de la marca Movado y luego haga clic en "FIND AN AUTHORIZED WATCH REPAIR LOCATION" (ENCONTRAR UNA UBICACIÓN DE REPARACIÓN AUTORIZADA DEL RELOJ) en la barra del menú de la izquierda de la pantalla. Para llegar allí ahora, haga clic aquí.