MOVADO

使用说明
保修及服务指南

目录

	页数
关于摩凡陀	3
保养与维修	4
使用说明	
① 标准双指针星期/日期 — 石英表款 (包括波特系列Evolution星期/日期)	6
② 标准2指针和3指针表款 — 石英和自动机芯 (包括摩凡陀1881自动女士系列和大多数摩凡陀博物馆表盘系列腕表)	7
③ 标准3指针/日期和3指针星期/日期表款 — 石英和自动机芯 (包括Museum经典系列自动表、1881系列自动男表、瑞红系列、SE系列石英表和SE系列自动表、精选800系列石英表和800系列自动表、精选Vizio石英表和Vizio自动表，以及摩凡陀Heritage系列德隽和Disco Volante飞碟)	8
④ 标准三指针自动机芯 (包括BOLD Fusion自动机芯)	9
⑤ 自动计时码表1/4秒精确度 — A 型 (包含SE自动计时表款和Heritage系列Super Sub Sea表款)	10
⑥ 石英计时码表1/1秒精确度 — A 型 (800系列石英计时码表和摩凡陀波特系列TR90计时码表)	14
⑦ 石英计时码表1/5秒精确度 — B 型 (精选38 mm摩凡陀波特系列计时码表表款)	16
⑧ 石英计时码表1/10秒精确度 — B 型 (精选Vizio计时码表)	18
⑨ 石英计时码表1/10秒精确度 — C 型 (包括摩凡陀Heritage系列Circa、Museum运动表款)	20
⑩ 石英计时码表1/10秒精确度 — D 型 (精选38 mm摩凡陀波特系列石英计时码表)	22
⑪ 石英计时码表1/1秒 — C 型 (包含摩凡陀Heritage系列Calendoplan计时码表表款)	24
特别性能	
Ⓐ 旋转表圈	26
Ⓑ 旋入式表冠	27
Ⓒ 旋转刻度环	28
Ⓓ 可互换表带	29
Ⓔ MESH滑扣式表带	30
获得服务	31
保修信息	32
摩凡陀授权服务中心	33

MOVADO

摩凡陀是瑞士著名钟表品牌，以其现代设计美学而享负盛名。自1881年创建以来，摩凡陀凭借腕表设计的艺术性和创新性获得了100多项专利和200多项国际奖项。摩凡陀标志着表坛史上多款经典杰作，其中最值得一提的就是Movado Museum®博物馆珍藏腕表。

这款腕表于1947年由艺术家内森・乔治・霍威特（Nathan George Horwitt）亲自操刀设计，堪称现代主义设计的典范，其表盘最鲜明的特征，就是仅在12时位置设有一个圆点，象征正午的太阳，设计之简洁，在整个时计历史上可谓无出其右。

所有摩凡陀腕表都以其创新的传承和专注于钟表未来发展的精神而独树一帜。恭喜您购买摩凡陀腕表。

保养与维修

正如所有精心制作的机械装置一样，您的摩凡陀腕表需要定期保养，以确保最佳性能。保养包括完全拆解、清洁、根据需要更换零配件、重新装配以及为机芯添加润滑剂。除有必要定期更换电池外，建议每隔3至5年对腕表进行一次保养。

切勿自行打开腕表。如果您的腕表需要维修或调校，请直接将其送往或邮寄至摩凡陀授权服务中心。有关最新和完整的全球列表，请访问网站https://repairs.mgiservice.com/movado。

注：摩凡陀制表公司仅对其授权服务中心所提供的服务承担责任。

防震

所有摩凡陀腕表均采用防震机芯，并经单独检测，符合国际标准。

防尘

若表壳、表镜或表冠损坏，有可能令灰尘进入腕表。一粒小小的灰尘就足以导致机芯停止运转。如果表镜松动、受损或破裂，或者表壳或表冠受损，应及时对腕表进行维修。

防磁

时计暴露在强磁场中，会对计时造成影响，并且可能导致停走。移出磁场后，石英腕表应恢复原有精确运转；机械时计则可能需要消磁后才能重新运转。

防水

所有摩凡陀腕表均经检测，符合国际防水标准。

大多数摩凡陀腕表的防水深度都能达到3巴（3米/3 ATM/99英尺）；有些型号甚至能承受更高的压力/深度，详见表盘或表壳-背面的标注。

注意：如果您所购买的手表未标明具有防水限制，请勿将其置于压力/深度超过3巴（30米/3 ATM/99英尺）的环境中，否则您的手表可能会被损坏并且不能享受保修服务。

重要事项：当腕表沾水或处于水下时，不要操作计时码表的表冠、拨杆，或者其他任何腕表的拨杆。

注：由于不当操作而造成的损坏，或因不当操作引发渗水等相关损坏，或表壳、表冠、防水垫圈或表镜损坏，均不在摩凡陀制表公司所承担的保修责任范围内。

为保持腕表防水性能，应每年对腕表进行保养。在正常使用情况下，用于密封表壳的防水垫圈和表冠会发生磨损和老化。每次打开腕表进行维修时（包括更换电池），应检查这些零配件，必要时予以更换。

摩凡陀授权服务中心会复检腕表的防水性能，将其作为所有维修程序的一个例行步骤。

保养与维修

其他注意事项：
如果您的腕表配备旋入式表冠或拨杆，每次操作后，一定要将其旋回/推回表壳。

防水性能仅适用于表壳；一些腕表表带不适用于在水下或潮湿环境中佩戴。请参阅“表带保养”。

避免让腕表经受温度骤变。

切勿让腕表跌落或撞击坚硬表面。每次猛烈撞击后，必须重新检测防水性能。

请定期清洁您的腕表，用一块蘸清水的湿软布擦拭，尤其是在腕表接触海水后，更要进行清洁。

表带保养

腕表表带的寿命取决于您的保养和佩戴习惯，以及您所处地区的气候，正确的保养将有助于延长表带的寿命。

皮革表带应保持干燥。与水接触，可能导致皮革表带变脆，并最终断裂。要保护皮革涂层，应避免其与香水接触。接触氯化水或盐水后，请用清水轻轻擦拭皮革表带并使其风干。

注：摩凡陀表带不在摩凡陀腕表保修范围之内。

电池相关信息

摩凡陀石英时计配备一块专为腕表设计的1.55伏氧化银电池。在正常使用条件下，电池寿命约18至36月。

注：频繁使用特殊功能，如计时码表款上的秒表计时器，可能会缩短电池的寿命。

电池用尽指示功能：当电池将要耗尽时，多数型号腕表上的秒针会每隔4秒才向前旋转一格，表示此时需更换电池。

电池更换：请注意，务必使用摩凡陀推荐的替换电池。请将您的腕表送往或邮寄至授权服务中心以便更换电池，而旧电池将得到妥善处置/回收。不要尝试自行更换电池。

① 标准双指针星期/日期 – 石英表款

包括波特系列Evolution星期/日期

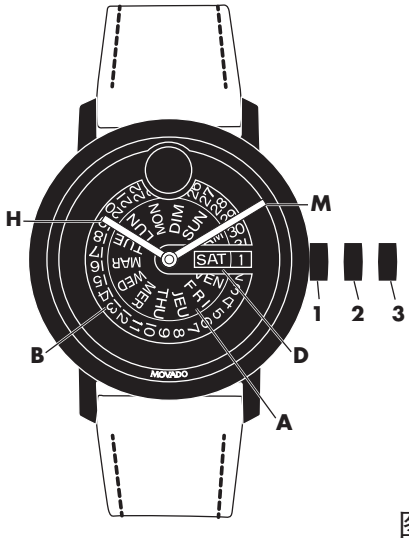

图A

图例:

H – 时针
M – 分针
D – 星期/日期显示窗
1, 2, 3 – 表冠位置
A – 星期指示盘
B – 日期指示盘

表冠位置:

位置1 – 正常运行位置；表冠推入表壳。

位置 2 – 调校日期+星期:

星期调校:

将表冠拔出至位置2（腕表仍在走动）。逆时针旋转表冠，直到以所需语言显示所需的星期数。将表冠推回位置1

位置 3 – 时间设置位置

将表冠拔出至位置3（腕表停止走动）。旋转表冠，直到显示当前时间。将表冠推回位置1.

设置时间:

1. 将表冠拔出至位置3；腕表停止走动。
2. 向任一方向旋转表冠，直至指针指向所需的时间。
3. 将表冠推回位置1；腕表重新走动，现在即已重置为正确时间。

调校日期:

1. 将表冠拔出至位置2；腕表继续走动。
2. 顺时针旋转表冠，直到星期/日期显示窗D中显示正确的日期。
3. 将表冠推回位置1

调校星期:

1. 将表冠拔出至位置2；腕表继续走动。
2. 逆时针旋转表冠，直到在星期/日期显示窗D中显示正确的星期。
3. 将表冠推回位置1

② 标准2指针和3指针表款
石英和自动机芯

包括摩凡陀1881自动女士系列和大多数摩凡陀博物馆表盘系列腕表

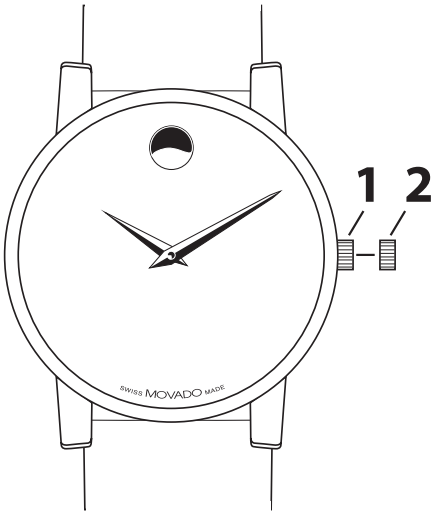

图A

表冠位置：

位置1 – 正常运行位置。
表冠推入表壳。

位置2 – 设置时间：
向任意一个方向旋转表冠

为自动机芯手动上链：

在正常的日常活动期间，您的手臂运动可为摩凡陀自动机芯上链以供时计需要。然而，如果您未佩戴腕表超过38个小时，腕表将停止走时，此时您需要手动上链，然后再设置时间：

1. 表冠处于位置1时，顺时针旋转表冠约20圈。
2. 按上述说明重新设置时间。

自动腕表不含电池。它们通过您手腕的移动进行充电。如果不佩戴腕表，腕表将在大约38小时后停止走动。若要使腕表走动，顺时针旋转表冠大约20-30次，直到秒针开始走动。您很可能需要重置时间和日期。

③ 标准3指针/日期和3指针星期/日期表款
石英和自动机芯

包括Museum经典系列自动表、1881系列自动男表、瑞红系列、SE系列石英表和SE系列自动表、精选800系列石英表和800系列自动表、精选Vizio石英表和Vizio自动表，以及摩凡陀Heritage系列德隽和Disco Volante飞碟

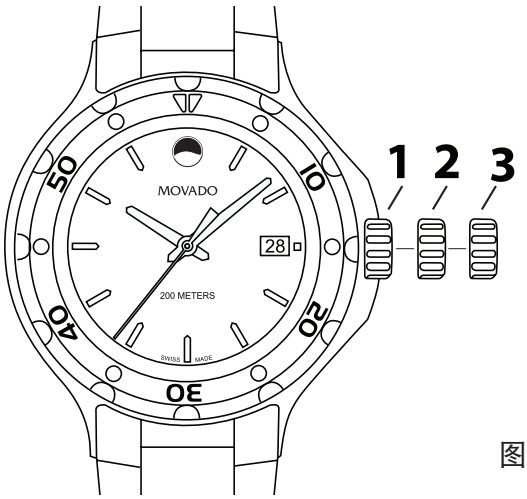

图A

表冠位置：

位置1 – 正常运行位置。
表冠推入表壳。

位置2 – 设置日期*：
顺时针旋转表冠。
设置星期*：
逆时针旋转表冠。

位置3 – 设置时间*：
向任意一个方向旋转表冠。

*重要事项：请勿在晚上9:30和凌晨3:00之间以及正在进行自动日历变更期间调整 Vizio 表款的日期。否则可能会损坏腕表的机械装置。

*注：如果腕表带有旋入式表冠，在您可以设置日期（星期/日期）或时间之前，您必须先松开表冠，逆时针旋转约六圈。在时间/日期（星期/日期）设置后，表冠必须旋回到表壳里以确保防水性能。

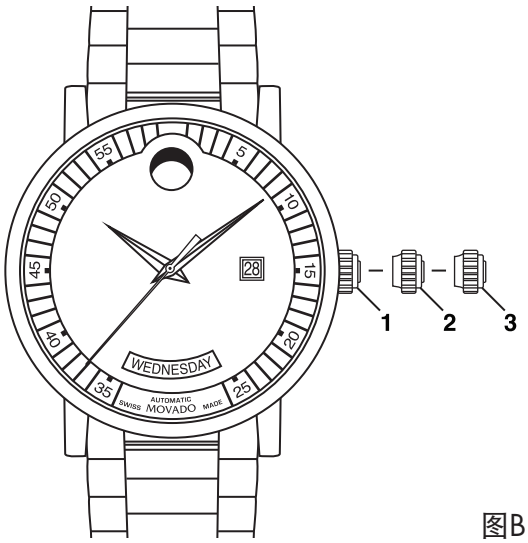

图B

为自动机芯手动上链：

在正常的日常活动期间，您的手臂运动可为摩凡陀自动机芯上链以供时计需要。然而，如果您未佩戴腕表超过38个小时，腕表将停止走时，此时您需要手动上链，然后再设置时间：

1. 表冠处于位置1时，顺时针旋转表冠约20圈。
2. 按上述说明重新设置时间。

④ 标准三指针自动机芯

包括BOLD Fusion自动机芯

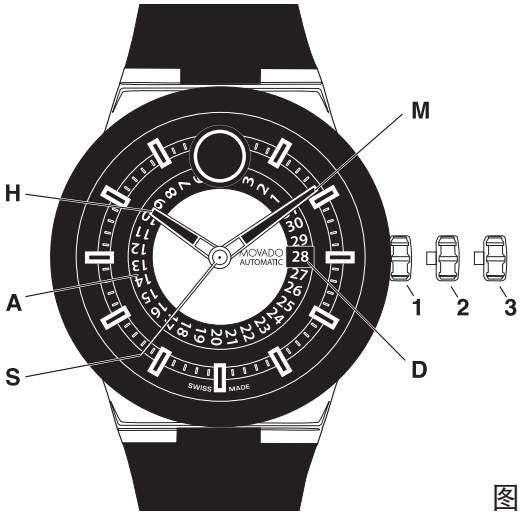

图 A

为自动机芯手动上弦:

在正常的日常活动中，您手臂的运动应该足以让您的摩凡陀自动腕表的机芯保持上弦。但是，如果你有40个小时或更长时间没有佩戴你的手表，而且手表已经停止运转，你就需要在设置时间之前用手给它上弦。

1. 将表冠置于位置1，顺时针旋转表冠约20圈。
2. 按照上述说明重置时间。

自动机芯手表不含电池。它们通过您手腕的运动来充电。如果不佩戴手表，它将在大约40小时后停止运行。要让它启动，顺时针旋转表冠约20-30次，直到秒针开始移动。你很可能需要重新设置时间和日期。

图例:

A – 日期指示板
D – 日期显示窗
H – 时针
M – 分针
S – 秒针
1, 2, 3 – 表冠位置

表冠位置

位置 1 – 正常　行位置；
表冠被推入表壳。

位置 2 – 更改日期日期:
将表冠拉出至位置2（手表仍在运行），逆时针转动表冠，直到所需的日期出现在日期窗口D. 将表冠推回位置1。

位置 3 – 时间设置位置
将表冠拉出至位置3（手表停止）向任何方向转动表冠，向任何方向转动表冠，直至显示所需时间。将表冠推回位置1。

⑤ 自动计时码表
1/4秒精确度 — A 型

包含SE自动计时表款

图A

图例：

H – 时针
M – 分针
S – 秒针
C – 60秒钟计时器
E – 30分钟计时器
F – 12小时计时器
D – 日期显示窗
1、2、3 – 表冠位置
A – 计时按钮（启动/停止）
B – 计时按钮（复位）

表冠位置：

位置1 – 正常运行位置和手动上链（顺时针旋转表冠）。
注：在手动上链前需旋出表冠

位置2 – 设置日期：逆时针旋转表冠。
位置3 – 向任一方向旋转表冠。

计时表款带有分钟计时器（最多可计30分钟）、小时计时器和小秒针表盘；表盘中央的1/4秒计时指针；以及日期显示窗口。这些计时表款可以持续计时长达12小时，计时结果精确到1/4秒。

注：如果腕表配备有螺旋式表冠，您必须先逆时针旋转表冠大约6圈，旋松表冠，然后才能设置日期（星期/日期）、时间或手动上链。完成时间/日期（星期/日期）设置后，必须将表冠旋入到表壳中以确保防水功能。

手动为自动机芯上链：

在平时的日常活动中，您手臂的运动量应足够为您的摩凡陀自动表上链。但是，如果您已经有62小时或更长时间未佩戴腕表且腕表已经停止走动，您将需要在设置时间之前手动上链：

1. 将表冠置于位置1，顺时针旋转表冠约20圈。
2. 按照上述说明重新设置时间。

自动腕表不含电池。它们通过您手腕的移动进行上链。如果不佩戴腕表，腕表将在大约62小时后停止走动。要使腕表走动，顺时针旋转表冠大约20-30次，直到秒针开始走动。您很可能需要重新设置时间和日期。

⑤ 自动计时码表
1/4秒精确度 — A 型

包含SE自动计时表款

时间/日期设置

设置时间：

1. 旋松螺旋式表冠（适用于具有此功能的表款）。查看“螺旋式表冠”部分了解操作说明。
2. 将表冠拉出至位置3；腕表停止走动。
3. 正向或反向旋转表冠，直至指针指向所需的时间。
4. 将表冠推回位置1；腕表恢复走动。
5. 将表冠旋回表壳（适用于带有螺旋式表冠的表款）。

调整时间精确到秒：

1. 旋松螺旋式表冠（适用于具有此功能的表款）。
2. 小秒针S到达<<60>>位置后，将表冠旋出至位置3；码表停止走动。
3. 转动表冠，移动指针设置时间，确保显示的日期在午夜而不是中午改变。
4. 将指针移动到稍前于精确时间的位置，然后慢慢地逆时针旋转表冠，使分针与正确的分钟刻度对齐。
5. 采用精确的时间信号（例如，来自新闻广播电台的时间信号）作为基准。当信号音发出准确的时间信号时，立即将表冠推回位置1；码表将恢复走动，此时码表时间设置为准确时间。
6. 将表冠旋回表壳（适用于带有螺旋式表冠的表款）。

调校日期（快速模式）：

1. 旋松螺旋式表冠。
2. 将已旋松的表冠拉出至位置2；码表继续走动。
3. 逆时针旋转表冠，直到日期窗D显示正确的日期。
4. 将表冠推回位置1，并旋入表壳中。

注：如果于码表正在进行自动日期变更的9:00 PM到12:00 AM之间调校日期，则应将日期调校至后一日：如果在此时段通过快速模式调校日期，码表在午夜时将不会自动向前推进一天。

操作计时码表：

概述：

使用键钮A和B来操作计时码表。第一次按键钮A将启动计时码表。第二次按键钮A将停止计时，以便读取指针走过的时间。第三次按键钮A将重新开始计时。按下键钮B，计时码表指针C、E和F将归零。

单一计时功能：

为无间歇的单项活动计时：

1. 按键钮A开始计时。查看“螺旋式表冠”部分了解操作说明。
2. 第二次按键钮A停止计时，读取3根计时码表指针走过的时间，例如：2小时，4分，38秒和38.75秒。
3. 按键钮B将计时码表指针归零。

⑤ 自动计时码表
1/4秒精确度 — A 型

包含Heritage系列Super Sub Sea表款

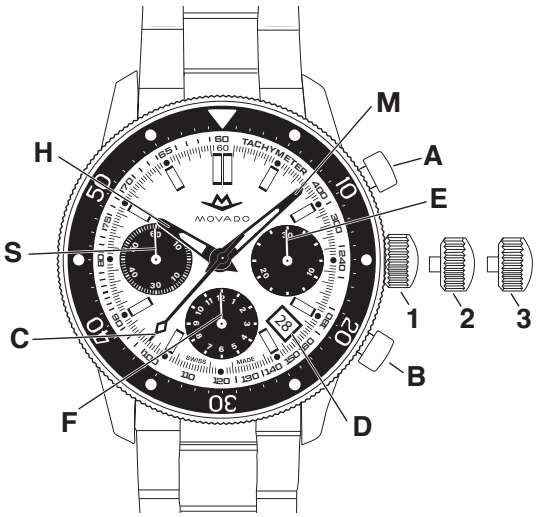

图A

图例：
H – 时针
M – 分针
S – 秒针
C – 60秒钟计时器
E – 30分钟计时器
F – 12小时计时器
D – 日期显示窗
1、2、3 – 表冠位置
A – 计时按钮（开始/停止）
B – 计时按钮（分段计时/复位）

表冠位置：
位置1 – 正常运行位置。表冠推入表壳中。
位置2 – 设置日期：逆时针旋转表冠。
位置3 – 向任一方向旋转表冠。

计时表款带有分钟计时器（最多可计30分钟）、小时计时器和小秒针表盘；表盘中央的1/4秒计时指针；以及日期显示窗口。这些计时表款可以持续计时长达12小时，计时结果精确到1/4秒。

注：如果腕表配备有螺旋式表冠，您必须先逆时针旋转表冠大约6圈，旋松表冠，然后才能设置日期（星期/日期）、时间或手动上链。完成时间/日期（星期/日期）设置后，必须将表冠旋入到表壳中以确保防水功能。

手动为自动机芯上链：
在平时的日常活动中，您手臂的运动量应足够为您的摩凡陀自动表上链。但是，如果您已经有62小时或更长时间未佩戴腕表且腕表已经停止走动，您将需要在设置时间之前手动上链：
1. 将表冠置于位置1，顺时针旋转表冠约20圈。
2. 按照上述说明重新设置时间。

自动腕表不含电池。它们通过您手腕的移动进行上链。如果不佩戴腕表，腕表将在大约62小时后停止走动。要使腕表走动，顺时针旋转表冠大约20-30次，直到秒针开始走动。您很可能需要重新设置时间和日期。

⑤ 自动计时码表
1/4秒精确度 — A 型

包含Heritage系列Super Sub Sea表款

时间/日期设置

设置时间：

1. 旋松螺旋式表冠（适用于具有此功能的表款）。查看“螺旋式表冠”部分了解操作说明。
2. 将表冠拉出至位置3；腕表停止走动。
3. 正向或反向旋转表冠，直至指针指向所需的时间。
4. 将表冠推回位置1；腕表恢复走动。
5. 将表冠旋回表壳（适用于带有螺旋式表冠的表款）。

调整时间精确到秒：

1. 旋松螺旋式表冠（适用于具有此功能的表款）。
2. 小秒针S到达<<60>>位置后，将表冠旋出至位置3；码表停止走动。
3. 转动表冠，移动指针设置时间，确保显示的日期在午夜而不是中午改变。
4. 将指针移动到稍前于精确时间的位置，然后慢慢地逆时针旋转表冠，使分针与正确的分钟刻度对齐。
5. 采用精确的时间信号（例如，来自新闻广播电台的时间信号）作为基准。当信号音发出准确的时间信号时，立即将表冠推回位置1；码表将恢复走动，此时码表时间设置为准确时间。
6. 将表冠旋回表壳（适用于带有螺旋式表冠的表款）。

调校日期（快速模式）：

1. 将已旋松的表冠拉出至位置2；码表继续走动。
2. 逆时针旋转表冠，直到日期窗D显示正确的日期。
3. 将表冠推回位置1，并旋入表壳中。

注：如果于码表正在进行自动日期变更的9:00 PM到12:00 AM之间调校日期，则应将日期调校至后一日：如果在此时段通过快速模式调校日期，码表在午夜时将不会自动向前推进一天。

操作计时码表：

概述：

使用键钮A和B来操作计时码表。第一次按键钮A将启动计时码表。第二次按键钮A将停止计时，以便读取指针走过的时间。第三次按键钮A将重新开始计时。按下键钮B，计时码表指针C、E和F将归零。

单一计时功能：

为无间歇的单项活动计时：

1. 按键钮A开始计时。
2. 第二次按键钮A停止计时，读取3根计时码表指针走过的时间，例如：2小时，4分，38秒，38.75秒。
3. 按键钮B将计时码表指针归零。

⑥ 石英计时码表
1/1秒精确度 — A 型

800系列石英计时码表和摩凡陀波特系列TR90计时码表

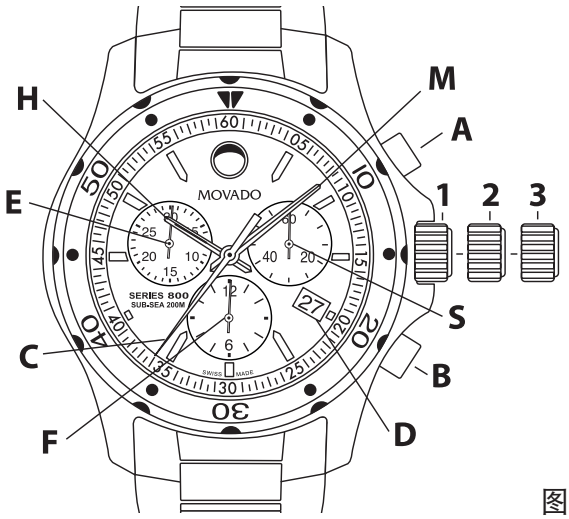

图A

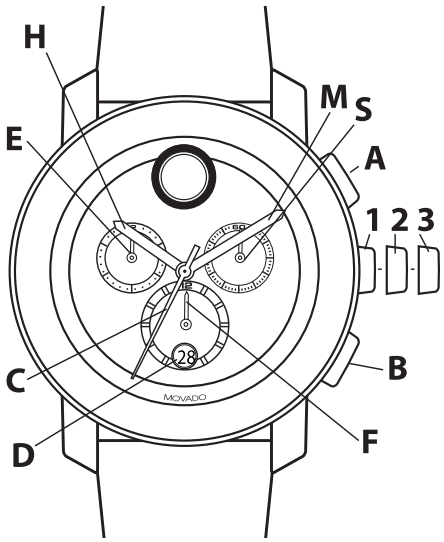

图B

图例：

H – 时针
M – 分针
S – 小秒针
C – 60秒钟计时器
E – 30分钟计时器
F – 12小时计时器
D – 日期显示窗
1、2、3 – 表冠位置
A – 计时按钮（启动/停止）
B – 计时按钮（分段计时/复位）

这些计时码表带有分钟计时器（长达30分钟）、小时计时器以及小秒针副表盘、中央计时秒针、以及日期或大日期显示窗。它们可以用于测定一次持续长达12小时活动的时间，精确到秒。

时间/日期设置

设置时间：

1. 旋松带此功能表款上的旋入式表冠。参阅“旋入式表冠”说明。
2. 将表冠拉出至位置3；腕表停走。
3. 向任意一个方向旋转表冠，直至指针显示所需的时间。
4. 将表冠推回至位置1；腕表重启。
5. 若为带有旋入式表冠的表款，则将表冠旋回至表壳里。

调校时间精确到秒：

1. 旋松旋入式表冠（若有）。
2. 一旦小秒针S到达<<60>>位置，将表冠拉出至位置3；腕表停走。
3. 旋转表冠，移动指针并设置时间，确保日期在午夜而非正午变更。
4. 移动指针至稍前于准确的时间，然后逆时针慢慢地旋转表冠，将分针与准确的分钟刻度对齐。
5. 选取一个准确的时间信号（例如，从一个新闻广播电台）。当听到示意准确时间的声音，立即将表冠推回位置1；腕表重启，立刻调到准确的时间。
6. 若为带有旋入式表冠的表款，则将表冠旋回至表壳里。

调校日期（快速模式）：

1. 将旋松的表冠拉出至位置2；腕表继续运行。
2. 顺时针旋转表冠直到D窗显示正确的日期。
3. 将表冠推回位置1并旋入表壳。

注：如果在晚上9:00至午夜12:00之间调整日期，这时自动日期变更已在进行中，则应设置为第二天：如果在这些时段里，已经通过快速模式校准，则日期在午夜不会自动向前推进。

⑥ 石英计时码表
1/1秒精确度 — A 型

800系列石英计时码表和新款摩凡陀波特系列TR90计时码表

更换电池后设置日期/时间：

1. 将旋松的旋入式表冠拉出至位置2；腕表继续运行。
2. 顺时针旋转表冠直到D窗显示昨天的日期。
3. 将表冠拉出至位置3；腕表停走。
4. 顺时针旋转表冠直到D窗显示今天的日期。
5. 继续顺时针旋转表冠直到指针显示正确的时间。

注：在设置时间时，务必注意上午/下午的区分。

6. 将表冠推回位置1，并旋入表壳。

计时功能

概述

使用按钮A和B来操作计时。第一次按下按钮A，开始计时。第二次按下按钮A将停止计时，以便读取计时。第三次按下按钮A将重启计时。按下按钮B，计时指针C、E和F将归零。调整时间不会停止计时，但只要拉出表冠，就会锁定按钮A和B。

注：计时开始前，表冠必须处于位置1，指针必须位于零。按下按钮B指针归零。

重要事项：当表冠拉出至位置2或3时，不要按下按钮A或B。当表冠未平齐紧靠在表壳上时，如果按钮A或B被意外激活，那么一根或多根计时指针可能会变得不同步。一旦发生这种情况，请按照末尾的说明同步计时指针。

单一计时功能：

测量一次单一、不间断活动的持续时间：

1. 按下按钮A开始计时。
2. 第二次按下按钮A停止计时，并读取3根计时指针以确定计时时间，例如：1小时8分47秒。
3. 按下按钮B计时指针归零。

累积计时功能：

要测量一系列较短活动的累加时间，例如一场反复中断的篮球比赛的实际比赛时间：

1. 按下按钮A开始计时。
2. 第二次按下按钮A停止计时，并读取计时时间，例如：15分22秒。
3. 再一次按下按钮A恢复计时。
4. 第四次按下按钮A再次停止计时，并读取新的计时时间，例如：28分35秒。

注：每一次停止计时，计时指针会显示累计时间。

5. 重复步骤1和2来累加每个额外的时间间隔。
6. 在您记录最后一个累积时间读数后，按下按钮B计时指针归零。

分段计时或中间计时功能：

在比赛进行中，记录中间计时读数：

1. 按下按钮A开始计时。
2. 按下按钮B短暂停止计时。
3. 读取中间计时，例如：11分16秒。
4. 按下按钮B恢复计时功能。3根计时指针会迅速赶上正在进行的活动。
5. 要读取秒分段计时，再一次按下按钮B。重复步骤2到4来记录其他分段时间。
6. 按下按钮A停止计时。
7. 记录最后一个时间读数，例如：2小时14分7秒。
8. 按下按钮B计时指针归零。

同步计时指针：

在更换电池后或如果发生错误，您可能需要手动调整一根或多根计时指针，将它们全部准确对齐至各自的零位置。

注：一旦处于同步模式，每一次按下和释放按钮A都将以一个增量推进活动计时指针。要快速推进指针，压下并按住按钮A。在此过程中，将表冠推回位置1并将其旋入表壳，便可随时退出调校模式。

1. 将旋松的旋入式表冠拉出至位置3。
2. 同时按住按钮A和B至少2秒进入调校模式。当计时指针C旋转360°，调校模式随即激活；释放按钮A和B。
3. 使用按钮A调整中央计时秒针C。
4. 当指针 C 到达零位，按下按钮B。
5. 立刻按下按钮A来调整计时分针E。
6. 当指针E到达零位，按下按钮B。
7. 再次使用按钮A来调整计时时针F。
8. 当指针F到达零位，将表冠推回至位置1，并将其旋入表壳。计时指针当前同步至零位，可以使用计时功能。

⑦ 石英计时码表
1/5秒精确度 — B 型

精选38 mm摩凡陀波特系列计时码表表款

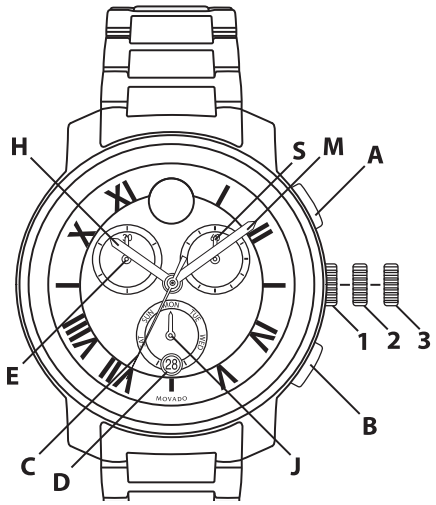

图A

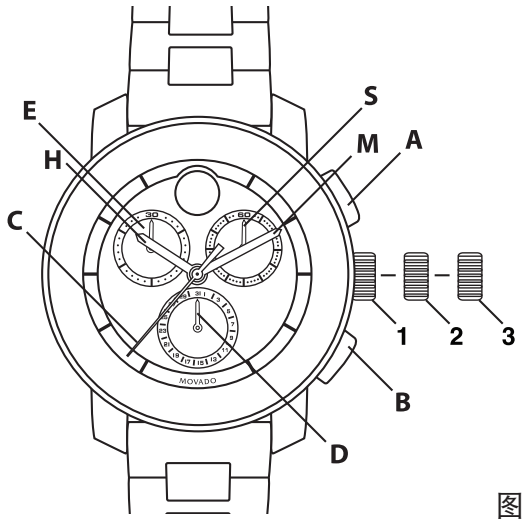

图B

图例:

H – 时针
M – 分针
C – 计时码表1/5秒针
S – 小秒针
J – 星期指示器指针
D – 日期显示窗
E – 30分钟计时器
1, 2, 3 – 表冠位置
A – 开始/停止
B – 重置

这些计时码表款式配有1/5秒计时指针（安装在表盘中央）、分钟计时器（计时长达30分钟）和小秒针副表盘；以及带日期窗的星期指示副表盘（图A）或日期指示副表盘（图B）。它们可以持续计时长达30分钟，计时结果精确到1/5秒。

设置时间:

1. 将表冠拉出至位置3；码表（小秒针S）停止走动。

注：如果在计时码表运转时将表冠拉出至位置3，将停止计时。

2. 正向或反向旋转表冠，将时针H和分针M设置为所需的时间（注意区分上午下午时间）。
3. 将表冠推回位置1；腕表重新走动。

设置星期 (某些型号，图A):

1. 将表冠拔出至位置3。
2. 向任一方向旋转表冠以设置星期：时针H和分针M每次经过午夜(24:00)时，星期指示器指针J将向前推进或向后倒退一天。
3. 一旦指针J指向正确的星期，继续旋转表冠，将时针H和分针M设置为所需的时间（注意区分上午下午时间）。
4. 将表冠推回位置1。

设置日期:

1. 将表冠拔出至位置2。
2. 顺时针旋转表冠即可设置日期D。

注意：当时针和分针位于9:00 PM和12:30 AM之间时，不得设置日期D，因为这样做会损坏日历机械装置。如果您不得不在上述时间段内重设日期，首先请将时针和分针调至该时间段外的位置，然后重置日期，之后再将指针重设到正确的时间。

3. 将表冠推回位置1。

操作计时码表:

该码表以1/5秒为计时增量，可计时长达2小时(30分钟计时器旋转4圈）并进行显示。为延长电池使用寿命，计时码表连续运转2小时后将自动停止并重置。

⑦ 石英计时码表
1/5秒精确度 — B 型

精选38 mm摩凡陀波特系列计时码表表款

单一计时功能：

1. 按键钮A启动计时码表；计时码表指针C和E开始移动。
2. 再次按键钮A停止计时码表，此时可查看指针C和E指示的计时时间。
3. 按键钮B将计时码表指针重置为零。

累计计时功能：

可以测量一系列短时活动的总共时间（比如，一场频繁中断的篮球比赛的实际比赛时间）：

1. 按键钮A启动计时码表。
2. 第二次按下按钮A停止计时，读取指针走过的时间。
3. 再次按键钮A恢复计时。
4. 第4次按下键钮A，计时码表再次停止，此时可查看新计时的时间。

注：每次停止计时码表，码表指针都会指示总累计计时时间。

5. 重复步骤1和2来累加每个额外的时间间隔。
6. 在您记录最后一个累计时间并读数后，按下按钮B将计时指针归零。

分项计时或中间时间功能：

在比赛进行期间查看中间时间读数：

1. 按键钮A启动计时码表。
2. 按键钮B暂时停止计时码表。
3. 读取中间时间，例如：11分16.4秒。
4. 按键钮B让计时码表继续工作。计时码表的2支指针将迅速为正在进行的比赛继续计时。
5. 若要读取第二分段计时时间，再次按键钮B。重复第2步至第4步，可读取任何其他分段的计时时间。
6. 按键钮A停止计时码表。
7. 读取最终时间读数，例如：24分7.2秒。
8. 按键钮B将计时码表指针重置到零位置。

重置计时码表指针：

更换电池或出现错误后，如有必要，可将计时码表指针重新归零：

注：要让指针快速前进，按住按钮超过一秒钟即可。

表冠位置2：

使用键钮B调整分钟计时器指针E。

表冠位置3：

使用键钮A调整1/5秒计时指针C。

⑧ 石英计时码表
1/10秒精确度 — B 型

精选Vizio计时码表

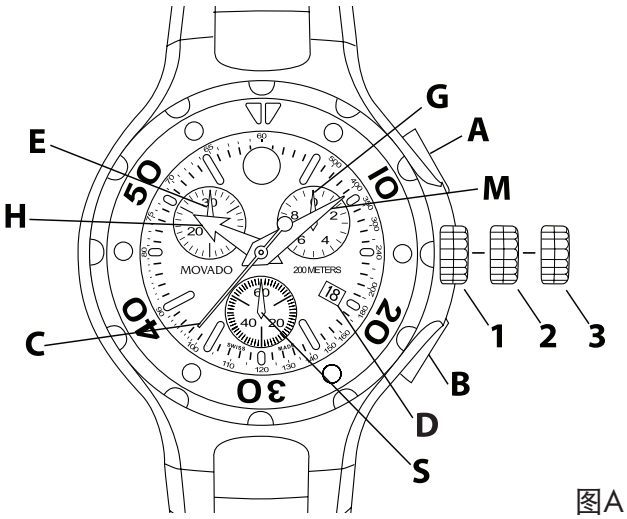

图A

图例:

H – 时针
M – 分针
C – 计时秒针
E – 30分钟计时器
G – 1/10秒计时器
S – 小秒针
D – 日期显示窗
1、2、3 – 表冠位置
A – 计时按钮（启动/停止）
B – 计时按钮（分段计时/复位）

此款石英计时码表配备一个1/10秒计时器、分钟计时器（长达30分钟）、以及小秒针副表盘、中央计时秒针、以及日期显示窗。它可以用于测定一次持续长达29分59.9秒活动的时间，精确到1/10秒。

时间/日期设置

调校时间:

1. 旋松旋入式表冠；仅适用于某些表款。参阅“旋入式表冠”说明。
2. 一旦小秒针S到达<<60>>位置，将表冠拉出至位置3；腕表停走。
3. 旋转表冠，移动指针并设置时间，确保日期在午夜而非正午变更。
4. 移动指针至稍前于准确的时间，然后逆时针慢慢地旋转表冠，将分针M与准确的分钟刻度对齐。
5. 选取一个准确的时间信号（例如，从一个新闻广播电台）。当听到示意准确时间的声音，将表冠推回位置1；腕表将重启，立刻调到准确的时间。
6. 旋松旋入式表冠；仅适用于某些表款。参阅“旋入式表冠”说明。

调校时区和日期:

1. 将表冠或已旋松的旋入式表冠拉出至位置2。
2. 在跨进另一个时区后，旋转表冠来移动时针H向前或向后，或调校夏令时/标准时间变更。
3. 欲更改日期D，推进时针H整整两圈，否则日期将在正午变更。这些调整不会让腕表停走，并且不会影响分针和秒针显示的时间。
4. 一旦调校完成，立即将表冠推回位置1，然后旋入表壳（仅适用于精选表款）。

⑧ 石英计时码表
1/10秒精确度 — B 型

精选Vizio计时码表

计时功能

概述

使用按钮A和B来操作计时码表。第一次按下按钮A将开始计时。在计时码表运行时，一旦计时秒针C转完一圈，计时分针E会向前跳一分钟。在计时码表运行时，1/10秒针G不会移动。第二次按下按钮A将停止计时，并且移动指针G至相应的1/10秒刻度。按下按钮B，指针G、E和C将归零。调整时间不会停止计时，但只要拉出表冠，就会锁定按钮A和B。

重要事项：计时开始前，表冠必须处于位置1，指针必须位于零。按下按钮B指针归零。当表冠拉出至位置2或3时，切勿按下按钮A或B。当表冠未平齐紧靠在表壳上时，如果按钮A或B被意外激活，那么一根或多根计时指针将会不同步。一旦发生这种情况，按照下面的说明操作。

同步计时指针：

在更换电池后或如果发生错误，如有必要，计时指针可以重新调整至零。按压一次（快速按下并释放）将以一个增量推进指针。欲快速推进指针，按压按钮超过一秒。

表冠位置2：

使用按钮B调整分钟计时器指针E。

表冠位置3：

使用按钮A调整计时秒针C。使用按钮B调整1/10秒针G。

操作计时码表

单一计时功能：

1. 按下按钮A开始计时。
2. 第二次按下按钮A停止计时。
3. 按下按钮B计时归零。

累积时间功能：

1. 按下按钮A开始计时。
2. 第二次按下按钮A停止计时。
3. 再一次按下按钮A恢复计时。
4. 第四次按下按钮A再一次停止计时。

注：每一次停止计时，计时指针会显示累计时间。

5. 重复步骤1和2来累加每个额外的时间间隔。
6. 在您记录最后一个累积时间读数后，按下按钮B计时指针归零。

分段计时或中间计时功能：

在比赛进行中，可以用这些型号腕表记录中间时间读数：

1. 按下按钮A开始计时。
2. 按下按钮B短暂停止计时。
3. 读取中间时间，例如：10分26又3/10秒。
4. 按下按钮B恢复计时功能。指针会赶上正在进行的活动。
5. 要读取第二个分段时间，再一次按下按钮B。重复步骤2到4来记录其他分段时间。
6. 按下按钮A停止计时。
7. 记录最后一个时间读数，例如：27分3又7/10秒。
8. 按下按钮B计时指针归零。

第一名和第二名的成绩：

这些计时码表还可以让您测量第一名和第二名的成绩：

1. 按下按钮A开始计时。
2. 一旦第一名越过终点线，按下按钮B。计时将停止。
3. 当第二名越过终点线时，按下按钮A。
4. 注意表盘上显示的是获胜者的时间。
5. 按下按钮B；指针将移动显示第二名的时间。
6. 再一次按下按钮B所有指针归零。

⑨ 石英计时码表
1/10秒精确度 — C 型

包括摩凡陀Heritage系列Circa、Museum运动表款

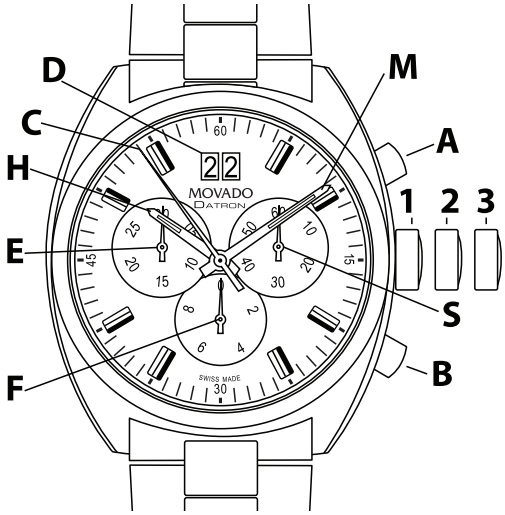

图A

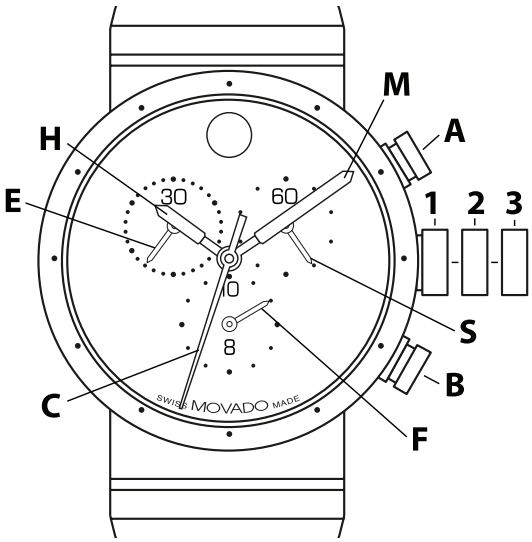

图B

图例：

H – 时针
M – 分针
S – 小秒针
C – 60秒钟计时器
E – 30分钟计时器
F – 1/10秒计时器
D – 大日期显示窗
1、2、3 – 表冠位置
A – 计时按钮（启动/停止）
B – 计时按钮（分段计时/复位）

这些计时码表配备分钟计时器（长达30分钟）、1/10秒计时器（30分钟后变成小时计时器）、小秒针副表盘、以及中央计时秒针、某些表款还带有大日期功能。它们可以用于测定一次持续长达29分59.9秒活动的时间，精确到1/10秒；或测定一次持续长达9小时59分59秒活动的时间，精确到整数秒。

时间/日期设置

设置时间：

1. 将表冠拉出至位置3；腕表停走。
2. 向任意一个方向转动表冠，直至指针显示所需的时间。
3. 将表冠推回至位置1；腕表重启。

调校时间精确到秒：

1. 一旦小秒针S到达<<60>>位置，将表冠拉出至位置3；腕表停走。
2. 旋转表冠，移动指针并设置时间，确保日期在午夜而非正午变更。
3. 移动指针至稍前于准确的时间，然后慢慢地逆时针旋转表冠，将分针与正确的分钟刻度对齐。
4. 选取一个准确的时间信号（例如，从一个新闻广播电台）。当听到示意准确时间的声音，立即将表冠推回位置1；腕表将重启，立刻调到准确的时间。

调校大日期（快速模式）：

仅适用于在12时位置带大日期功能的表款（见*图A*）

1. 将表冠拉出至位置2；腕表继续运行。
2. 顺时针旋转表冠直到大日期窗D显示正确的日期。
3. 将表冠推回至位置1。

注：如果在晚上9:00至午夜12:00之间调整日期，这时自动日期变更已在进行中，则应设置为第二天：如果在这些时段里，已经通过快速模式校准，则日期在午夜不会自动向前推进。

如果在快速模式日期设置过程中旋转表冠过快，则日期在午夜可能无法正确变更。欲手动调校日期，将表冠拉出至位置2，顺时针旋转表冠直到窗口显示正确的日期；然后将表冠推回位置1。

⑨ 石英计时码表
1/10秒精确度 — C 型

包括摩凡陀Heritage系列Circa、Museum运动表款

更换电池后设置日期/时间：
对于没有日期显示的表款，参阅上述*设置时间*说明。
对于在12时位置带大日期功能的表款（见*图A*）：
1. 将表冠拉出至位置2；腕表继续运行。
2. 顺时针旋转表冠直到D窗显示昨天的日期。
3. 将表冠拉出至位置3；腕表停走。
4. 顺时针旋转表冠直到D窗显示今天的日期。
5. 继续顺时针旋转表冠直到指针显示正确的时间。
注：在设置时间时，务必注意上午/下午的区分。
6. 将表冠推回至位置1。

计时功能

概述
使用按钮A和B来操作计时码表。第一次按下按钮A将开始计时。第二次按下按钮A将停止计时，以便读取计时。第三次按下按钮A将重启计时。按下按钮B，计时指针C、E和F将归零。调整时间不会停止计时，但只要拉出表冠，就会锁定按钮A和B。
注：计时开始前，表冠必须处于位置1，指针必须位于零。按下按钮B指针归零。
重要事项：当表冠拉出至位置2或3时，不要按下按钮A或B。当表冠未平齐紧靠在表壳上时，如果按钮A或B被意外激活，那么一根或多根计时指针可能会变得不同步。一旦发生这种情况，请按照末尾的说明同步计时指针。

单一计时功能：
测量一次单一、不间断活动的持续时间：
1. 按下按钮A开始计时。
2. 第二次按下按钮A停止计时，并读取3根计时指针以确定计时时间，例如：4分，38秒，7/10秒。
3. 按下按钮B计时指针归零。

累积计时功能：
要测量一系列较短活动的累加时间，例如一场反复中断的篮球比赛的实际比赛时间：
1. 按下按钮A开始计时。
2. 第二次按下按钮A停止计时，并读取计时时间，例如：15分5秒。
3. 再一次按下按钮A恢复计时。
4. 第四次按下按钮A再次停止计时，并读取新的计时时间，例如：28分10秒。
注：每一次停止计时，计时指针会显示累计时间。
5. 重复步骤1和2来累加每个额外的时间间隔。
6. 在您记录最后一个累积时间读数后，按下按钮B计时指针归零。

分段计时或中间计时功能：
在比赛进行中，记录中间计时读数：
1. 按下按钮A开始计时。
2. 按下按钮B短暂停止计时。
3. 读取中间时间，例如：10分10秒。
4. 按下按钮B恢复计时功能。3根计时指针会迅速赶上正在进行的活动。
5. 要读取第二个分段时间，再一次按下按钮B。重复步骤2到4来记录其他分段时间。
6. 按下按钮A停止计时。
7. 记录最后一个时间读数，例如：2小时14分7秒。
8. 按下按钮B计时指针归零。

同步计时指针：
在更换电池后或如果发生错误，您可能需要手动调整一根或多根计时指针，将它们全部准确对齐至各自的零位置。
注：一旦处于同步模式，每一次按下和释放按钮A都将以一个增量推进活动计时指针。要快速推进指针，压下并按住按钮A。在此过程中，将表冠推回位置1并将其旋入表壳，便可随时退出调校模式。
1. 将表冠拉出至位置3。
2. 同时按住按钮A和B至少2秒进入调校模式。当计时指针C旋转360°，调校模式随即激活；释放按钮A和B。
3. 使用按钮A调整中央计时秒针C。
4. 当指针C到达零位，按下按钮B。
5. 现在按下按钮A来调整1/10秒计时指针 F。
6. 当指针F到达零位，按下按钮B。
7. 再一次使用按钮A来调整计时分针E。
8. 当指针E到达零位，将表冠推回至位置1。计时指针当前同步至零位，可以使用计时功能。

⑩ 石英计时码表
1/10秒精确度 — D 型

精选38 mm摩凡陀波特系列石英计时码表

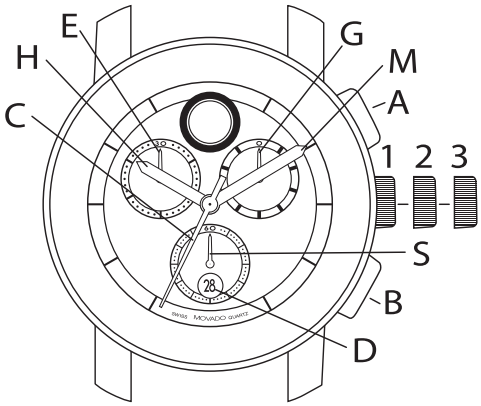

图A

图例：

H – 时针
M – 分针
C – 计时秒针
E – 30分钟计时器
G – 1/10秒计时器
S – 小秒针
D – 日期显示窗
1、2、3 – 表冠位置
A – 计时按钮（启动/停止）
B – 计时按钮（分段计时/复位）

这些石英计时款式采用十分之一秒的计时器，分钟计时器（最多30分），以及秒针小表盘，表盘中央配有秒针，以及日期显示窗口。该款计时表可以对某项活动持续计时长达30分60秒，计时结果精确到最接近1/10的秒数。

时间/日期设置

时间设置：

1. 将表冠拉出至位置3；腕表停走。
2. 向任意一个方向转动表冠，直至指针显示所需的时间——检查以确保日期在午夜而非正午变更。

注：每次顺时针旋转时针H整整两圈，日期D将会于午夜向前推进一天。

3. 将表冠推回位置1；腕表将重启。

使用表冠快速调整日期：

1. 将表冠拉出至位置2；腕表停走。
2. 逆时针慢慢地旋转表冠推进日期。
3. 直至D窗显示正确的日期，将表冠推回位置1；腕表将重启。

计时功能

概述

使用按钮A和B来操作计时码表。第一次按下按钮A将开始计时。在计时码表运行时，一旦计时秒针C转完一圈，计时分针E会向前跳一分钟。在计时码表运行时，1/10秒针G不会移动。第二次按下按钮A将停止计时，并且移动指针G至相应的1/10秒刻度。按下按钮B，指针G、E和C将归零。调整时间不会停止计时，但只要拉出表冠，就会锁定按钮A和B。

重要事项：计时开始前，表冠必须处于位置1，指针必须位于零。按下按钮B指针归零。当表冠拉出至位置2或3时，切勿按下按钮A或B。当表冠未平齐紧靠在表壳上时，如果按钮A或B被意外激活，那么一根或多根计时指针将会不同步。一旦发生这种情况，按照下面的说明操作。

⑩ 石英计时码表
1/10秒精确度 — D 型

精选38 mm摩凡陀波特系列石英计时码表

同步计时指针：
在更换电池后或如果发生错误，如有必要，计时指针可以重新调整至零。按压一次（快速按下并释放）将以一个增量推进指针。欲快速推进指针，按压按钮超过一秒。

表冠位置2：
使用按钮B调整分钟记录指针E。

表冠位置3：
使用按钮A调整计时秒针C。使用按钮B调整1/10秒针G。

操作计时码表

单一计时功能：
1. 按下按钮A开始计时。
2. 第二次按下按钮A停止计时并读取时间。
3. 按下按钮B计时归零。

累积时间功能：
1. 按下按钮A开始计时。
2. 第二次按下按钮A停止计时。
3. 再一次按下按钮A恢复计时。
4. 第四次按下按钮A再一次停止计时。

注：每一次停止计时，计时指针会显示累计时间。

5. 重复步骤1和2来累加每个额外的时间间隔。
6. 在您记录最后一个累积时间读数后，按下按钮B计时指针归零。

分段计时或中间计时功能：
在比赛进行中，可以用这些型号腕表记录中间时间读数：
1. 按下按钮A开始计时。
2. 按下按钮B短暂停止计时。
3. 读取中间时间，例如：10分26又3/10秒。
4. 按下按钮B恢复计时功能。指针会赶上正在进行的活动。
5. 要读取第二个分段时间，再一次按下按钮B。重复步骤2到4来记录其他分段时间。
6. 按下按钮A停止计时。
7. 记录最后一个时间读数，例如：27分 3又7/10秒。
8. 按下按钮B计时指针归零。

⑪ 石英计时码表
1/1秒 – C型

包含摩凡陀Heritage系列Calendoplan计时码表表款

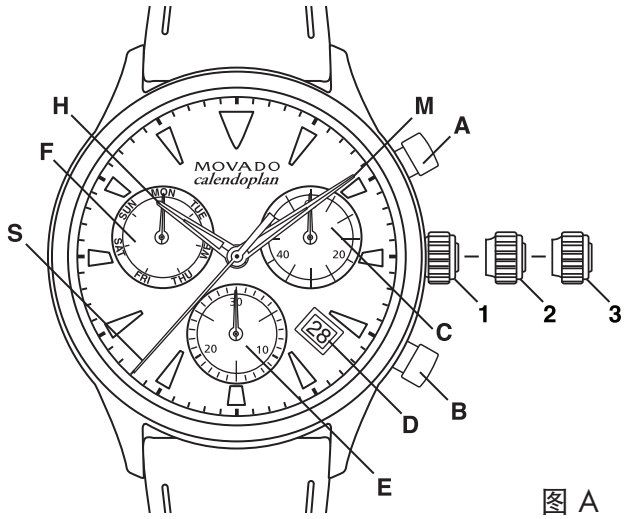

图 A

图例：

H – 时针
M – 分针
S – 小秒针
C – 计时码表秒钟计时器
E – 计时码表30分钟计时器
F – 星期指示器
D – 日期窗
1, 2, 3 – 表冠位置
A – 计时码表键钮（开始/停止）
B – 计时码表键钮（分段计时/重置）

这些计时码表表款具有中置秒针、分钟计时器（最多可计时30分钟）小表盘、小秒针小表盘、星期指示器小表盘和日期窗。它们可以持续计时长达30分钟，计时结果精确到秒。

时间/日期设置

设置时间：

1. 将表冠拉出至位置3；码表停止走动。
2. 正向或反向旋转表冠，直至指针指向所需的时间。
3. 将表冠推回位置1；码表重新走动。

要在设置时间时精确到秒：

1. 小秒针S到达<<60>>位置后，将表冠拔出至位置3；码表停止走动。
2. 将表冠朝任一方向转动，移动指针设置时间，确保显示的日期在午夜而不是中午改变。
3. 将指针移动到稍早于精确时间的位置，然后慢慢地逆时针旋转表冠，使分针与相应的分钟刻度对齐。
4. 采用精确的时间信号（例如，来自新闻广播电台的时间信号）作为基准。当信号音发出准确的时间信号时，立即将表冠推回位置1；码表将恢复走动，此时码表时间设置为准确时间。

调校日期（快速模式）：

1. 将已旋松的表冠拉出至位置2；码表继续走动。
2. 逆时针旋转表冠，直到日期窗D显示正确的日期。
3. 将表冠推回位置1。

注：如果于码表正在进行自动日期变更的9:45 PM到12:00 AM之间调校日期，则应将日期调校至后一日：如果在此时段通过快速模式调校日期，码表在午夜时将不会自动向前推进一天。

设置日期、星期和时间：

示例：码表上的日期/时间显示为：
[17] 01:25 / MON，当前日期/时间为：
[23] 20:35 / THU

1. 将表冠拉出至位置3；码表停止走动。
2. 逆时针旋转表冠，直到小表盘指针F指示昨天的星期(WED)。
3. 将表冠推到位置2。
4. 继续逆时针旋转表冠，直到日期窗D显示昨天的日期(22)。
5. 将表冠拉出至位置3；码表停止走动。
6. 逆时针旋转表冠，直到日期窗D显示正确的日期(23)，且小表盘指针F指示正确的星期(THU)。
7. 继续逆时针旋转表冠，直到时针和分钟指示正确的时间(8:35 PM)，请注意区分上午/下午。
8. 将表冠推回位置1，并旋入表壳中。

⑪ 石英计时码表
1/1秒 – C型

包含摩凡陀Heritage系列Calendoplan计时码表表款

计时功能

概述：

使用键钮A和B来操作计时码表。第一次按键钮A将开始计时。第二次按键钮A将停止计时，以便读取指针走过的时间。第三次按键钮A将重新开始计时。按键钮B将计时码表指针C和E归零。调整时间不会停止计时码表，但键钮A和B在拔出表冠期间将暂停使用。

注：计时开始前，表冠必须处于位置1，指针必须位于零。按键钮B将计时指针归零。

重要说明：当表冠拔出至位置2或3时，请勿按键钮A或B。如果在表冠未与表壳齐平的情况下意外按下键钮A或B，一个或多个计时码表指针可能变得不同步。如果发生这一情况，请根据文档末尾的说明同步计时码表指针。

简单的计时码表功能：

为无间歇的单项活动计时：

1. 按键钮A开始计时。
2. 第二次按键钮A停止计时，读取2根计时码表指针走过的时间，例如：20分38秒。
3. 按键钮B将计时码表指针归零。

累积计时功能：

测量一系列短时活动的总共时间（比如，一场频繁中断的篮球比赛的实际比赛时间）：

1. 按键钮A开始计时。
2. 第二次按键钮A停止计时，读取指针走过的时间，例如：15分5秒。
3. 再次按键钮A恢复计时。
4. 第四次按键钮A再次停止计时，读取新的时间，例如：20分17秒。

注意：每次停止计时，计时码表指针都会指示累计时间。

5. 重复步骤1和2来累加每个额外的时间间隔。
6. 在读取最后一个累计时间读数后，按键钮B将计时码表指针归零。

分段计时或中间时间功能：

在比赛进行期间查看中间时间读数：

1. 按键钮A开始计时。
2. 按键钮B暂停计时码表。
3. 读取中间时间，例如：20分17秒。
4. 按键钮B让计时码表继续走动。2根计时码表指针将迅速为正在进行的比赛继续计时。
5. 若要读取第二分段计时时间，再次按键钮B。重复第2步至第4步，可读取任何其他分段的计时时间。
6. 按键钮A停止计时码表。
7. 读取最终时间读数，例如：29分7秒。
8. 按键钮B将计时码表指针归零。

同步计时码表指针：

更换电池后或发生故障时，您可能需要手动调整一根或两根计时码表指针，使它们与零位置正确对齐。

注：处于调校模式时，每次按下和释放键钮A都将使当前计时码表指针向前移动一个递增量。要快速向前移动指针，请按住键钮A。

在调校期间，您可以随时将表冠推回位置1，退出调校模式。

1. 将表冠拔出至位置3。
2. 同时按住键钮A和B至少2秒即可进入调校模式。当计时码表秒针C旋转360°时，将激活调校模式；释放键钮A和B。
3. 使用键钮A调整中置计时码表的秒钟指针C。
4. 当指针C到达零位置时，按下键钮B。
5. 现在按键钮A可调整计时码表的分钟指针E。
6. 当指针E到达零位置时，按键钮B。
7. 将表冠推回位置1。

计时码表指针现在将在零位置同步，计时码表准备就绪可供使用。

特别性能
Ⓐ 旋转表圈

精选摩凡陀运动型腕表带有一个用于测量经过时间的单向表圈。镌刻的表圈只能逆时针旋转。例如，它可以用于监测潜水探险或类似团体探险活动的剩余分钟数：

1. 将表圈上的箭头标记与当前的分针位置对齐。
2. 随着分针绕着表盘前进，其在表圈上所指向的数字表示自从您开始计时起已经过去多少分钟（1至59）了。
3. 不使用时，逆时针旋转表圈直至箭头标记对准12时位置。

特别性能
Ⓑ 旋入式表冠

多款摩凡陀运动型腕表和计时码表都配备一个特制的旋入式表冠，帮助密封表壳防水和防潮。在准备设置时间和日期前，您必须先逆时针旋转旋入式表冠（大约六圈），使其旋松。

按照所提供的说明，为腕表设置正确的时间和日期后，必须将表冠旋入表壳，从而确保防水：
1. 表冠返回位置1，平齐紧靠在表壳上。
2. 顺时针旋转表冠，同时轻轻按下。
3. 继续旋转表冠直至您感到阻力。不要拧得过紧。

特别性能
Ⓒ 旋转刻度环

某些摩凡陀BOLD表款具有旋转刻度环，可用于测量走过的时间。刻度环位于水晶表镜下方，由2点位置的旋入式表冠控制，可用于监测短时间离开的分钟数，例如从将钱放入停车记时器时计起：

1. 轻轻地按住表冠，同时沿逆时针方向转动表冠约六圈，直到其弹出，以此旋松旋入式刻度环表冠。
2. 向任意方向转动表冠，使刻度环的箭头标记对齐表盘上分针的当前位置。
3. 轻轻地按住表冠，同时沿顺时针方向转动表冠，直至感觉到阻力，以此将刻度环表冠旋入表壳中。不要旋得太紧。
4. 当分针沿表盘前行时，其所指的刻度环数字表示自开始计时起经过的分钟数（1至59）
5. 不使用时，重新将刻度环与12点位置对齐。请务必将刻度环表冠旋入表壳中，以确保防水功能。

Ⓓ 特别性能
可互换表带
包含摩凡陀Heritage系列表款

精选摩凡陀手表的表带可通过表带工具轻松互换。您可通过Movado.com购买表带配件获得此工具。表带具有弹簧轴或尖端较细、中间较宽又可压入的张紧销，把这些销轴伸入表耳小孔中即可将表带连接至表壳。

表带工具的叉端用于按压张紧销的较宽部分以压入张紧销，从而拆卸或安装表带。尖端用于从表带中推出张紧销，以便将其用于新表带。

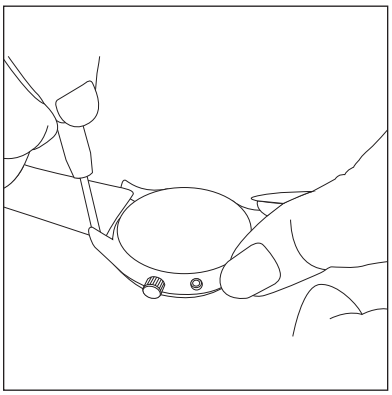

图 A

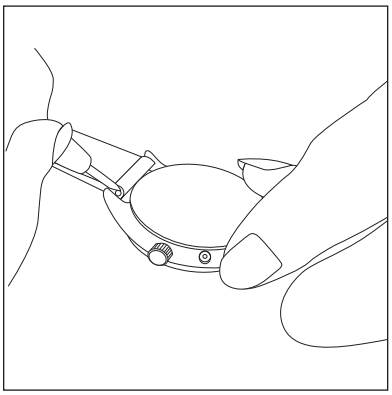

图 B

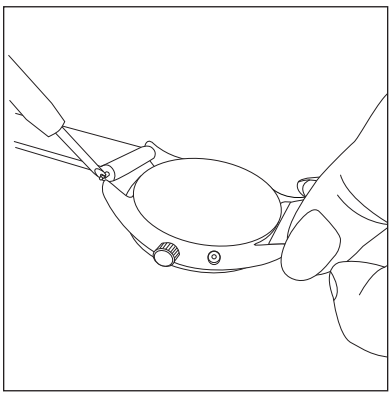

图 C

拆卸表带:

1. 将手表翻过来放在软布或柔软表面上，以防刮划表镜，然后小心地将表带工具的叉端牢牢插入表耳和表带间。*图 A*。
2. 向侧面按压，以便将张紧销压入表带中心。*图 B*。
3. 当张紧销的尖端从该侧表耳的孔中脱出时，轻轻向下拉动表带，直至该侧表带与表壳分离。张紧销的另一端应从另一侧表耳的孔中轻松脱出，此时表带与表壳完全分离。*图 C*。

重复上述步骤来拆卸另一半表带。

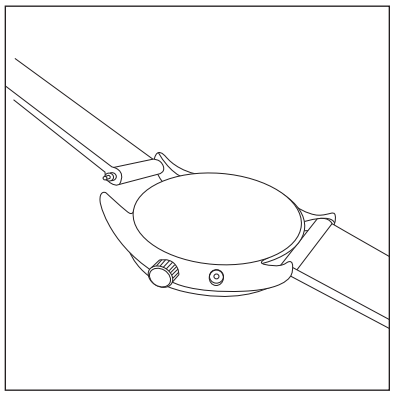

图 D

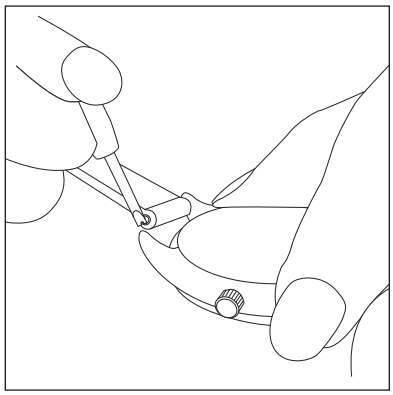

图 E

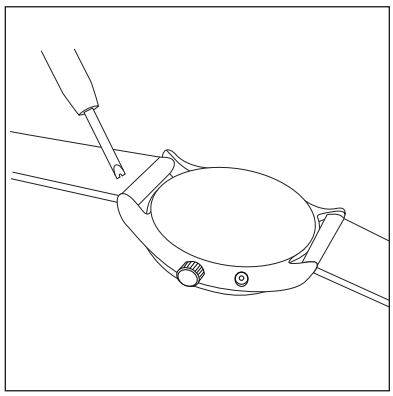

图 F

安装表带:

注: 表带的扣环端应装在表壳顶部，即12点钟位置。

如果需要，请使用表带工具的尖端从一条表带上拆卸张紧销，然后将其正确插入新表带中。

1. 将手表翻过来放在软布或柔软表面上，以防刮划表镜。
2. 将半条表带翻过来，并将张紧销的一端插入一侧表耳的孔中。*图 D*。
3. 在表带的未固定侧，使用表带工具的叉端轻轻按压张紧销的弹簧轴，将其压入表带中心。*图 E*。
4. 将表带移入两个表耳间并缓慢松开压紧的弹簧轴，引导张紧销的另一端进入该侧表耳的孔中。*图 F*。
5. 轻轻拉扯表带，确保弹簧销的两端正确插入两侧表耳的孔中。

重复上述步骤来安装另一半表带。

特别性能
Ⓔ MESH滑扣式表带

精选表款的Mesh表带采用勾住的宝石锁扣，您只需沿着表带滑动带销杆的一半锁扣即可自行调节表带的长短。

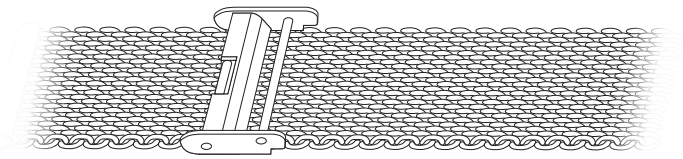

上面：打开用带销杆的一半滑动锁扣锁紧的Mesh表带侧。

调节表带的长短：

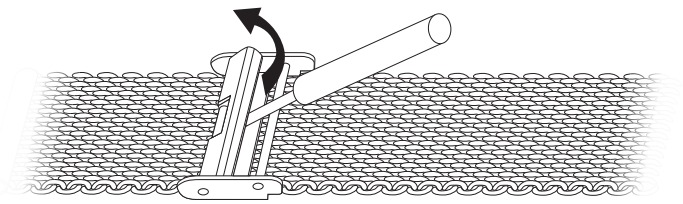

1 .使用小扁头螺丝刀等工具撬开带销杆的一半锁扣上的金属片，从而松开锁扣固定装置。

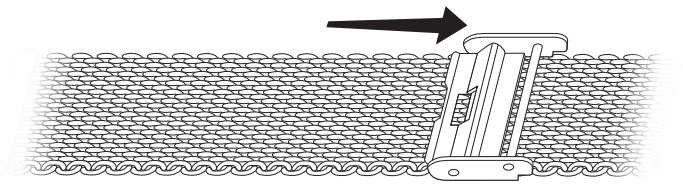

2. 向任一方向沿着Mesh表带将带销杆的一半锁扣滑至所需位置。

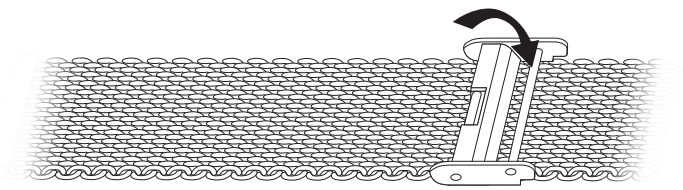

3. 盖上金属片，将带销杆的一半锁扣锁在表带上的新位置。

获得服务

若你的摩凡陀腕表需要服务或维修，您可以将其送往或邮寄至摩凡陀授权服务中心。有关最新和完整的全球列表，请访问网站https://repairs.mgiservice.com/movado。

包装和邮寄说明

请务必附上您的完整回邮地址和电话号码，以及一张简短的便条，说明您的腕表故障和/或所需服务。列出您想要获得服务或维修的全部项目。

您的腕表应使用带衬垫的包装材料妥善包装，以防止因震动而造成的损坏，并请使用胶带密封的坚固包装盒。请勿使用腕表原装礼品盒来邮寄。

我们建议您使用挂号信，并且为您的腕表投保全额重置价值险。

网上追踪服务

美国境内的用户将腕表寄至新泽西州Moonachie的摩凡陀服务中心时，我们会以书信函为您寄送一个用户名和密码。您可于我们的网站https://repairs.mgiservice.com/movado（网站安全）以所提供的用户名和密码追踪您腕表的维修情况。

保修期内的服务

摩凡陀手表从购买之日起享有两年有限保修。如需保修服务，您必须提供有效购买凭证。请参阅“保修信息”了解详情。
注：摩凡陀对因其产品失效或故障所造成的偶发或间接损失不承担任何责任。

保修信息

摩凡陀手表不仅设计美观，还采用优质材料和部件制成，具有性能可靠、走时精准的特点。我们售出的每一块摩凡陀手表，都是我们引以为荣的精品。

摩凡陀有限保修
摩凡陀向其原始顾客保证，在正常使用下，手表自购买日起的两(2)年内不会有材料和工艺上的缺陷。

我们的保修范围仅限于免费维修或更换存在缺陷的手表，具体由摩凡陀酌情决定。

有限保修范围不包括电池、表带、表链、镶钻、镀金或镀离子表面或PVD涂层；刮痕和任何正常磨损；以及意外事故、错误使用和由摩凡陀授权服务中心之外的任何第三方进行的改装、维护或维修而造成的表面问题。

如果手表并非购自授权的摩凡陀代理商，并且无法提供有效购买凭证（如显示有代理商名称、摩凡陀手表型号及购买日期的销售收据或购物小票），则本保修条款视为无效。

由零售商提供的任何其他保修将完全由零售商自行负责。任何个人或公司无权更改本保修中的任何条款。本保修手册赋予消费者一些特定的合法权利。根据消费者所在州（省）或国家的规定，可能还享受其他法定权利。但是，在法律未禁止的范围内，本有限保修具有排他性，并取代所有其他口头、书面、法定、明示或暗示的保修条款（包括但不限于对适销性和特定用途适用性的保修条款），我们明确表示不承担以上责任。

请将所有摩凡陀保修申请寄至摩凡陀授权服务中心。如遇到任何摩凡陀保修问题，请与摩凡陀授权服务中心联系。如需查找离您最近的授权服务中心，请登录https://repairs.mgiservice.com网站，单击摩凡陀品牌标识，然后在"CREATE YOUR ACCOUNT"（创建您的帐户）弹出框的右侧点击"FIND A RETAILER OR WATCH REPAIR LOCATION"（查找零售商或腕表维修地点）按钮。单击此处立即进入。

注：若需获得摩凡陀智能腕表的保修资料，单击此处立即进入。

摩凡陀授权服务中心

如需查找摩凡陀在全球各个区域的的授权服务中心，请登录网站https://repairs.mgiservice.com，单击摩凡陀品牌标识，然后在屏幕左侧的菜单栏中点击“FIND AN AUTHORIZED WATCH REPAIR LOCATION”（查找经授权的腕表维修地点）。单击此处立即进入。