MOVADO

تعليمات التشغيل
دليل الضمان والخدمات

جدول المحتويات

	صفحة
حول موفادو "MOVADO"	3
الصيانة والعناية	4
تعليمات التشغيل	
① **نماذج قياسية بعدد 2 ـ عقرب تاريخ/ يوم ـ كوارتز** (تتضمن ساعات بولد إيفوليوشن المزودة بعدد 2 عقرب اليوم والتاريخ)	6
② **نماذج عادية 2-عقرب و 3-عقارب – كوارتز وأوتوماتيك** (تشمل ساعات نسائية أوتوماتيك 1881 وساعات موفادو ميوزيم دايل "Movado Museum Dial")	7
③ **نماذج عادية 3-عقارب/تاريخ و 3-عقارب يوم/تاريخ – كوارتز وأوتوماتيك** (تشمل ساعات ميوزيم كلاسيك الأوتوماتيك، وساعات 1881 الأوتوماتيك للرجال، وساعات ريد لابل، وساعات SE كوارتز وساعات SE الأوتوماتيكة، وسلسلة ساعات 800 كوارتز وسلسلة ساعات 800 الأوتوماتيكة، وساعات فيزيو كوارتز وساعات فيزيو الأوتوماتيكة، وسلسلة ساعات موفادو الكلاسيكية داترون وديسكو فالانتي)	8
④ **ساعات قياسية أوتوماتيكية 3-عقارب** (تتضمن ساعات بولد فيوجن BOLD Fusion الأوتوماتيكية)	9
⑤ **كرونوغراف أوتوماتيكي 1/4 من الثانية – النوع "A"** (يتضمن الطرازات ذات الكرونوغرافات الأوتوماتيكية SE)	10
⑥ **كرونوغراف كوارتز 1/1 من الثانية – النوع "A"** (سلسلة ساعات 800 كرونوغراف كوارتز وموفادو بولد كرونوغراف TR90 الجديد)	14
⑦ **كرونوغراف كوارتز 1/5 من الثانية – النوع "B"** (حدد الساعات من طراز موفادو بولد كرونوغراف مقاس 38 مم)	17
⑧ **كرونوغراف كوارتز 1/10 من الثانية – النوع "B"** (حدد ساعات فيزيو كرونوغراف كوارتز)	19
⑨ **كرونوغراف كوارتز 1/10 من الثانية – النوع "C"** (تشمل سلسلة ساعات موفادو سيركا وميوزيام سبورت)	21
⑩ **كرونوغراف كوارتز 1/10 من الثانية – النوع "D"** (تشمل ساعات موفادو بولد كرونوغراف كوارتز مقاس 38 ملم)	24
⑪ **كرونوغراف كوارتز 1/1 من الثانية – النوع "C"** (تشمل سلسلة موفادو كرونوغراف القديمة)	26
ميزات خاصة	
Ⓐ **إطار دوار**	29
Ⓑ **يُدار بلولب**	30
Ⓒ **حلقة العاكس الدوارة**	31
Ⓓ **سوارات قابلة للتبديل**	32
Ⓔ **سوار يد شبكي**	33
الحصول على الخدمة	34
الضمان	35
مراكز خدمة موفادو MOVADO المُعتمدة	36

MOVADO

هي شركة ساعات سويسرية رائدة تشتهر بتصميماتها الفنية الحديثة، كما حصلت شركة موفادو "Movado" على أكثر من 100 براءة اختراع و 200 جائزة عالمية للفن والابتكار منذ تأسيسها عام 1881. يعد أسم Movado السمة المميزة لبعض من أشهر الساعات التي تم ابتكارها على الإطلاق خاصة طراز Movado Museum®.

تمت صناعة هذه الساعة عام 1947 بواسطة الفنان ناثان چورج هورويت (Nathan George Horwitt)، وتعد اليوم أيقونة للحداثة، وتم تمييز قرص الساعة بنقطة منفردة عند الرقم 12، حيث ترمز إلى الشمس في وضح النهار، كما تدل على نقاء التصميم الفريد في تاريخ المحافظة على الوقت.

تتميز جميع ساعات موفادو "Movado" بتصميمها الجمالي المتوارث، والتفاني في احتساب الزمن المستقبلي. تهانينا لشرائكم مُنتجنا.

العناية والصيانة

تتطلب ساعة موفادو الخاصة بك أعمال الصيانة الدورية لضمان الحصول على الأداء الأمثل مثل أي آلية مصنوعة بدقة. تشتمل الصيانة على أعمال التفكيك الكاملة، والتنظيف، واستبدال قطع الغيار حسب الحاجة، وإعادة التجميع وتشحيم آلية الحركة. يوصى بأن تكون فترة الصيانة من 3 إلى 5 سنوات، بالإضافة إلى استبدال البطارية إذا تطلب الأمر.

لا تقم أبدًا بفتح الساعة بنفسك. خذ أو ارسل ساعتك مُباشرة لمركز خدمة موفادو "Movado" المُعتمد، إذا كانت بحاجة لأعمال الإصلاح أو الضبط. قم بزيارة موقعنا على الإنترنت https://repairs.mgiservice.com/movado، للحصول على قائمة بمراكز موفادو المُعتمدة في جميع أنحاء العالم.

ملاحظة: تتحمل شركة موفادو واتش "Movado Watch" المسؤولية فقط تجاه أعمال الخدمة التي أجريت في مراكز الخدمة المُعتمدة الخاصة بها.

الصدمات

تتميز جميع ساعات موفادو "Movado" الخاصة بنا بمقاومة الصدمات، وتم اختبارها لتلبية المعايير الدولية.

الغبار

يمكن أن يدخل الغبار إلى الساعة، إذا كان الإطار، الكرستالة أو التاج في حالة غير سليمة. الجسيمات الصغيرة كافية لإيقاف آلية الحركة الخاصة بالساعة. قم فورًا بإصلاح ساعتك إذا أصبحت الكرستالة غير مُستقرة، مُكسرة أو مُتصدعة، أو إذا كان هناك تلفًا في الإطار أو التاج.

المغناطيسية

تعرض الساعة لمجال مغناطيسي قوي سيؤثر على حفظها للوقت ويمكن أن يؤدي ذلك إلى توقفها. يجب أن تستأنف الساعة الكوارتز العمل بدقتها الأصلية عند إزالتها من المجال المغناطيسي، قد تتطلب آلية الساعة إزالة المغناطيسية قبل تشغيلها مرة أخرى.

مقاومة الماء

تم اختبار جميع ساعات موفادو "Movado" الخاصة بنا لتلبية المعايير الدولية لمقاومة الماء.

جميع الطرازات مزودة بخاصية مقاومة الماء حتى 3 بار (30 متر/3 ضغط جوي/99 قدم)، هناك بعض النماذج مقاومة للماء حتى لأعماق/ ضغوط أكبر، كما هو مُبين على القرص أو الغطاء الخلفي للساعة.

تنبيه: لا تعرض الساعة الخاصة بك لضغط/عمق أكبر من 3 بار (30 متر/3 ضغط جوي/99 قدم)، إذا لم يتم توضيح حد مقاومة الماء عليها، وإلا فإنها قد تتعرض للتلف ويصبح الضمان الخاص بك غير صالحًا.

هام: لا تقم بتشغيل تاج الساعة، أو الضغط على الأزرار الموجودة على نموذج الكرونوغراف، أو أى من الأزرار/الأزرار الانضغاطية عندما تكون الساعة مُبللة أو أسفل سطح الماء.

ملاحظة: لن تكون شركة موفادو واتش "Movado Watch" مسؤولة عن أي ضرر ناجم عن أو مرتبط بتسريب ناشئ عن سوء الاستعمال أو تلف الإطار، التاج، الحشيات أو الكرستالة.

تعد أعمال الصيانة مطلوبة سنويًا، للحفاظ على خاصية مقاومة الماء. يمكن أن تتعرض الحشيات والتاج الذى يسد إطار الساعة للبلى والتلف في ظل الاستخدام العادي. يجب فحص هذه الأجزاء واستبدالها حسب الحاجة في كل مرة يتم فيها فتح الساعة لأعمال الخدمة، وكذلك عند تغيير البطارية.

سيقوم مركز خدمة موفادو "Movado" المُعتمد بإعادة اختبار ساعتك للتحقق من خاصية مقاومة الماء كخطوة روتينية في كافة أوامر الخدمة.

العناية والصيانة

احتياطات أخرى:
إذا كانت ساعتك مُجهزة بتاج يُدار بلولب أو أزرار انضغاطية، تحقق من ربطها/إعادة تثبيتها في الإطار بعد كل عملية تشغيل.

تنطبق خاصية مقاومة الماء على الإطار فقط، حيث أنه لا ينبغي ارتداء بعض سوارات الساعة أسفل سطح الماء أو تعرضها للأجواء الرطبة. يرجى الاطلاع على العناية بالسوارات.

تجنب تعريض ساعتك لتغيرات درجات الحرارة المفاجئة والمفرطة.

لا تقم بإسقاط أو خبط ساعتك في سطح صلب. يجب إعادة فحص خاصية مقاومة الماء بعد كل صدمة عنيفة.

نظف ساعتك بشكل مُنتظم بواسطة مسحها بقطعة قماش ناعمة مُبللة بالماء النقي، خاصة بعد تعرضها لمياه البحر.

العناية بالسوار
ستطيل العناية المُناسبة من العمر الافتراضي للسوار، على الرغم من أن العمر الافتراضي للسوار يعتمد على العادات الخاصة بعنايتك وارتدائك للساعة، فضلا على المناخ الذي تعيش فيه.

يجب أن تبقي السوارات الجلدية جافة. قد يصبح السوار الجلدي هشًا أو يتشقق في نهاية المطاف، إذا تعرض للماء. ينبغي تجنب ملامسة السوار مع العطور، للمحافظة على بريق الجلد. امسح برفق السوار الجلدي الخاص بك بقطعة مُبللة بالماء العذب، وعرضه للهواء لكي يجف، بعد التعرض للماء المالح أو المُعالج بالكلور.

ملاحظة: سوارات ساعة موفادو "Movado" غير مُشمولة بالضمان.

معلومات البطارية
لساعة موفادو "Movado" كوارتز بطارية أكسيد الفضة 1.55 فولت تم تصميمها خصيصًا لهذا النوع من الساعات. سيستمر عمل البطارية من 18-36شهرًا في ظل الاستخدام العادي.

ملاحظة: الاستخدام المتكرر للمهام الخاصة، مثل مؤقت ساعة التوقيت الموجود في نماذج الكرونوغراف يمكن أن يؤدي إلى قصر عمر البطارية.

ميزة الإشارة إلى انتهاء العمر الافتراضي: عندما يتم استنفاذ طاقة البطارية تقريبا سيبدأ عقرب الثواني بالتحرك بخطى مترددة بفاصل زمني يبلغ 4ثوان إضافية للإشارة إلى الحاجة لضرورة استبدال البطارية في أقرب وقت ممكن.

تبديل البطارية: من المهم فقط استخدام البطارية الموصى بها من موفادو "Movado". خذ أو ارسل ساعتك لمركز خدمة مُعتمد لتغيير البطارية - سيتم التخلص/إعادة تدوير بطاريتك القديمة بشكل صحيح. لا تحاول تغيير البطارية بنفسك.

① نماذج قياسية بعدد 2 - عقرب تاريخ/ يوم - كوارتز

تتضمن ساعات بولد إيفوليوشن المزودة بعدد 2 عقرب اليوم والتاريخ

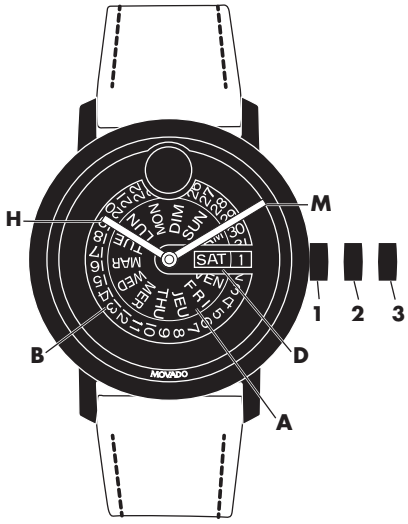

الشكل "A"

مفتاح المصطلحات:

H – عقرب الساعة

M – عقرب الدقائق

D – نافذة اليوم/ التاريخ

1، 2، 3 – مواضع التاج

A – لوحة مؤشر اليوم

B – لوحة مؤشر التاريخ

مواضع التاج:

الموضع 1 – موضع التشغيل العادي، يكون التاج مضغوطًا ناحية الإطار.

الموضع 2 – تصحيح التاريخ + اليوم:

تصحيح اليوم:

اسحب التاج إلى الموضع 2 (لا تزال الساعة قيد التشغيل)

لف التاج عكس اتجاه عقارب الساعة حتى يظهر اليوم المطلوب من الأسبوع باللغة المطلوبة.ادفع التاج مُجددًا إلى الموضع 1.

لموضع 3 – موضع ضبط الوقت

اسحب التاج للخارج إلى الموضع 3 (تكون الساعة متوقفة)

لف التاج حتى يتم عرض الوقت الحالي.ادفع التاج مُجددًا إلى الموضع 1.

لتعيين الوقت:

1. اسحب التاج للخارج إلى الموضع 3، وستتوقف الساعة.
2. لف التاج في أي اتجاه لتحريك العقارب إلى الوقت المطلوب
3. ادفع التاج مُجددًا إلى الموضع 1، وسيتم إعادة تشغيل الساعة، وقم الآن بإعادة ضبطها إلى الوقت الصحيح.

لتصحيح التاريخ:

1. اسحب التاج للخارج إلى الموضع 2، ستواصل الساعة التشغيل.
2. لف التاج في اتجاه عقارب الساعة حتى يظهر التاريخ الصحيح في نافذة اليوم/ التاريخ D.
3. ادفع التاج مُجددًا إلى الموضع 1.

لتصحيح اليوم:

1. اسحب التاج للخارج إلى الموضع 2، ستواصل الساعة التشغيل.
2. لف التاج عكس اتجاه عقارب الساعة حتى يظهر التاريخ الصحيح في نافذة اليوم/ التاريخ D.
3. ادفع التاج مُجددًا إلى الموضع 1.

② نماذج قياسية 2-عقرب و3-عقارب
كوارتز و أوتوماتيك

تشمل ساعات أوتوماتيك نسائية 1881 وساعات موفادو ميوزيم دايل "Movado Museum Dial" الشكل

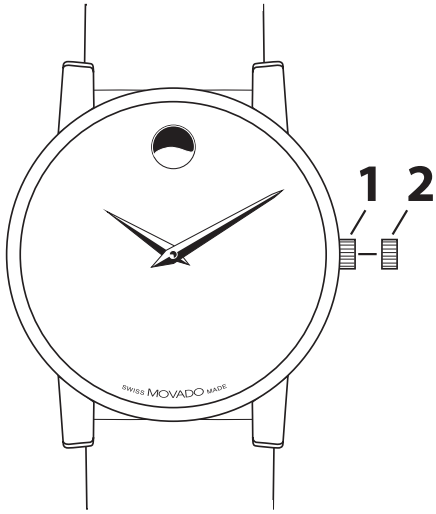

الشكل "A"

مواضع التاج:

الموضع 1 – موضع التشغيل الطبيعي.
يكون التاج مضغوطًا ناحية الإطار.

الموضع 2 – لضبط الوقت:
لف التاج في أي من الاتجاهين.

لملء آلية الحركة الأوتوماتيكية يدويًا:

ينبغي أن تكون حركة ذراعك خلال الأنشطة اليومية العادية كافية للحفاظ على حركة ملفاف ساعة موفادو "Movado" الأوتوماتيكي. ومع ذلك، ستكون في حاجة لملء الساعة يدويًا قبل ضبط الوقت، إذا لم تقم بارتدائها لمدة 38 ساعة أو أكثر، أو إذا توقفت:

1. لف التاج في اتجاه عقارب الساعة 20 دورة تقريبًا، مع إبقاء التاج في الوضع 1.
2. اعد ضبط الوقت بأتباع التعليمات المذكورة أعلاه.

لا تحتوي الساعات الأوتوماتيك على بطاريات.يتم شحنها من خلال حركة معصمك.ستتوقف الساعة في غضون 38 ساعة تقريبًا إذا لم يتم ارتداؤها. لإعادة تشغيل الساعة، لف التاج في اتجاه عقارب الساعة حوالي 30-20 مرة حتى يبدأ عقرب الثواني في التحرك.ستحتاج على الأرجح في هذه الحالة إلى إعادة ضبط الوقت والتاريخ.

③ نماذج قياسية 3-عقارب/تاريخ و 3-عقارب/يوم/تاريخ
كوارتز و أوتوماتيك

تشمل ساعات ميوزيم كلاسيك الأوتوماتيك، وساعات 1881 الأوتوماتيك للرجال، وساعات ريد لابل، وساعات SE كوارتز وساعات SE الأوتوماتيكة، وسلسلة ساعات 800 كوارتز وسلسلة ساعات 800 الأوتوماتيكة، وساعات فيزيو كوارتز وساعات فيزيو الأوتوماتيكة، وسلسلة ساعات موفادو الكلاسيكية داترون وديسكو فالانتي

مواضع التاج:

الموضع 1 – موضع التشغيل الطبيعي.
يكون التاج مضغوطًا ناحية الإطار.

الموضع 2 – لضبط التاريخ*:
دور التاج باتجاه حركة عقارب الساعة.
لضبط اليوم*:
لف التاج عكس اتجاه عقارب الساعة.

الموضع 3 – لضبط الوقت*:
لف التاج في أي من الاتجاهين.

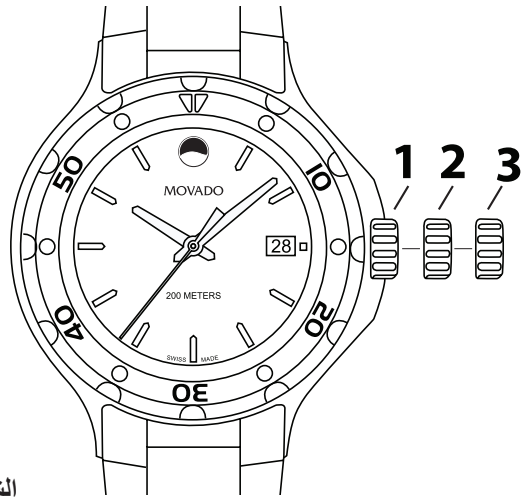

الشكل "A"

*هام: لا تقم بتعيين التاريخ في طرازات فيزيو بيك "Vizio" عندما يكون الوقت بين الساعة 9:30 مساءًا و 3:00 صباحًا، وعندما تكون تغييرات التقويم التلقائي قيد التنفيذ بالفعل، حيث أن القيام بذلك من شأنه أن يُتلف الآلية.

*ملاحظة: يجب عليك أولاً فتح التاج بواسطة لفه عكس اتجاه عقارب الساعة بواقع ست دورات تقريبًا، وذلك قبل أن تتمكن من تعيين التاريخ (اليوم/التاريخ) أو الوقت، إذا كانت ساعتك مُجهزة بتاج يُدار بلولب. يجب أن يُثبت التاج مُجددًا في الإطار لضمان مقاومة الماء، بعد ضبط الوقت/التاريخ (اليوم/التاريخ).

للف الحركة الأوتوماتيكية يدويًا:

ينبغي أن تكون حركة ذراعك خلال الأنشطة اليومية العادية كافية للحفاظ على حركة ملفاف ساعة موفادو "Movado" الأوتوماتيكي. ومع ذلك، ستكون في حاجة لملء الساعة يدويًا قبل ضبط الوقت، إذا لم تقم بارتداء ساعتك لمدة 38 ساعة أو أكثر، أو إذا توقفت:

1. مع إبقاء التاج في الوضع 1، لف التاج في اتجاه عقارب الساعة 20 دورة تقريبًا.
2. اعد ضبط الوقت باتباع التعليمات المذكورة أعلاه.

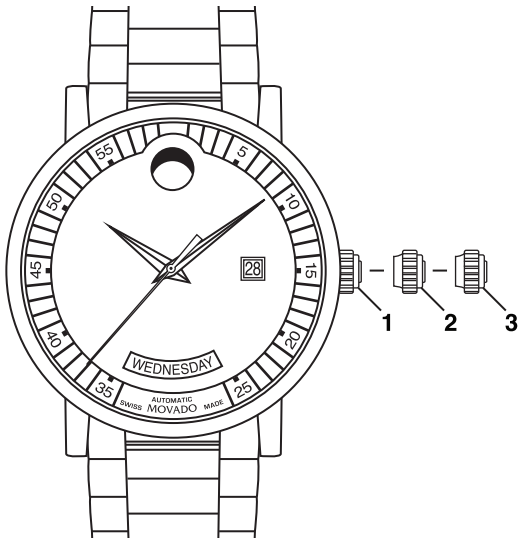

الشكل "B"

④ ساعات قياسية أوتوماتيكية 3 - عقارب

تتضمن ساعات بولد فيوجن BOLD Fusion الأوتوماتيكية

الشكل "A"

مفتاح المصطلحات:

A – لوحة مؤشر التاريخ

D – نافذة التاريخ

H – عقرب الساعات

M – عقرب الدقائق

S – عقرب الثواني

1، 2، 3 – مواضع التاج

مواضع التاج:

الموضع 1 – موضع التشغيل العادي، يكون التاج مضغوطًا ناحية الإطار.

الموضع 2 – تصحيح التاريخ:

اسحب التاج إلى الموضع 2 (الساعة مازالت تعمل) أدر التاج عكس اتجاه عقارب الساعة حتى يظهر التاريخ المطلوب في نافذة التاريخ "D". ادفع التاج مُجددًا إلى الموضع "1"

الموضع 3 – موضع ضبط الوقت

اسحب التاج إلى الموضع "3" (توقف الساعة) أدر التاج في أي اتجاه حتى يُعرض الوقت المطلوب. ادفع التاج مُجددًا إلى الموضع "1"

لمَلء آلية الحركة الأوتوماتيكية يدويًا:

ينبغي أن تكون حركة ذراعك خلال الأنشطة اليومية العادية كافية للحفاظ على حركة ملفاف ساعة موفادو "Movado" الأوتوماتيكية. ومع ذلك، ستتوقف ساعتك إذا لم تقم بارتدائها لمدة 40 ساعة أو أكثر وستكون في حاجة لإعادة ملئها يدويًا قبل ضبط الوقت:

1. مع إبقاء التاج في الموضع 1، لف التاج في اتجاه عقارب الساعة 20 دورة تقريبًا.

2. اعد ضبط الوقت بأتباع التعليمات المذكورة أعلاه.

لا تحتوي الساعات الأوتوماتيكية على بطاريات. تُشحن الساعات الأوتوماتيكية من خلال حركة معصمك. ستتوقف الساعة عن العمل إذا لم يتم ارتداؤها خلال 40 ساعة تقريبًا. لإعادة بدء تشغيل الساعة بعد توقفها، ادر التاج في اتجاه عقارب الساعة بمعدل 30-20 مرة حتى يبدأ عقرب الثواني في الحركة. ستحتاج على الأرجح بعد هذا الإجراء لإعادة تعيين الوقت والتاريخ.

⑤ الكرونوغراف الأوتوماتيكي
1/4 من الثانية – النوع "A"

يتضمن الطرازات ذات الكرونوغرافات الأوتوماتيكية SE

الشكل "A"

مفتاح المصطلحات:

H – عقرب الساعة
M – عقرب الدقائق
S – عقرب الثواني
C – عداد كرونوغراف 60-ثانية
E – عداد كرونوغراف 30-دقيقة
F – عداد كرونوغراف 12 ساعة
D – نافذة التاريخ
1، 2، 3 – مواضع التاج
A – زر الكرونوغراف الانضغاطي (بدء/إيقاف)
B – زر الكرونوغراف الانضغاطي (إعادة التعيين)

مواضع التاج:

الموضع 1 – وضع التشغيل العادي واللف اليدوي (لف التاج في اتجاه عقارب الساعة).
ملاحظات: يجب فك التاج قبل اللف اليدوي.

الموضع 2 – لضبط التاريخ: لف التاج عكس اتجاه عقارب الساعة.
الموضع 3 – لف التاج في أي من الاتجاهين.

يتميز هذا الطراز من الكرونوغراف بوجود عداد الدقائق (حتى 30 دقيقة)، وعداد الساعة، وقرص المينا الفرعية الصغير الخاص بالثواني، وعقرب كرونوغراف يعمل بـ 1/4 من الثانية مُثبت في الوسط، وتفاصيل نافذة التاريخ. يمكن استخدام هذه العدادات لحساب وقت حدث ما يصل لمدة 12 ساعة لأقرب 1/4 من الثانية.

ملاحظات: إذا كانت الساعة الخاصة بك مُجهزة بتاج يُدار بلولب، فإنه يتوجب عليك أولاً فتح التاج بواسطة لفه عكس اتجاه عقارب الساعة بواقع ست دورات تقريبًا، وذلك قبل أن تتمكن من تعيين التاريخ (اليوم/التاريخ) أو الوقت أو الضبط اليدوي. يجب أن يُثبت التاج مُجددًا في الإطار بعد ضبط الوقت/التاريخ (اليوم/التاريخ) لضمان مقاومة الماء.

لضبط آلية الحركة الأوتوماتيكية يدويًا:

ينبغي أن تكون حركة ذراعك خلال الأنشطة اليومية العادية كافية للحفاظ على حركة ملفاف ساعة موفادو "Movado" الأوتوماتيكي، ومع ذلك، إذا لم تقم بارتداء ساعتك لمدة 62 ساعة أو أكثر، وتوقفت ساعتك، فإنك ستكون في حاجة لضبط الساعة يدويًا قبل ضبط الوقت:

1. مع إبقاء التاج في الوضع 1، لف التاج في اتجاه عقارب الساعة 20 دورة تقريبًا.
2. اعد ضبط الوقت بأتباع التعليمات المذكورة أعلاه.

لا تحتوي الساعات الأوتوماتيكية على بطاريات. تُشحن الساعة الإلكترونية من خلال حركة معصمك. ستتوقف الساعة الأوتوماتيكية عن العمل خلال 62 ساعة تقريبًا إذا لم ارتدائها. ولبدء تشغيلها مرة أخرى، لف التاج في اتجاه عقارب الساعة حوالي 30-20 مرة حتى يبدأ عقرب الثواني في الحركة. ستحتاج على الأرجح إلى إعادة ضبط الوقت والتاريخ.

⑤ الكرونوغراف الأوتوماتيكي
1/4 من الثانية – النوع "A"

يتضمن الطرازات ذات الكرونوغرافات الأوتوماتيكية SE

إعداد الوقت والتاريخ

لضبط الوقت:

1. افتح التاج الذي يُدار باللولب في الطرازات المزودة بهذه الميزة. للحصول على مزيدًا من الإرشادات، انظر "التاج الذي يُدار باللولب".
2. اسحب التاج للخارج إلى الموضع 3، وستتوقف الساعة.
3. لف التاج في اى اتجاه حتى تُشير العقارب إلى الوقت المرغوب.
4. اضغط التاج مرة أخرى إلى الموضع 1، وسيتم إعادة تشغيل الساعة.
5. لف التاج مُجددًا في الإطار بالنسبة للنماذج المزودة بتاج يُدار باللولب.

لضبط الوقت إلى الثانية الدقيقة:

1. افتح التاج الذي يُدار باللولب في الطرازات المزودة بهذه الميزة.
2. حالما يصل عقرب الثواني الصغير "S" لموضع <<60>>، اسحب التاج للخارج إلى الموضع 3، وستتوقف الساعة.
3. لف التاج لتحريك العقارب وضبط الوقت، تحقق من أن تكون تغييرات التاريخ في منتصف الليل، وليس في الظهيرة.
4. حرك العقارب إلى الأمام قليلاً من الوقت المضبوط، ثم قم ببطء بلف التاج عكس اتجاه عقارب الساعة لمحاذاة عقرب الدقائق مع علامة الدقيقة الصحيحة.
5. تعرف على الوقت المضبوط (من محطة أخبار إذاعية على سبيل المثال). عندما تومئ النغمة المسموعة إلى الوقت المُحدد، قم فورًا بالضغط مُجددًا على التاج إلى الموضع 1، وسيتم إعادة تشغيل الساعة، حينها قم بضبط الوقت المُحدد.
6. لف التاج مُجددًا في الإطار بالنسبة للنماذج المزودة بتاج يُدار باللولب.

لتصحيح التاريخ (الوضع السريع):

1. افتح التاج المُثبت باللولب.
2. اسحب التاج المفتوح للخارج إلى الموضع 2، سيستمر تشغيل الساعة.
3. لف التاج عكس اتجاه عقارب الساعة حتى يظهر التاريخ الصحيح في نافذة التاريخ "D".
4. ادفع التاج مرة أخرى إلى الموضع 1 ولفه لأسفل مُجددًا ناحية الإطار.

ملاحظات: إذا تم تعديل التاريخ بين 9:00 مساءًا و 12:00 صباحًا عندما تكون تغييرات التاريخ الأوتوماتيكية قيد التنفيذ، فإنه ينبغي ضبط التاريخ في اليوم التالي: لن يتقدم الوقت تلقائيًا عند مُنتصف الليل إذا تم تصحيحه بواسطة النمط السريع خلال هذه الساعات.

تشغيل الكرونوغراف:

نظرة عامة:
استخدم الزر "A" و "B" لتشغيل الكرونوغراف. سيبدأ تشغيل الكرونوغراف عند الضغط على زر "A" لأول مرة. سيتوقف الكرونوغراف عند الضغط على زر "A" للمرة الثانية، مما يسمح بقراءة الوقت المنقضي. سيتم إعادة تشغيل الكرونوغراف عن طريق الضغط على زر "A" للمرة الثالثة. سيتم إعادة ضبط عقارب الكرونوغراف "C" و "E" و "F" إلى الصفر عن طريق الضغط على الزر "B".

ووظائف الكرونوغراف البسيطة:

لقياس مدة حدث واحد دون توقف:

1. اضغط الزر "A" لبدء تشغيل الكرونوغراف.
2. اضغط الزر "A" مرة ثانية لإيقاف الكرونوغراف، واقرأ عقارب الكرونوغراف "3" لتحديد الوقت المنقضي، على سبيل المثال: ساعتين و4 دقائق و 38 ثانية و 3/4 من الثانية.
3. اضغط الزر "B" لإعادة ضبط عقارب الكرونوغراف إلي الصفر.

⑤ الكرونوغراف الأوتوماتيكي
1/4 من الثانية – النوع "A"

يتضمن الطرازات الكلاسيكية Super Sub Sea

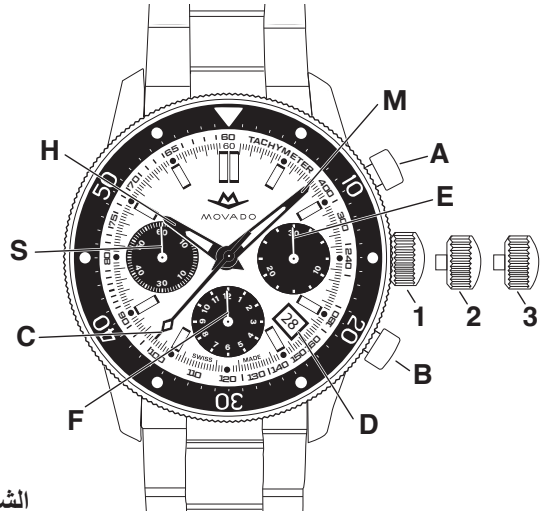

الشكل "A"

مفتاح المصطلحات:

H – عقرب الساعة
M – عقرب الدقائق
S – عقرب الثواني
C – عداد كرونوغراف 60-ثانية
E – عداد كرونوغراف 30-دقيقة
F – عداد كرونوغراف 12 ساعة
D – نافذة التاريخ
1، 2، 3 – مواضع التاج
A – زر الكرونوغراف الانضغاطي (بدء/إيقاف)
B – زر الكرونوغراف الانضغاطي (تقسيم الوقت/ الراحة)

مواضع التاج:

الموضع 1 – وضع التشغيل الطبيعي.
يكون التاج مضغوطًا ناحية الإطار.
الموضع 2 – لضبط التاريخ: لف التاج عكس اتجاه عقارب الساعة.
الموضع 3 – لف التاج في أي من الاتجاهين.

يتميز هذا الطراز من الكرونوغراف بوجود عداد الدقائق (حتى 30 دقيقة)، وعداد الساعة، وقرص المينا الفرعية الصغير الخاص بالثواني، وعقرب كرونوغراف يعمل بـ 1/4 من الثانية مُثبت في الوسط، وتفاصيل نافذة التاريخ. يمكن استخدام هذه العدادات لحساب وقت حدث ما يصل لمدة 12 ساعة لأقرب 1/4 من الثانية.

ملاحظات: إذا كانت الساعة الخاصة بك مُجهزة بتاج يُدار بلولب، فإنه يتوجب عليك أولاً فتح التاج بواسطة لفه عكس اتجاه عقارب الساعة بواقع ست دورات تقريبًا، وذلك قبل أن تتمكن من ضبط التاريخ (اليوم/التاريخ) أو الوقت أو الضبط اليدوي. يجب أن يُثبت التاج مُجددًا في الإطار لضمان مقاومة الماء، بعد ضبط الوقت/التاريخ (اليوم/التاريخ).

لضبط آلية الحركة الأوتوماتيكية يدويًا:

ينبغي أن تكون حركة ذراعك خلال الأنشطة اليومية العادية كافية للحفاظ على حركة ملفاف ساعة موفادو "Movado" الأوتوماتيكي، ومع ذلك، إذا لم تقم بارتداء ساعتك لمدة 62 ساعة أو أكثر، وتوقفت ساعتك، فإنك ستكون في حاجة لضبط الساعة يدويًا قبل ضبط الوقت:

1. مع إبقاء التاج في الوضع 1، لف التاج في اتجاه عقارب الساعة 20 دورة تقريبًا.
2. اعد ضبط الوقت بأتباع التعليمات المذكورة أعلاه.

لا تحتوي الساعات الأوتوماتيكية على بطاريات. تُشحن الساعة الإلكترونية من خلال حركة معصمك. ستتوقف الساعة الأوتوماتيكية عن العمل خلال 62 ساعة تقريبًا إذا لم ارتدائها. ولبدء تشغيلها مرة أخرى، لف التاج في اتجاه عقارب الساعة حوالي 30-20 مرة حتى يبدأ عقرب الثواني في الحركة. ستحتاج على الأرجح إلى إعادة ضبط الوقت والتاريخ.

⑤ الكرونوغراف الأوتوماتيكي
1/4 من الثانية – النوع "A"

يتضمن الطرازات الكلاسيكية Super Sub Sea

إعداد الوقت والتاريخ

لضبط الوقت:

1. افتح التاج الذي يُدار باللولب في الطرازات المزودة بهذه الميزة. للحصول على مزيدًا من الإرشادات، انظر "التاج الذي يُدار باللولب".
2. اسحب التاج للخارج إلى الموضع 3، وستتوقف الساعة.
3. لف التاج في اى اتجاه حتى تُشير العقارب إلى الوقت المرغوب.
4. اضغط التاج مرة أخرى إلى الموضع 1، وسيتم إعادة تشغيل الساعة.
5. لف التاج مُجددًا في الإطار بالنسبة للنماذج المزودة بتاج يُدار باللولب.

لضبط الوقت إلى الثانية الدقيقة:

1. افتح التاج الذي يُدار باللولب في الطرازات المزودة بهذه الميزة.
2. حالما يصل عقرب الثواني الصغير "S" لموضع <<60>>، اسحب التاج للخارج إلى الموضع 3، وستتوقف الساعة.
3. لف التاج لتحريك العقارب وضبط الوقت، تحقق من أن تكون تغييرات التاريخ في منتصف الليل، وليس في الظهيرة.
4. حرك العقارب إلى الأمام قليلاً من الوقت المضبوط، ثم قم ببطء بلف التاج عكس اتجاه عقارب الساعة لمحاذاة عقرب الدقائق مع علامة الدقيقة الصحيحة.
5. تعرف على الوقت المضبوط (من محطة أخبار إذاعية على سبيل المثال). عندما تومئ النغمة المسموعة إلى الوقت المُحدد، قم فورًا بالضغط مُجددًا على التاج إلى الموضع 1، وسيتم إعادة تشغيل الساعة، حينها قم بضبط الوقت المُحدد.
6. لف التاج مُجددًا في الإطار بالنسبة للنماذج المزودة بتاج يُدار باللولب.

لتصحيح التاريخ (الوضع السريع):

1. اسحب التاج المفتوح للخارج إلى الموضع 2، سيستمر تشغيل الساعة.
2. لف التاج عكس اتجاه عقارب الساعة حتى يظهر التاريخ الصحيح في نافذة التاريخ "D".
3. ادفع التاج مرة أخرى إلى الموضع 1 ولفه لأسفل مُجددًا ناحية الإطار.

ملاحظات: إذا تم تعديل التاريخ بين 9:00 مساءًا و 12:00 صباحًا عندما تكون تغييرات التاريخ الأوتوماتيكية قيد التنفيذ، فإنه ينبغي ضبط التاريخ في اليوم التالي: لن يتقدم الوقت تلقائيًا عند مُنتصف الليل إذا تم تصحيحه بواسطة النمط السريع خلال هذه الساعات.

تشغيل الكرونوغراف:

نظرة عامة:

استخدم الزر "A" و "B" لتشغيل الكرونوغراف. سيبدأ تشغيل الكرونوغراف عند الضغط على زر "A" لأول مرة. سيتوقف الكرونوغراف عند الضغط على زر "A" للمرة الثانية، مما يسمح بقراءة الوقت المنقضي. سيتم إعادة تشغيل الكرونوغراف عن طريق الضغط على زر "A" للمرة الثالثة. سيتم إعادة ضبط عقارب الكرونوغراف "C" و "E" و "F" إلى الصفر عن طريق الضغط على الزر "B".

ووظائف الكرونوغراف البسيطة:

لقياس مدة حدث واحد دون توقف:

1. اضغط الزر "A" لبدء تشغيل الكرونوغراف.
2. اضغط الزر "A" مرة ثانية لإيقاف الكرونوغراف، واقرأ عقارب الكرونوغراف "3" لتحديد الوقت المنقضي، على سبيل المثال: ساعتين و4 دقائق و 38 ثانية و 3/4 من الثانية.
3. اضغط الزر "B" لإعادة ضبط عقارب الكرونوغراف إلي الصفر.

⑥ كرونوغراف كوارتز
1/1 من الثانية – النوع "A"

سلسلة ساعات 800 كرونوغراف كوارتز وموفادو بولد كرونوغراف TR90 الجديد

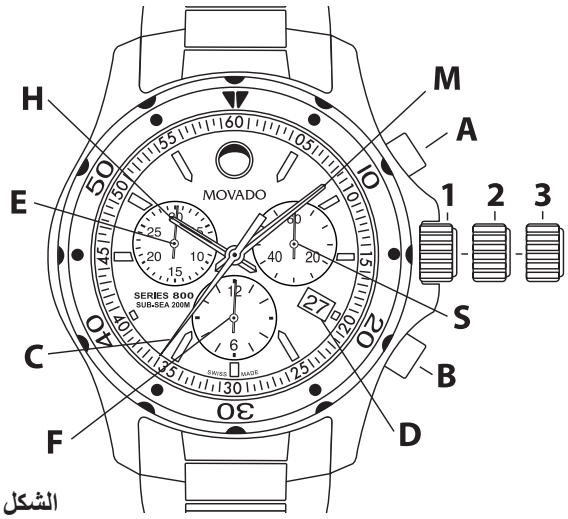

الشكل "A"

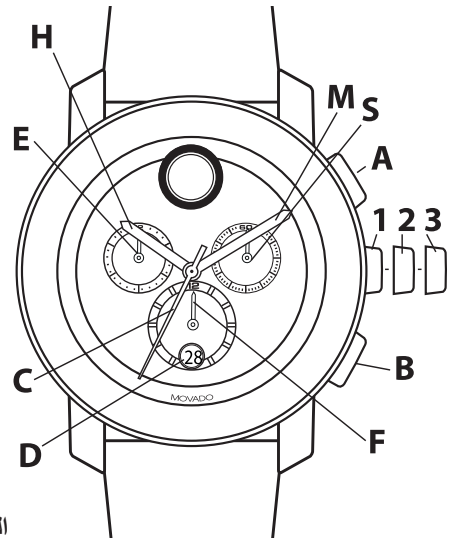

الشكل "B"

مفتاح المصطلحات:

H – عقرب الساعة
M – عقرب الدقائق
S – عقرب الثواني الصغير
C – كرونوغراف عداد 60-ثانية
E – كرونوغراف عداد 30-دقيقة
F – كرونوغراف عداد 12 ساعة
D – نافذة التاريخ
1، 2، 3 – مواضع التاج
A – زر الكرونوغراف الانضغاطي (بدء/إيقاف)
B – زر الكرونوغراف الانضغاطي (تقسيم الوقت/إعادة التعيين)

تتميز هذه النماذج من ساعات الكرونوغراف بعداد دقيقة (حتى 30)، وعداد ساعة، وقرص ثانوي صغير خاص بالثواني، وعقرب ثواني الكرونوغراف المُثبت في الوسط، والتاريخ أو نافذة التاريخ الكبيرة. يمكن استخدام هذه النماذج من ساعات الكرونوغراف لتوقيت حدث لمدة تصل إلى 12 ساعة لأقرب ثانية.

إعداد الوقت والتاريخ

لتعيين الوقت:

1. افتح التاج الذي يُدار باللولب في الطرازات المزودة بهذه الميزة. للحصول على مزيدًا من الإرشادات، انظر "التاج الذي يُدار باللولب".
2. اسحب التاج للخارج إلى الموضع 3، وستتوقف الساعة.
3. لف التاج في اى اتجاه حتى تُشير العقارب إلى الوقت المرغوب.
4. اضغط التاج مرة أخرى إلى الموضع 1، وسيتم إعادة تشغيل الساعة.
5. لف التاج مُجددًا في الإطار بالنسبة للنماذج المزودة بتاج يُدار باللولب.

لضبط الوقت إلى الثانية الدقيقة:

1. افتح التاج الموجود في النماذج المزودة بتاج يُدار باللولب.
2. اسحب التاج للخارج إلى الموضع 3 عندما يصل عقرب الثواني الصغير S لموضع <<60>>، وستتوقف الساعة.
3. لف التاج لتحريك العقارب وتعيين الوقت، تحقق من أن تكون تغييرات التاريخ في منتصف الليل، وليس في الظهيرة.
4. حرك العقارب إلى الأمام قليلاً من الوقت المضبوط، ثم قم بلف التاج ببطء عكس اتجاه عقارب الساعة لمحاذاة عقرب الدقائق مع علامة الدقيقة الصحيحة.
5. تعرف على الوقت المضبوط (من محطة أخبار إذاعية على سبيل المثال). عندما تومئ النغمة المسموعة إلى الوقت المُحدد، قم فورًا بالضغط مُجددًا على التاج إلى الموضع 1، وسيتم إعادة تشغيل الساعة، حينها قم بضبط الوقت المُحدد.
6. لف التاج مُجددًا في الإطار بالنسبة للنماذج المزودة بتاج يُدار باللولب.

لتصحيح التاريخ (الوضع السريع):

1. اسحب التاج المفتوح للخارج إلى الموضع 2، سيستمر تشغيل الساعة.
2. لف التاج في اتجاه عقارب الساعة حتى يظهر التاريخ الصحيح في نافذة التاريخ D.
3. اضغط التاج مرة أخرى إلى الموضع 1 ولفه لأسفل مُجددًا ناحية الإطار.

⑥ كرونوغراف كوارتز
1/1 من الثانية – النوع "A"

سلسلة ساعات 800 كرونوغراف كوارتز وموفادو بولد كرونوغراف TR90 الجديد

ملاحظة: إذا تم تعديل التاريخ بين 9:00 مساءًا و 12:00 صباحًا عندما تكون تغييرات التاريخ الأوتوماتيكية قيد التنفيذ، فإنه ينبغي تعيين التاريخ في اليوم التالي: لن يتقدم الوقت تلقائيًا عند مُنتصف الليل إذا تم تصحيحه بواسطة النمط السريع خلال هذه الساعات.

لضبط الوقت/التاريخ بعد تغيير البطارية:

1. اسحب التاج المفتوح الذي يُدار باللولب للخارج إلى الموضع 2، سيستمر تشغيل الساعة.
2. لف التاج في اتجاه عقارب الساعة حتى يظهر تاريخ الأمس في نافذة التاريخ D.
3. اسحب التاج للخارج إلى الموضع 3، وستتوقف الساعة.
4. لف التاج في اتجاه عقارب الساعة حتى يظهر تاريخ اليوم في نافذة التاريخ D.
5. واصل لف التاج في اتجاه عقارب الساعة حتى تُشير العقارب إلى الوقت الصحيح.

ملاحظة: تأكد عن ضبط الوقت مع الأخذ بعين الاعتبار صباحًا/مساءًا (AM/PM).

6. اضغط التاج مرة أخرى إلى الموضع 1 ولفه لأسفل مُجددًا ناحية الإطار.

وظائف الكرونوغراف

نظرة عامة

استخدم الزر A وB لتشغيل الكرونوغراف. سيبدأ تشغيل الكرونوغراف عند الضغط على زر A لأول مرة. سيتوقف الكرونوغراف عند الضغط على زر A للمرة الثانية، مما يسمح بقراءة الوقت المنقضي. سيتم إعادة تشغيل الكرونوغراف عن طريق الضغط على زر A للمرة الثالثة. سيتم إعادة تعيين عقارب الكرونوغراف C و E و F إلى الصفر عن طريق الضغط على زر B. ضبط الوقت لا يوقف الكرونوغراف، ولكنه يقفل الزر A و B ما دام التاج مسحوبًا إلى الخارج.

ملاحظة: يجب أن يكون التاج في الموضع 1 وتكون العقارب عند "صفر" قبل أن يتم بدء تشغيل الكرونوغراف. اضغط الزر B لإعادة تعيين العقارب إلى "صفر".

هام: لا تقم بالضغط على الزر A أو B عندما يكون التاج مسحوبًا للخارج إلى الموضع 2 أو 3. إذا تم تنشيط الزر A أو B عن طريق الخطأ بينما لا يكون التاج مضغوطًا ناحية الإطار، فإنه قد يصبح واحد أو أكثر من عقارب الكرونوغراف غير متزامن. في حالة حدوث ذلك، اتبع الإرشادات الموجودة في النهاية لمُزامنة عقارب الكرونوغراف.

وظائف الكرونوغراف البسيطة:

لقياس مدة حدث واحد دون توقف:

1. اضغط الزر A لبدء تشغيل الكرونوغراف.
2. اضغط الزر A مرة ثانية لإيقاف الكرونوغراف، واقرأ عقارب الكرونوغراف 3 لتحديد الوقت المنقضي، على سبيل المثال: 1 ساعة، 8 دقائق، 47 ثانية.
3. اضغط الزر B لإعادة تعيين عقارب الكرونوغراف إلي الصفر.

دلالات الزمن المتراكم:

لقياس الوقت المُشترك لسلسلة من الأحداث الأقصر، على سبيل المثال، زمن اللعب الفعلي لمباراة كرة القدم، والتى يتم فيها توقف اللعب مرارًا وتكرارًا:

1. اضغط الزر A لبدء تشغيل الكرونوغراف.
2. اضغط الزر A مرة ثانية لإيقاف الكرونوغراف، واقرأ الوقت المنقضي، على سبيل المثال: 15 دقيقة، 22 ثانية.
3. اضغط الزر A مرة أخرى لاستئناف القياس.
4. اضغط الزر A لمرة رابعة لإيقاف الكرونوغراف مرة أخرى، واقرأ الوقت المنقضي، على سبيل المثال: 28 دقيقة، 35 ثانية.

ملاحظة: ستشير عقارب الكرونوغراف لإجمالي الزمن المُتراكم، في كل مرة تقوم فيها بإيقاف الكرونوغراف.

5. كرر الخطوتين 1 و 2 لإضافة كل فترة زمنية إضافية.
6. اضغط الزر B، لإعادة تعيين عقارب الكرونوغراف إلي الصفر، بعد قيامك بأخذ قراءة الزمن المتراكم.

⑥ كرونوغراف كوارتز
1/1 من الثانية – النوع "A"

سلسلة ساعات 800 كرونوغراف كوارتز وموفادو بولد كرونوغراف TR90 الجديد

وظيفة تقسيم الوقت أو الوقت المُستقطع:

لأخذ قراءات الوقت المتوسط أثناء استمرار السباق:

1. اضغط الزر A لبدء تشغيل الكرونوغراف.
2. اضغط الزر B لإيقاف الكرونوغراف للحظة.
3. قراءة الوقت المستقطع، على سبيل المثال: 11 دقيقة، 16 ثانية.
4. اضغط الزر B لاستئناف وظيفة الكرونوغراف. ستلحق بسرعة عقارب الكرونوغراف 3 بالحدث المُستمر.
5. اضغط الزر B مرة أخرى، لقراءة الوقت المنقسم الثاني. كرر الخطوات من 2 إلى 4 لأخذ أي أوقات منقسمة إضافية.
6. اضغط الزر A لإيقاف الكرونوغراف.
7. خذ قراءة آخر وقت، على سبيل المثال: 2 (ساعتين)، 14 دقائق، 7 ثانية.
8. اضغط الزر B لإعادة تعيين عقارب الكرونوغراف إلي الصفر.

مُزامنة عقارب الكرونوغراف:

قد تحتاج لضبط واحد أو أكثر من عقارب الكرونوغراف يدويًا لمحاذاتهم جميعًا بشكل صحيح في مواضع الصفر، وذلك بعد تغيير البطارية أو في حالة وقوع خطأ ما.

ملاحظات: بمجرد أن تكون على الوضع التصحيحي، فإن كل عملية ضغط وتحرير للزر الانضغاطي A سيقدم عقرب الكرونوغراف النشط بمقدار زيادة واحدة. اضغط مع الاستمرار على الزر الانضغاطي A، لتقديم العقرب بسرعة. يمكنك الخروج من موضع التصحيح في أي وقت بالتسلسل، وذلك بواسطة إرجاع التاج إلى الوضع 1، وإعادة تثبيته في الإطار.

1. اسحب التاج المفتوح الذي يُدار باللولب للخارج إلى الموضع 3.
2. اضغط مع الاستمرار على الزر A وB في وقت واحد لمدة 2 ثانية للدخول في الوضع التصحيحي. حرر الزر A وB عندما يدور عقرب ثواني الكرونوغراف C بمقدار 360 درجة، ويتم تنشيط الوضع التصحيحي.
3. اضبط عقرب الثواني الخاص بالكرونوغراف المُثبت في الوسط C باستخدام الزر الانضغاطي A.
4. اضغط الزر الانضغاطي B، عندما يصل العقرب C إلى موضع الصفر.
5. اضغط الآن الزر الانضغاطي A لضبط عقرب عداد الدقائق E.
6. اضغط الزر الانضغاطي B، عندما يصل العقرب E إلى موضع الصفر.
7. اضغط الزر الانضغاطي A مرة أخرى لضبط عقرب عداد الساعات F.
8. عندما يصل العقرب F إلى الصفر، اضغط التاج مرة أخرى إلى الموضع 1، ولفه لأسفل مُجددًا ناحية الإطار. يتم الآن مُزامنة عقارب التوقيت في الموضع صفر، ويكون الكرونوجراف جاهزًا للاستخدام.

⑦ كرونوغراف كوارتز
1/5 من الثانية – النوع "B"

حدد الساعات من طراز موفادو بولد كرونوغراف مقاس 38 مم

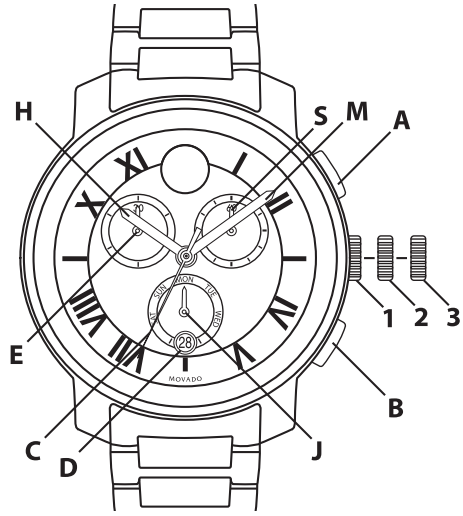

الشكل "A"

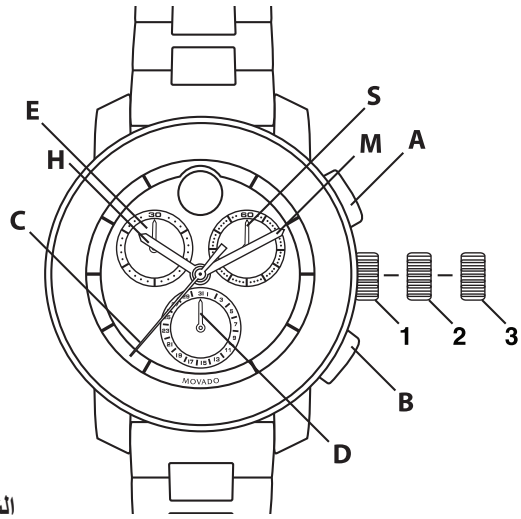

الشكل "B"

مفتاح المصطلحات:

H – عقرب الساعة
M – عقرب الدقائق
C – كرونوغراف 1/5 عقرب الثواني
S – عقرب الثواني الصغير
J – ذراع مؤشر اليوم
D – مؤشر/نافذة التاريخ
E – عداد كرونوغراف 30-دقيقة
1، 2، 3 – مواضع التاج
A – بدء/إيقاف
B – إعادة تعيين

تتميز هذه النماذج من ساعات الكرونوغراف بعقرب كرونوغراف يعمل بخمس من الثانية مُثبت في الوسط، وعداد دقيقة حتى (30)، وأقراص فرعية صغيرة خاصة بمؤشر الثواني، وقرص فرعي خاص بمؤشر اليوم (الشكل A) أو القرص الفرعي الخاص بمؤشر التاريخ (الشكل B). يمكن استخدامها لتوقيت حدث يصل إلى مدة 30 دقيقة لأقرب 1/5 من الثانية.

لتعيين الوقت:

1. اسحب التاج للخارج إلى الموضع 3، ستتوقف الساعة (عقرب الثواني الصغير S).

ملاحظة: سيتوقف التوقيت إذا تم سحب التاج إلى الموضع 3 أثناء تشغيل الكرونوغراف.

2. لف التاج في أي اتجاه لتعيين عقرب الساعة H وعقرب الدقائق M إلى الوقت المرغوب مع الأخذ بعين الاعتبار صباحًا/مساءًا (AM/PM).
3. اضغط التاج مرة أخرى إلى الموضع 1، وسيتم إعادة تشغيل الساعة.

لتعيين اليوم (حدد النماذج، الشكل A):

1. اسحب التاج للخارج إلى الوضع 3.
2. لف التاج في أي اتجاه لتعيين أيام الأسبوع: سيتقدم عقرب مؤشر اليوم J أو يتحرك للخلف بمقدار يوم واحد في كل مرة يجتاز فيها عقرب الساعة H وعقرب الدقيقة منتصف الليل (24:00).
3. بمجرد أن يُشير عقرب J إلى التاريخ الصحيح، واصل لف التاج لتعيين عقرب الساعة H وعقرب الدقيقة M إلى الوقت المرغوب، مع الأخذ بعين الاعتبار صباحًا/مساءًا (AM/PM).
4. اضغط التاج مرة أخرى في الموضع 1.

لتعيين التاريخ:

1. اسحب التاج للخارج إلى الوضع 2.
2. لف التاج في اتجاه عقارب الساعة (الشكل A) أو عكس اتجاه عقارب الساعة (الشكل B) لتعيين التاريخ D.

تنبيه: لا تقم بتعيين التاريخ D عندما يكون عقرب الساعات والدقائق بين الساعة 9:00 مساءًا والساعة 12:30 صباحًا، حيث أن القيام بذلك يمكن أن يلحق الضرر بآلية التقويم. إذا توجب عليك إعادة تعيين التاريخ خلال تلك الساعات، قم أولاً بتحريك عقرب الساعات وعقرب الدقائق لأي وقت خارج تلك الفترة، ثم إعادة تعيين التاريخ، ثم إعادة تعيين العقارب إلى الوقت الصحيح.

3. اضغط التاج مرة أخرى في الموضع 1.

⑦ كرونوغراف كوارتز
1/5 من الثانية – النوع "B"

حدد الساعات من طراز موفادو بولد كرونوغراف مقاس 38 مم

لتشغيل الكرونوغراف:

يعد هذا الكرونوغراف قادرًا على قياس وعرض الوقت بزيادة 1/5-من-الثانية وبحد أقصى حتى 2 (ساعتين) (4 دورات لعداد 30-دقيقة).
للمحافظة على حياة البطارية، فإن الكرونوغراف سيتوقف وسيتم إعادة تعيينه تلقائيًا بعد 2 (ساعتين) من التشغيل المتواصل.

وظائف الكرونوغراف البسيطة:

1. اضغط الزر A لبدء التوقيت، وستبدأ عقارب الكرونوغراف C و E بالتحرك.
2. اضغط الزر A لمرة ثانية لإيقاف الكرونوغراف، اقرأ الوقت المنقضي المُشار إليه بواسطة العقرب C و E.
3. اضغط الزر B لإعادة تعيين عقارب الكرونوغراف إلي الصفر.

دلالات الوقت المتراكم:

لقياس الوقت المُشترك لسلسلة من الأحداث الأقصر، على سبيل المثال، زمن اللعب الفعلي لمباراة كرة القدم، والتى يتم فيها توقف اللعب مرارًا وتكرارًا:

1. اضغط الزر A لبدء تشغيل الكرونوغراف.
2. اضغط الزر A لمرة ثانية لإيقاف الكرونوغراف وقراءة الوقت المنقضي.
3. اضغط الزر A مرة أخرى لاستئناف القياس.
4. اضغط الزر A لمرة رابعة لإيقاف الكرونوغراف مرة أخري، وقراءة الوقت المنقضي.

ملاحظة: ستشير عقارب الكرونوغراف لإجمالي الزمن المُتراكم، في كل مرة تقوم فيها بإيقاف الكرونوغراف.

5. كرر الخطوتين 1 و 2 لإضافة كل فترة زمنية إضافية.
6. اضغط الزر B، لإعادة تعيين عقارب الكرونوغراف إلي الصفر، بعد قيامك بأخذ قراءة الزمن المتراكم.

وظيفة تقسيم الوقت أو الوقت المُستقطع:

لأخذ قراءات الوقت المتوسط أثناء استمرار السباق:

1. اضغط الزر A لبدء تشغيل الكرونوغراف.
2. اضغط الزر B لإيقاف الكرونوغراف للحظة.
3. قراءة الوقت المستقطع، على سبيل المثال: 11 دقيقة، 16.4 ثانية.
4. اضغط الزر B لاستئناف وظيفة الكرونوغراف. ستلحق بسرعة عقارب الكرونوغراف 2 بالحدث المُستمر.
5. اضغط الزر B مرة أخرى، لقراءة الوقت المنقسم الثاني.

كرر الخطوات من 2 إلى 4 لأخذ أي أوقات منقسمة إضافية.

6. اضغط الزر A لإيقاف الكرونوغراف.
7. خذ قراءة أخر وقت، على سبيل المثال: 24 دقيقة، 7.2 ثانية.
8. اضغط الزر B لإعادة تعيين عقارب الكرونوغراف إلي الصفر.

لإعادة تعيين عقارب الكرونوغراف:

يمكن إعادة ترتيب العقارب إلى الصفر إذا لزم الأمر، بعد تغيير البطارية، أو في حالة حدوث خطأ:

ملاحظة: اضغط الأزرار الانضغاطية واستمر في الضغط لأكثر من ثانية لتقديم العقارب بسرعة.

موضع التاج 2:

اضبط عقرب عداد الدقائق E باستخدام الزر B.

موضع التاج 3:

اضبط عقرب الكرونوغراف خمس-من-الثانية C باستخدام الزر A.

⑧ كرونوغراف كوارتز
1/10 من الثانية – النوع "B"

حدد ساعات فيزيو كرونوغراف كوارتز

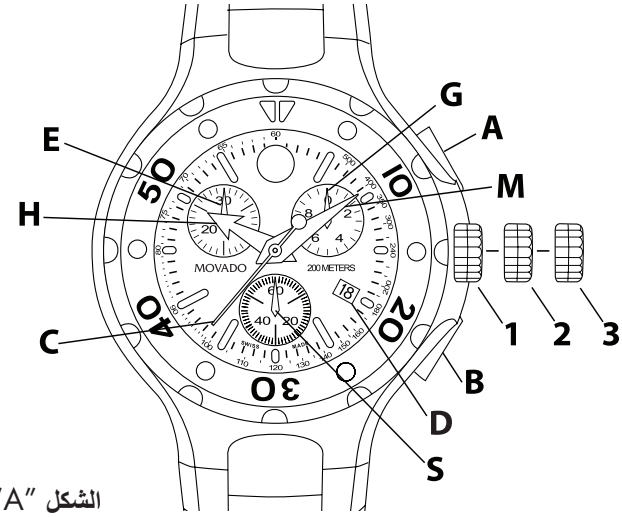

الشكل "A"

مفتاح المصطلحات:

H – عقرب الساعة
M – عقرب الدقائق
C – عقرب ثواني الكرونوغراف
E – عداد الكرونوغراف 30-دقيقة
G – عداد كرونوغراف عشر-الثانية
S – عقرب الثواني الصغير
D – نافذة التاريخ
1، 2، 3 – مواضع التاج
A – زر الكرونوغراف الانضغاطي (بدء/إيقاف)
B – زر الكرونوغراف الانضغاطي (تقسيم الوقت/إعادة التعيين)

تتميز هذه النماذج من الكرونوغراف كوارتز بعداد عشر-الثانية، وعداد الدقيقة حتى (30)، وأقراص فرعية صغيرة خاصة بالثواني، وعقرب كرونوغراف ثواني مُثبت في الوسط، ونافذة تاريخ. يمكن استخدامها لتوقيت حدث يصل إلى 29 دقيقة و59.9 ثانية في مدة لأقرب 1/10 ثانية.

إعداد الوقت والتاريخ

لضبط الوقت:

1. أولاً: افتح التاج المُثبت باللولب، في بعض النماذج فقط. للحصول على مزيدًا من الإرشادات، انظر "التاج الذي يُدار باللولب".
2. عندما يصل عقرب الثواني الصغير S لموضع <<60>>، اسحب التاج للخارج إلى الموضع 3، وستتوقف الساعة.
3. لف التاج لتحريك العقارب وتعيين الوقت، تحقق من أن تكون تغييرات التاريخ في منتصف الليل، وليس في الظهيرة.
4. حرك العقارب إلى الأمام قليلاً من الوقت المضبوط، ثم قم ببطء بلف التاج عكس اتجاه عقارب الساعة لمحاذاة عقرب الدقائق M مع علامة الدقيقة الصحيحة.
5. تعرف على الوقت المضبوط (من محطة أخبار إذاعية على سبيل المثال). عندما تومئ النغمة المسموعة إلى الوقت المُحدد، اضغط التاج مُجددًا إلى الموضع 1، سيتم إعادة بدء تشغيل الساعة، حينها قم بتعيين الوقت المُحدد.
6. لف التاج مُجددًا في الإطار بالنسبة للنماذج المزودة بتاج يُدار باللولب. للحصول على مزيدًا من الإرشادات، انظر "التاج الذي يُدار باللولب".

لتصحيح التاريخ والمنطقة الزمنية:

1. اسحب التاج أو افتح التاج الذي يُدار باللولب خارج الموضع 2.
2. لف التاج لتحريك عقرب الساعة H إلى الأمام أو الخلف بعد العبور إلى منطقة أخرى، أو لتصحيح التوقيت الصيفي/التوقيت القياسي.
3. لتغيير التاريخ D، قدم عقرب الساعة H بمقدار دورتين كاملتين، وإلا فإنه سيتم تغيير التاريخ عند فترة الظهرية. لن تؤدي هذه التعديلات إلى إيقاف الساعة ولن تؤثر في الوقت الذي يُشار إلية بواسطة عقرب الدقائق وعقرب الثواني.
4. بمجرد الانتهاء من إجراء التعديلات، ارجع التاج إلى الموضع 1 فورًا، ثم اعد تثبيت التاج في الإطار وذلك في بعض الطرازات.

وظائف الكرونوغراف

نظرة عامة

استخدم الزر A وB لتشغيل الكرونوغراف. سيبدأ تشغيل الكرونوغراف عند الضغط على الزر A لأول مرة. أثناء تشغيل الكرونوغراف، سيقفز عقرب عداد الدقيقة E إلى الأمام بمقدار دقيقة واحدة بمجرد أن يكمل عقرب ثواني الكرونوغراف C دورة واحدة. لن يتحرك عقرب عشر-الثانية G عندما يكون الكرونوغراف قيد التشغيل. سيتوقف الكرونوغراف وسيتحرك عقرب G لعلامة عُشر-الثانية ذات الصلة، عند الضغط على الزر A لمرة ثانية. سيتم إعادة تعيين العقارب G وE وC إلى الصفر عند الضغط على الزر B. ضبط الوقت لا يوقف الكرونوغراف، ولكنه يقفل الزر A وB ما دام التاج مسحوبًا إلى الخارج

هام: يجب أن يكون التاج في الموضع 1 وتكون العقارب عند "صفر" قبل أن يتم بدء تشغيل الكرونوغراف. اضغط الزر B لإعادة تعيين العقارب إلى "صفر". لا تقم بالضغط على الزر A أوB عندما يكون التاج مسحوبًا للخارج إلى الموضع 2 أو 3. إذا تم تنشيط الزر A أوB عن طريق الخطأ بينما لا يكون التاج مضغوطًا ناحية الإطار، فإنه قد يصبح واحد أو

⑧ كرونوغراف كوارتز
1/10 من الثانية – النوع "B"

حدد ساعات فيزيو كرونوغراف كوارتز

أكثر من عقارب الكرونوغراف غير متزامن. في حالة حدوث ذلك، اتبع الإرشادات أدناه.

تزامن عقارب الكرونوغراف:

يمكن إعادة ترتيب العقارب إلى الصفر إذا لزم الأمر، بعد تغيير البطارية، أو في حالة حدوث خطأ: ضغطة واحدة (ضغطة وتحرير سريع) سيقدم العقارب بمقدار زيادة واحدة. لتقديم العقارب بسرعة، اعد الضغط مع الاستمرار على الأزرار الانضغاطية لمدة تزيد عن ثانية واحدة.

موضع التاج 2:

اضبط عقرب عداد تسجيل-الدقائق E باستخدام الزر B.

موضع التاج 3:

اضبط عقرب الثواني الخاص بالكرونوغراف C باستخدام الزر A.
اضبط عقرب عداد عشر-الثانية G باستخدام الزر B.

تشغيل الكرونوغراف

وظائف الكرونوغراف البسيطة:

1. اضغط الزر A لبدء تشغيل الكرونوغراف.
2. اضغط الزر A لمرة ثانية لإيقاف الكرونوغراف.
3. اضغط الزر B لإعادة تعيين الكرونوغراف إلى الصفر.

دلالات الوقت المتراكم:

1. اضغط الزر A لبدء تشغيل الكرونوغراف.
2. اضغط الزر A لمرة ثانية لإيقاف الكرونوغراف.
3. اضغط الزر A مرة أخرى لاستئناف القياس.
4. اضغط الزر A لمرة رابعة لإيقاف الكرونوغراف مرة ثانية.

ملاحظة: ستشير عقارب الكرونوغراف لإجمالي الزمن المُتراكم، في كل مرة تقوم فيها بإيقاف الكرونوغراف.

5. كرر الخطوتين 1 و 2 لإضافة كل فترة زمنية إضافية.
6. اضغط الزر B، لإعادة تعيين عقارب الكرونوغراف إلي الصفر، بعد قيامك بأخذ قراءة الزمن المتراكم.

وظيفة تقسيم الوقت أو الوقت المُستقطع:

يمكنك اخذ قراءات الوقت المتوسطة أثناء استمرار السباق باستخدام هذه النماذج:

1. اضغط الزر A لبدء تشغيل الكرونوغراف.
2. اضغط الزر B لإيقاف الكرونوغراف للحظة.
3. قراءة الوقت المستقطع، على سبيل المثال: 10 دقائق 26 ثانية، 3/10 من الثانية.
4. اضغط الزر B لاستئناف وظيفة الكرونوغراف. ستلحق العقارب بالحدث الجاري.
5. اضغط الزر B مرة أخرى، لقراءة الوقت المنقسم الثاني. كرر الخطوات من 2 إلى 4 لأخذ أي أوقات منقسمة إضافية.
6. اضغط الزر A لإيقاف الكرونوغراف.
7. خذ قراءة أخر وقت، على سبيل المثال: 27 دقيقة، 3 ثواني/ 7/10 من الثانية.
8. اضغط الزر B لإعادة تعيين عقارب الكرونوغراف إلي الصفر.

نتائج الفائز والمُتسابق الذي لا يحالفه الحظ:

تسمح لك أيضًا نماذج الكرونوجراف هذه بقياس كلا من نتائج وقت الفوز والمُتسابق الذي لم يحالفه الحظ:

1. ابدأ تشغيل الكرونوغراف بواسطة الضغط على الزر A.
2. بمجرد أن يعبر المُتسابق خط النهاية، اضغط الزر B. سيتم إيقاف الكرونوغراف.
3. عندما يعبر العداء الثاني خط النهاية، اضغط الزر A.
4. لاحظ وقت الفائز كما هو موضح في القرص.
5. اضغط الزر B، ستتحرك العقارب لأعلى لتشير إلى المُتسابق الذي لم يحالفه الحظ.
6. اضغط الزر B لإعادة جميع العقارب إلى الصفر.

⑨ كرونوغراف كوارتز
1/10 من الثانية - النوع "C"

تشمل سلسلة ساعات موفادو سيركا وميوزيام سبورت

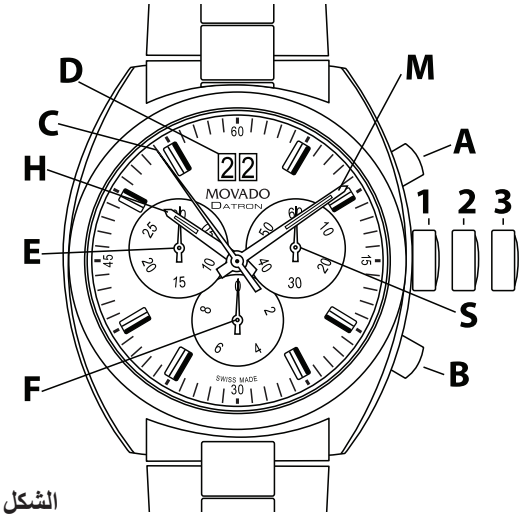

الشكل "A"

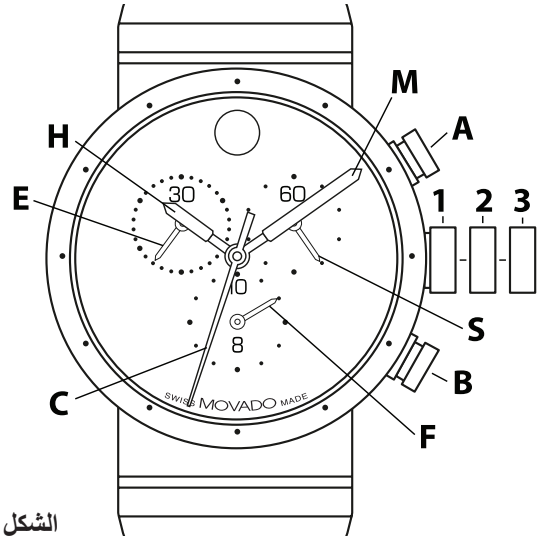

الشكل "B"

مفتاح المصطلحات:

H – عقرب الساعة
M – عقرب الدقائق
S – عقرب الثواني الصغير
C – كرونوغراف عداد -60ثانية
E – كرونوغراف عداد -30دقيقة
F – عداد كرونوغراف عشر-الثانية
D – نافذة تاريخ كبيرة
1، 2، 3 – مواضع التاج
A – زر الكرونوغراف الانضغاطي (بدء/إيقاف)
B – زر الكرونوغراف الانضغاطي (تقسيم الوقت/إعادة التعيين)

تتميز هذه النماذج من الكرونوغراف بعداد الدقيقة حتى (30)، وعداد عشر-الثانية الذي يصبح عداد ساعة بعد 30 دقيقة، وأقراص فرعية صغيرة خاصة بالثواني، وعقرب ثواني خاص بالكرونوغراف مُثبت في الوسط، وتتميز بعض هذه النماذج بميزة نافذة التاريخ الكبيرة. يمكن استخدامها لتوقيت حدث يصل إلى 29 دقيقة و59.9 ثانية في مدة لأقرب 1/10 ثانية، أو حتى 9 ساعات، 59 دقيقة و59 ثانية في مدة لأقرب ثانية كاملة.

إعداد الوقت والتاريخ

لتعيين الوقت:

1. اسحب التاج للخارج إلى الموضع 3، وستتوقف الساعة.
2. لف التاج في اى اتجاه حتى تُشير العقارب إلى الوقت المرغوب.
3. اضغط التاج مرة أخرى إلى الموضع 1، وسيتم إعادة تشغيل الساعة.

لضبط الوقت إلى الثانية الدقيقة:

1. عندما يصل عقرب الثواني الصغير S لموضع <<60>>، اسحب التاج للخارج إلى الموضع 3، وستتوقف الساعة.
2. لف التاج لتحريك العقارب وتعيين الوقت، تحقق من أن تكون تغييرات التاريخ في منتصف الليل، وليس في الظهيرة.
3. حرك العقارب إلى الأمام قليلاً من الوقت المضبوط، ثم قم ببطء بلف التاج عكس اتجاه عقارب الساعة لمحاذاة عقرب الدقائق مع علامة الدقيقة الصحيحة.
4. تعرف على الوقت المضبوط (من محطة أخبار إذاعية على سبيل المثال). عندما تومئ النغمة المسموعة إلى الوقت المُحدد، اضغط التاج مُجددًا إلى الموضع 1، سيتم إعادة بدء تشغيل الساعة، حينها قم بتعيين الوقت المُحدد.

لتصحيح نافذة التاريخ الكبيرة (الوضع السريع):

فقط للنماذج المزودة بميزة نافذة التاريخ الكبيرة عند الساعة 12 *(انظر الشكل A)*.

1. اسحب التاج للخارج إلى الموضع 2، سيستمر تشغيل الساعة.
2. لف التاج في اتجاه عقارب الساعة حتى يظهر التاريخ الصحيح في نافذة التاريخ الكبيرة D.
3. اضغط التاج مرة أخرى في الموضع 1.

⑨ كرونوغراف كوارتز
1/10 من الثانية - النوع "C"

تشمل سلسلة ساعات موفادو سيركا وميوزيام سبورت

ملاحظات: إذا تم تعديل التاريخ بين 9:00 مساءًا و 12:00 صباحًا عندما تكون تغييرات التاريخ الأوتوماتيكية قيد التنفيذ، فإنه ينبغي تعيين التاريخ في اليوم التالي: لن يتقدم الوقت تلقائيًا عند مُنتصف الليل إذا تم تصحيحه بواسطة النمط السريع خلال هذه الساعات.

قد لا يتغير التاريخ بشكل صحيح عند مُنتصف الليل، إذا تم لف التاج بسرعة كبيرة أثناء إعداد تاريخ الوضع السريع. لتصحيح التاريخ يدويًا، اسحب التاج إلى الخارج إلى الموضع 2، لف التاج في اتجاه عقارب الساعة حتى يظهر التاريخ الصحيح في النافذة، ثم قم بإعادة التاج إلى الموضع 1.

إعداد الوقت/التاريخ بعد تغيير البطارية:

بالنسبة للنماذج من دون تاريخ، اتبع التعليمات المذكورة أعلاه.

بالنسبة للنماذج المزودة بميزة نافذة التاريخ الكبيرة عند الساعة 12 *(انظر الشكل A):*

1. اسحب التاج للخارج إلى الموضع 2، سيستمر تشغيل الساعة.
2. لف التاج في اتجاه عقارب الساعة حتى يظهر تاريخ الأمس في نافذة التاريخ D.
3. اسحب التاج للخارج إلى الموضع 3، وستتوقف الساعة.
4. لف التاج في اتجاه عقارب الساعة حتى يظهر تاريخ اليوم في نافذة التاريخ D.
5. واصل لف التاج في اتجاه عقارب الساعة حتى تُشير العقارب إلى الوقت الصحيح.

ملاحظة: تأكد عن ضبط الوقت مع الأخذ بعين الاعتبار صباحًا/مساءًا (AM/PM).

6. اضغط التاج مرة أخرى في الموضع 1.

وظائف الكرونوغراف

نظرة عامة

استخدم الزر A وB لتشغيل الكرونوغراف. سيبدأ تشغيل الكرونوغراف عند الضغط على الزر A لأول مرة. سيتوقف الكرونوغراف عند الضغط على الزر A للمرة الثانية، مما يسمح بقراءة الوقت المنقضي. سيتم إعادة تشغيل الكرونوغراف عن طريق الضغط على الزر A للمرة الثالثة. سيتم إعادة تعيين عقارب الكرونوغراف C وE وF إلى الصفر عن طريق الضغط على الزر B. ضبط الوقت لا يوقف الكرونوغراف، ولكنه يقفل الزر A وB ما دام التاج مسحوبًا إلى الخارج.

ملاحظة: يجب أن يكون التاج في الموضع 1 وتكون العقارب عند "صفر" قبل أن يتم بدء تشغيل الكرونوغراف. اضغط الزر B لإعادة تعيين العقارب إلى "صفر".

هام: لا تقم بالضغط على الزر A أوB عندما يكون التاج مسحوبًا للخارج إلى الموضع 2 أو 3. إذا تم تنشيط الزر A أو B عن طريق الخطأ بينما لا يكون التاج مضغوطًا ناحية الإطار، فإنه قد يصبح واحد أو أكثر من عقارب الكرونوغراف غير متزامن. في حالة حدوث ذلك، اتبع الإرشادات الموجودة في النهاية لمُزامنة عقارب الكرونوغراف.

وظائف الكرونوغراف البسيطة:

لقياس مدة حدث واحد دون توقف:

1. اضغط الزر A لبدء تشغيل الكرونوغراف.
2. اضغط الزر A مرة ثانية لإيقاف الكرونوغراف، واقرأ عقارب الكرونوغراف 3 لتحديد الوقت المنقضي، على سبيل المثال: 4 دقائق، 38 ثانية، 7/10 من الثانية.
3. اضغط الزر B لإعادة تعيين عقارب الكرونوغراف إلي الصفر.

دلالات الوقت المتراكم:

لقياس الوقت المُشترك لسلسلة من الأحداث الأقصر، على سبيل المثال، زمن اللعب الفعلي لمباراة كرة القدم، والتى يتم فيها توقف اللعب مرارًا وتكرارًا:

1. اضغط الزر A لبدء تشغيل الكرونوغراف.
2. اضغط الزر A مرة ثانية لإيقاف الكرونوغراف، واقرأ الوقت المنقضي، على سبيل المثال: 15 دقيقة، 5 ثانية.
3. اضغط الزر A مرة أخرى لاستئناف القياس.
4. اضغط الزر A لمرة رابعة لإيقاف الكرونوغراف مرة أخرى، واقرأ الوقت المنقضي، على سبيل المثال: 28 دقيقة، 10 ثانية.

ملاحظة: ستشير عقارب الكرونوغراف لإجمالي الزمن المُتراكم، في كل مرة تقوم فيها بإيقاف الكرونوغراف.

5. كرر الخطوتين 1 و 2 لإضافة كل فترة زمنية إضافية.
6. اضغط الزر B، لإعادة تعيين عقارب الكرونوغراف إلي الصفر، بعد قيامك بأخذ قراءة الزمن المتراكم.

⑨ كرونوغراف كوارتز
1/10 من الثانية - النوع "C"

تشمل سلسلة ساعات موفادو سيركا وميوزيام سبورت

وظيفة تقسيم الوقت أو الوقت المُستقطع:

لأخذ قراءات الوقت المتوسط أثناء استمرار السباق:

1. اضغط الزر A لبدء تشغيل الكرونوغراف.
2. اضغط الزر B لإيقاف الكرونوغراف للحظة.
3. قراءة الوقت المستقطع، على سبيل المثال: 10 دقيقة، 10 ثانية.
4. اضغط الزر B لاستئناف وظيفة الكرونوغراف. ستلحق بسرعة عقارب الكرونوغراف 3 بالحدث المُستمر.
5. اضغط الزر B مرة أخرى، لقراءة الوقت المنقسم الثاني. كرر الخطوات من 2 إلى 4 لأخذ أي أوقات منقسمة إضافية.
6. اضغط الزر A لإيقاف الكرونوغراف.
7. خذ قراءة أخر وقت، على سبيل المثال: 2 (ساعتين)، 14 دقائق، 7 ثانية.
8. اضغط الزر B لإعادة تعيين عقارب الكرونوغراف إلي الصفر.

مُزامنة عقارب الكرونوغراف:

قد تحتاج لضبط واحد أو أكثر من عقارب الكرونوغراف يدويًا لمحاذاتهم جميعًا بشكل صحيح في مواضع الصفر، وذلك بعد تغيير البطارية أو في حالة وقوع خطأ ما.

ملاحظات: بمجرد أن تكون على الوضع التصحيحي، فإن كل عملية ضغط وتحرير للزر الانضغاطي A سيقدم عقرب الكرونوغراف النشط بمقدار زيادة واحدة. اضغط مع الاستمرار على الزر الانضغاطي A، لتقديم العقرب بسرعة. يمكنك الخروج من وضع التصحيح في أي وقت بواسطة إعادة التاج إلى الموضع 1.

1. اسحب التاج للخارج إلى الوضع 3.
2. اضغط مع الاستمرار على الزر A وB في وقت واحد لمدة 2 ثانية للدخول في الوضع التصحيحي. حرر الزر A وB عندما يدور عقرب ثواني الكرونوغراف C بمقدار 360 درجة، ويتم تنشيط الوضع التصحيحي.
3. اضبط عقرب الثواني الخاص بالكرونوغراف المُثبت في الوسط C باستخدام الزر الانضغاطي A.
4. اضغط الزر الانضغاطي B، عندما يصل العقرب C إلى موضع الصفر.
5. الآن اضغط الزر الانضغاطي A لضبط عقرب الكرونوغراف الخاص بعشر-الثانية F.
6. اضغط الزر الانضغاطي B، عندما يصل العقرب F إلى موضع الصفر.
7. استخدم الزر الانضغاطي A مرة أخري لضبط عقرب عداد الساعة E.
8. اضغط التاج مرة أخري إلى الموضع 1، عندما يصل عقرب E موضع الصفر. يتم الآن مُزامنة عقارب التوقيت في الموضع صفر، ويكون الكرونوجراف جاهزًا للاستخدام.

⑩ كرونوغراف كوارتز
1/10 من الثانية – النوع "D"

تشمل ساعات موفادو بولد كرونوغراف كوارتز مقاس 38 ملم

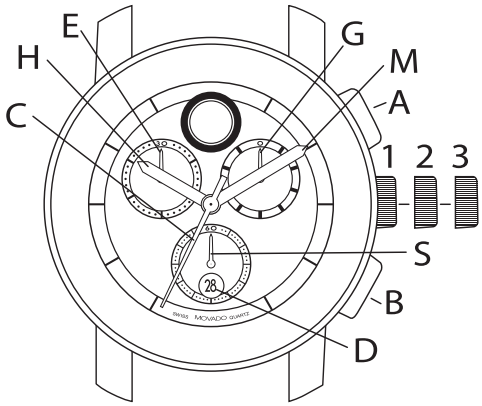

الشكل "A"

مفتاح المصطلحات:

H – عقرب الساعة
M – عقرب الدقائق
C – كرونوغراف عقرب الثواني
E – عداد الكرونوغراف -30دقيقة
G – عداد كرونوغراف عشر-الثانية
S – عقرب الثواني الصغير
D – نافذة التاريخ
1، 2، 3 – مواضع التاج
A – زر الكرونوغراف الانضغاطي (بدء/إيقاف)
B – زر الكرونوغراف الانضغاطي (تقسيم الوقت/إعادة التعيين)

تتميز هذه النماذج من الكرونوغراف كوارتز بعداد عشر-الثانية، وعداد الدقيقة (حتى 30)، وأقراص فرعية صغيرة خاصة بالثواني، وعقرب كرونوغراف ثواني مُثبت في الوسط، ونافذة تاريخ. يمكن استخدامها لتوقيت حدث يصل إلى 30 دقيقة و60 ثانية في مدة لأقرب 1/10 ثانية.

إعداد الوقت والتاريخ

لتعيين الوقت:

1. اسحب التاج للخارج إلى الموضع 3، وستتوقف الساعة.
2. لف التاج في أي اتجاه حتى تشير العقارب إلى الوقت المرغوب - تحقق من أن يكون تغيير التاريخ في منتصف الليل، وليس عند الظهيرة.

ملاحظة: سيتقدم التاريخ D يوم واحد في كل مرة يتم فيها تدوير عقرب الساعات دورتين في اتجاه عقارب الساعة H، مجتازًا منتصف الليل.

3. اضغط التاج مرة أخرى إلى الموضع 1، وسيتم إعادة تشغيل الساعة.

لضبط التاريخ بسرعة باستخدام التاج:

1. اسحب التاج للخارج إلى الموضع 2، وستتوقف الساعة.
2. لف التاج عكس اتجاه عقارب الساعة لتقديم التاريخ.
3. عندما يظهر التاريخ الصحيح في النافذة D، اضغط التاج مرة أخري إلى الموضع 1، وسيتم إعادة تشغيل الساعة.

وظائف الكرونوغراف

نظرة عامة

استخدم الزر A و B لتشغيل الكرونوغراف. سيبدأ تشغيل الكرونوغراف عند الضغط على الزر A لأول مرة. أثناء تشغيل الكرونوغراف، سيقفز عقرب عداد الدقيقة E إلى الأمام بمقدار دقيقة واحدة بمجرد أن يكمل عقرب ثواني الكرونوغراف C دورة واحدة. لن يتحرك عقرب عشر-الثانية G عندما يكون الكرونوغراف قيد التشغيل. سيتوقف الكرونوغراف وسيتحرك عقرب G لعلامة عُشر-الثانية ذات الصلة، عند الضغط على الزر A لمرة ثانية. سيتم إعادة تعيين العقارب G وE وC إلى الصفر عند الضغط على الزر B. ضبط الوقت لا يوقف الكرونوغراف، ولكنه يقفل الزر A وB ما دام التاج مسحوبًا إلى الخارج.

هام: يجب أن يكون التاج في الموضع 1 وتكون العقارب عند "صفر" قبل أن يتم بدء تشغيل الكرونوغراف. اضغط الزر B لإعادة تعيين العقارب إلى "صفر". لا تقم بالضغط على الزر A أوB عندما يكون التاج مسحوبًا للخارج إلى الموضع 2 أو3. إذا تم تنشيط الزر A أوB عن طريق الخطأ بينما لا يكون التاج مضغوطًا ناحية الإطار، فإنه قد يصبح واحد أو أكثر من عقارب الكرونوغراف غير متزامن. في حالة حدوث ذلك، اتبع الإرشادات أدناه.

تزامن عقارب الكرونوغراف:

يمكن إعادة ترتيب العقارب إلى الصفر إذا لزم الأمر، بعد تغيير البطارية، أو في حالة حدوث خطأ: ضغطة واحدة (ضغطة وتحرير سريع) سيقدم العقارب بمقدار زيادة واحدة. لتقديم العقارب بسرعة، اعد الضغط مع الاستمرار على الأزرار الانضغاطية لمدة تزيد عن ثانية واحدة.

⑩ كرونوغراف كوارتز
1/10 من الثانية – النوع "D"

تشمل ساعات موفادو بولد كرونوغراف كوارتز مقاس 38 ملم

موضع التاج 2:

اضبط عقرب عداد الدقائق E باستخدام الزر B.

موضع التاج 3:

اضبط عقرب الثواني الخاص بالكرونوغراف C باستخدام الزر A.

اضبط عقرب عداد عشر-الثانية G باستخدام الزر B.

تشغيل الكرونوغراف

وظائف الكرونوغراف البسيطة:

1. اضغط الزر A لبدء تشغيل الكرونوغراف.
2. اضغط الزر A لمرة ثانية لإيقاف الكرونوغراف وقراءة الوقت.
3. اضغط الزر B لإعادة تعيين الكرونوغراف إلى الصفر.

دلالات الوقت المتراكم:

1. اضغط الزر A لبدء تشغيل الكرونوغراف.
2. اضغط الزر A لمرة ثانية لإيقاف الكرونوغراف.
3. اضغط الزر A مرة أخرى لاستئناف القياس.
4. اضغط الزر A لمرة رابعة لإيقاف الكرونوغراف مرة ثانية.

ملاحظة: ستشير عقارب الكرونوغراف لإجمالي الزمن المُتراكم، في كل مرة تقوم فيها بإيقاف الكرونوغراف.

5. كرر الخطوتين 1 و2 لإضافة كل فترة زمنية إضافية.
6. اضغط الزر B، لإعادة تعيين عقارب الكرونوغراف إلي الصفر، بعد قيامك بأخذ قراءة الزمن المتراكم.

وظيفة تقسيم الوقت أو الوقت المُستقطع:

يمكنك اخذ قراءات الوقت المتوسطة أثناء استمرار السباق باستخدام هذه النماذج:

1. اضغط الزر A لبدء تشغيل الكرونوغراف.
2. اضغط الزر B لإيقاف الكرونوغراف للحظة.
3. قراءة الوقت المستقطع، على سبيل المثال: 10 دقائق 26 ثانية، 3/10 من الثانية.
4. اضغط الزر B لاستئناف وظيفة الكرونوغراف. ستلحق العقارب بالحدث الجاري.
5. اضغط الزر B مرة أخرى، لقراءة الوقت المنقسم الثاني.

كرر الخطوات من 2 إلى 4 لأخذ أي أوقات منقسمة إضافية.

6. اضغط الزر A لإيقاف الكرونوغراف.
7. خذ قراءة أخر وقت، على سبيل المثال: 27 دقيقة، 3 ثواني/ 7/10 من الثانية.
8. اضغط الزر B لإعادة تعيين عقارب الكرونوغراف إلي الصفر.

⑪ كرونوغراف كوارتز
1/1 من الثانية - النوع C

تشمل سلسلة نماذج موفادو كرونوغراف القديمة

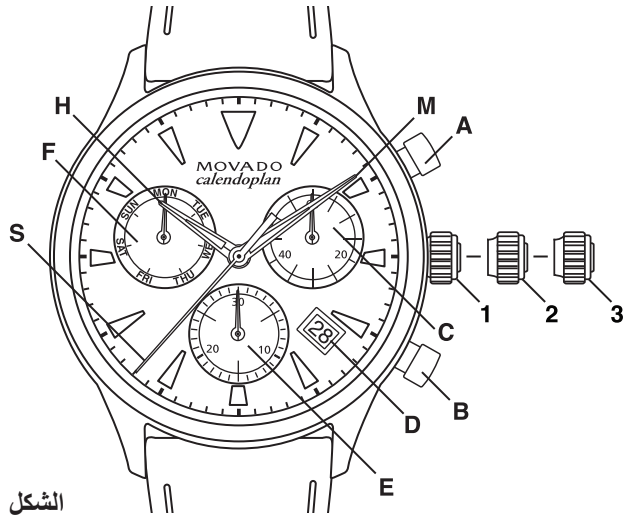

الشكل "A"

مفتاح المصطلحات:

H – عقرب الساعة

M – عقرب الدقائق

S – عقرب الثواني الصغير

C – كرونوغراف عداد الثواني

E – كرونوغراف عداد 30-دقيقة

F – مؤشر يوم في الأسبوع

D – نافذة التاريخ

1، 2، 3 – مواضع التاج

A – زر الكرونوغراف الانضغاطي (بدء/إيقاف)

B – زر الكرونوغراف الانضغاطي (تقسيم الوقت/إعادة التعيين)

تتميز هذه النماذج من الكرونوغراف بعقرب ثواني مُثبت في الوسط، وقرص فرعي خاص بعداد الدقائق (حتى 30)، وقرص فرعي صغير خاص بالثواني، وقرص صغير خاص بمؤشر يوم من الأسبوع ونافذة التاريخ. يمكن استخدام هذه النماذج لتوقيت حدث حتى 30 دقيقة في مدة تصل لأقرب ثانية.

إعداد الوقت والتاريخ

لتعيين الوقت:

1. اسحب التاج للخارج إلى الموضع 3، وستتوقف الساعة.
2. لف التاج في اى اتجاه حتى تُشير العقارب إلى الوقت المرغوب.
3. اضغط التاج مرة أخرى إلى الموضع 1، وسيتم إعادة تشغيل الساعة.

لتعيين الوقت حتى الثانية الصحيحة:

1. عندما يصل عقرب الثواني الصغير S لموضع <<60>>، اسحب التاج للخارج إلى الموضع 3، وستتوقف الساعة.
2. لف التاج في أي اتجاه لتحريك العقارب وتعيين الوقت، وتأكد من أن تكون تغييرات التاريخ الموضحه في منتصف الليل، وليس في الظهيرة.
3. حرك العقارب إلى الأمام قليلاً من الوقت المضبوط، ثم قم ببطء بلف التاج عكس اتجاه عقارب الساعة لمحاذاة عقرب الدقائق مع علامة الدقيقة الصحيحة.
4. تعرف على الوقت المضبوط (من محطة أخبار إذاعية على سبيل المثال). عندما تومئ النغمة المسموعة إلى الوقت المُحدد، قم فورًا بالضغط مُجددًا على التاج إلى الموضع 1، وسيتم إعادة تشغيل الساعة، حينها قم بضبط الوقت المُحدد.

لتصحيح التاريخ (الوضع السريع):

1. اسحب التاج المفتوح للخارج إلى الموضع 2، سيستمر تشغيل الساعة.
2. لف التاج عكس اتجاه عقارب الساعة حتى يظهر التاريخ الصحيح في نافذة D.
3. اضغط التاج مرة أخرى في الموضع 1.

ملاحظة: إذا تم تعديل التاريخ بين 9:45 مساءًا و 12:00 صباحًا عندما تكون تغييرات التاريخ الأوتوماتيكية قيد التنفيذ، فإنه ينبغي تعيين التاريخ في اليوم التالي: لن يتقدم الوقت تلقائيًا عند مُنتصف الليل إذا تم تصحيحه بواسطة النمط السريع خلال هذه الساعات.

لتعيين التاريخ، يوم في الأسبوع والوقت:

مثال: التاريخ / الوقت على قراءات الساعة: MON / [17] 01:25 (الإثنين) والتاريخ /الوقت الحالي: THU / [23] 20:35 (الخميس)

1. اسحب التاج للخارج إلى الموضع 3، وستتوقف الساعة.
2. لف التاج عكس اتجاه عقارب الساعة حتى يتم الإشارة إلى يوم أمس من الأسبوع "الأربعاء" بواسطة عقرب القرص الفرعي F.
3. اضغط التاج في الموضع 2.
4. استمر في ملف التاج غكس اتجاه عقارب الساعة حتى يظهر تاريخ الأمس (22) في النافذة D.
5. اسحب التاج للخارج إلى الموضع 3، وستتوقف الساعة.
6. لف التاج عكس اتجاه عقارب الساعة حتى يظهر التاريخ الصحيح (23) في النافذة D ويتم الإشارة إلى اليوم الصحيح من الأسبوع (الخميس) بواسطة عقرب القرص الفرعي F.
7. استمر في لف التاج عكس اتجاه عقارب الساعة حتى يشير عقرب الساعة وعقرب الدقائق إلى الوقت الصحيح (8:35 مساءًا) ، والتأكد من أن تضع بعين الاعتبار التوقيت الصباحي/المسائي (AM/PM).
8. اضغط التاج مرة أخرى إلى الموضع 1 ولفه لأسفل مُجددًا ناحية الإطار.

⑪ كرونوغراف كوارتز
1/1 من الثانية - النوع C
تشمل سلسلة نماذج موفادو كرونوغراف القديمة

وظائف الكرونوغراف

نظرة عامة

استخدم الزر A وB لتشغيل الكرونوغراف. سيبدأ تشغيل الكرونوغراف عند الضغط على الزر A لأول مرة. سيتوقف الكرونوغراف عند الضغط على الزر A للمرة الثانية، مما يسمح بقراءة الوقت المنقضي. سيتم إعادة تشغيل الكرونوغراف عن طريق الضغط على الزر A للمرة الثالثة. سيتم إعادة تعيين عقربي الكرونوغراف الخاص C وE إلى الصفر، عندما يتم الضغط على الزر B. ضبط الوقت لا يوقف الكرونوغراف، ولكنه يقفل الزر A وB ما دام التاج مسحوبًا إلى الخارج.

ملاحظة: يجب أن يكون التاج في الموضع 1 وتكون العقارب عند "صفر" قبل أن يتم بدء تشغيل الكرونوغراف. اضغط الزر B لإعادة تعيين العقارب إلى "صفر".

هام: لا تقم بالضغط على الزر A أو B عندما يكون التاج مسحوبًا للخارج إلى الموضع 2 أو 3. إذا تم تنشيط الزر A أو B عن طريق الخطأ بينما لا يكون التاج مضغوطًا ناحية الإطار، فإنه قد يصبح واحد أو أكثر من عقارب الكرونوغراف غير متزامن. في حالة حدوث ذلك، اتبع الإرشادات الموجودة في النهاية لمُزامنة عقارب الكرونوغراف.

وظائف الكرونوغراف البسيطة:

لقياس مدة حدث واحد دون توقف:

1. اضغط الزر A لبدء تشغيل الكرونوغراف.
2. اضغط الزر A مرة ثانية لإيقاف الكرونوغراف، واقرأ عقارب الكرونوغراف 2 لتحديد الوقت المنقضي، على سبيل المثال: 20 دقيقة، 38 ثانية.
3. اضغط الزر B لإعادة تعيين عقارب الكرونوغراف إلي الصفر.

وظائف الوقت المتراكم:

لقياس الوقت المُشترك لسلسلة من الأحداث الأقصر، على سبيل المثال، زمن اللعب الفعلي لمباراة كرة القدم، والتى يتم فيها توقف اللعب مرارًا وتكرارًا:

1. اضغط الزر A لبدء تشغيل الكرونوغراف.
2. اضغط الزر A مرة ثانية لإيقاف الكرونوغراف، واقرأ الوقت المنقضي، على سبيل المثال: 15 دقيقة، 5 ثانية.
3. اضغط الزر A مرة أخرى لاستئناف القياس.
4. اضغط الزر A لمرة رابعة لإيقاف الكرونوغراف مرة أخرى، واقرأ الوقت المنقضي، على سبيل المثال: 20 دقيقة، 17 ثانية.

ملاحظة: ستشير عقارب الكرونوغراف لإجمالي الزمن المُتراكم، في كل مرة تقوم فيها بإيقاف الكرونوغراف.

5. كرر الخطوتين 1 و2 لإضافة كل فترة زمنية إضافية.
6. اضغط الزر B، لإعادة تعيين عقارب الكرونوغراف إلي الصفر، بعد قيامك بأخذ قراءة الزمن المتراكم.

وظيفة تقسيم الوقت أو الوقت المُستقطع:

لأخذ قراءات الوقت المتوسط أثناء استمرار السباق:

1. اضغط الزر A لبدء تشغيل الكرونوغراف.
2. اضغط الزر B لإيقاف الكرونوغراف للحظة.
3. اقرأ متوسط الوقت، على سبيل المثال: 20 دقيقة، 17 ثانية.
4. اضغط الزر B لاستئناف وظيفة الكرونوغراف. ستلحق بسرعة عقارب الكرونوغراف 2 بالحدث المُستمر.
5. اضغط الزر B مرة أخرى، لقراءة الوقت المنقسم الثاني.

كرر الخطوات من 2 إلى 4 لأخذ أي أوقات منقسمة إضافية.

6. اضغط الزر A لإيقاف الكرونوغراف.
7. خذ قراءة لحظة الإنتهاء، على سبيل المثال: 29 دقيقة، 7 ثانية.
8. اضغط الزر B لإعادة تعيين عقارب الكرونوغراف إلي الصفر.

مُزامنة عقارب الكرونوغراف:

قد تحتاج لضبط واحد أو أكثر من عقارب الكرونوغراف يدويًا لمحاذاتهم بشكل صحيح في مواضع الصفر، وذلك بعد تغيير البطارية أو في حالة وقوع خطأ ما.

⑪ كرونوغراف كوارتز
1/1 من الثانية - النوع C
تشمل سلسلة نماذج موفادو كرونوغراف القديمة

ملاحظات: بمجرد أن تكون على الوضع التصحيحي، فإن كل ضغط وتحرير للزر الانضغاطي A سيقدم عقرب الكرونوغراف النشط بمقدار زيادة واحدة. اضغط مع الاستمرار على الزر الانضغاطي A، لتقديم العقرب بسرعة. يمكنك الخروج من وضع التصحيح في أي وقت بواسطة إعادة التاج إلى الموضع 1.

1. اسحب التاج للخارج إلى الموضع 3.
2. اضغط مع الاستمرار على الزر A وB في وقت واحد لمدة 2 ثانية للدخول في الوضع التصحيحي. حرر الزر A وB عندما يدور عقرب ثواني الكرونوغراف C بمقدار 360 درجة، ويتم تنشيط الوضع التصحيحي.
3. اضبط عقرب الثواني الخاص بالكرونوغراف المُثبت في الوسط C باستخدام الزر الانضغاطي A.
4. اضغط الزر الانضغاطي B، عندما يصل العقرب C إلى موضع الصفر.
5. اضغط الآن الزر الانضغاطي A لضبط عقرب عداد الدقائق E.
6. اضغط الزر الانضغاطي B، عندما يصل العقرب E إلى موضع الصفر.
7. اضغط التاج مرة أخرى في الموضع 1.

يتم الآن مُزامنة عقارب التوقيت في الموضع صفر، ويكون الكرونوجراف جاهزًا للاستخدام.

ميزات خاصة

Ⓐ الحلقة الداخلية الدوارة

تتميز بعض نماذج ساعات موفادو "Movado" الرياضية بحلقة مُدرجة أحادية الاتجاه لقياس الوقت المنقضي. تلف الحلقة المحفورة عكس اتجاه عقارب الساعة فقط. كما يمكن على سبيل المثال استخدامها لرصد عدد الدقائق المنقضية في جهاز غطس مؤقت أو مجموعة مماثلة:

1. قم بمحاذاة علامة السهم الموجود في الحلقة المُدرجة مع الموقع الحالي لعقرب الدقائق.
2. كلما تقدم عقرب الدقائق حول القرص، فإن الرقم الذي يُشار إليه على القرص يُشير إلي عدد الدقائق (1 إلى 59) التي مرت منذ بداية التوقيت.
3. لف القرص عكس اتجاه عقارب الساعة حتى تتحاذي العلامة عند الساعة 12، عندما لا تكون قيد الاستعمال.

ميزات خاصة

Ⓑ التاج الذي يُدار بلولب

تم تجهيز العديد من ساعات موفادو الرياضية وأجهزة الكرونوغراف بتاج خاص يُدار بلولب يُساعد على قفل الإطار ضد الماء والرطوبة.
قبل محاولة ضبط الوقت والتاريخ، يجب عليك أولاً القيام بفتح التاج الذي يُدار بلولب عن طريق لفه عكس اتجاه عقارب الساعة حتى يتم حله (ما يقرب من ست لفات بالتناوب).

يجب لف التاج مُجددًا في الإطار لضمان مقاومة المياه، بعد أن يتم ضبط ساعتك إلى الوقت الصحيح والتاريخ بإتباع الإرشادات المقدمة:

1. لف التاج إلى الموضع 1، بحيث يكون مضغوطًا ناحية الإطار.
2. لف التاج في اتجاه عقارب الساعة أثناء الضغط عليه برفق.
3. واصل لف التاج حتى يشعر بمقاومة. لا تبالغ في إحكام الربط.

ميزات خاصة

ⓒ حلقة العاكس الدوار

تتميز بعض نماذج ساعات موفادو بولد Movado BOLD بحلقة عاكس دوار لقياس الوقت المنقضي. يمكن استخدام حلقة العاكس الواقعة اسفل واجهة عرض الكريستال التى تدار بالتاج الدوار عند موضع الساعة 2، لرصد عدد من الدقائق التى مرت في رحلة مؤقتة – على سبيل المثال، الوقت الذي قمت فيه بوضع الأموال في ساحة وقوف السيارات:

1. افتح تاج الحلقة العاكسة الذى يُدار بلولب عن طريق ضغطه برفق مع لفه عكس اتجاه عقارب الساعة بحد أقصى ست دورات حتى تظهر.
2. لف التاج في أي من الاتجاهين لمحاذاة مؤشر سهم حلقة العاكس مع الوقت الحالي لعقرب الدقائق في قرص الساعة.
3. لف تاج حلقة العاكس مُجددًا في الإطار عن طريق لفه في اتجاه عقارب الساعة مع الضغط عليه برفق حتى تشعر بمقاومة. لا تبالغ في إحكام الربط.
4. كلما تقدم عقرب الدقائق حول القرص، فإن الرقم الذي يُشار إليه على الحلقة العاكسة يُشير إلي عدد الدقائق (1 إلى 59) التي مرت منذ بداية التوقيت.
5. عندما لا يكون سهم حلقة العاكس قيد الاستعمال، قم بمحاذاته عند الساعة 12، وتأكد من ربط تاج عقرب العاكس مُجددًا في الإطار لضمان مقاومة الماء.

ميزات خاصة
Ⓓ سوارات قابلة للتبديل

وتشمل نماذج سلسلة ساعات موفادو هيرتاج "Movado Heritage"

يمكن تغيير سوارات ساعات موفادو "Movado" بسهولة وذلك باستخدام أداة السوارات التي تأتي عند شراء السوارات الإضافية من Movado.com. يكون الياي الزنبركي أو دبابيس التثبيت المزودة بأطراف مستدقة قابلة للانضغاط في الجزء الأوسط وبالتالي تثبيت هذه السوارات في إطار الساعة بواسطة الثقوب الصغيرة الموجودة في عروات التثبيت.

يتم استخدام النهاية المُتشعبة من أداة السوار للضغط على الجزء القابل للتمدد من الدبوس وذلك بالضغط عليه لأزالته أو تثبيته. يتم استخدام الطرف المُستدق لإخراج الدبوس خارج السوار بحيث يمكن استخدامه مع سوار آخر.

لإزالة السوار:

1. مع إبقاء الساعة متجهة لأسفل على قطعة من القماش أو سطح ناعم لمنع الخدش، ادخل بحرص وبإحكام الطرف المُشعب الخاص بأداة السوار بين عروة الساعة والسوار. *الشكل "A"*.
2. قم بالضغط الجانبي لضغط الدبوس نحو وسط السوار. *الشكل "B"*.
3. عندما يتحرر طرف الدبوس المُستدق من فتحة عروة التثبيت الموجودة على هذا الجانب، حرك السوار لأسفل بلطف حتى يتحرر من الإطار. ينبغي أن يخرج الطرف الآخر من الدبوس بسهولة من الفتحة الموجودة في عروة التثبيت المُقابلة، وبالتالي تحرر السوار من إطار الساعة. *الشكل "C"*.

كرر الخطوات المذكورة أعلاه لإزالة النصف الآخر من السوار.

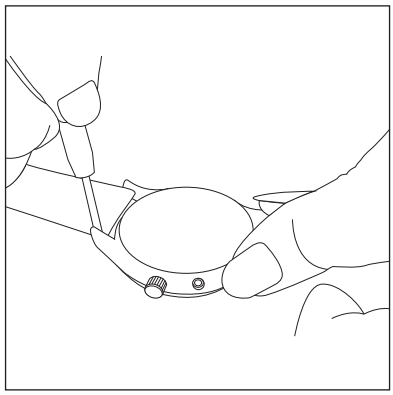

الشكل A

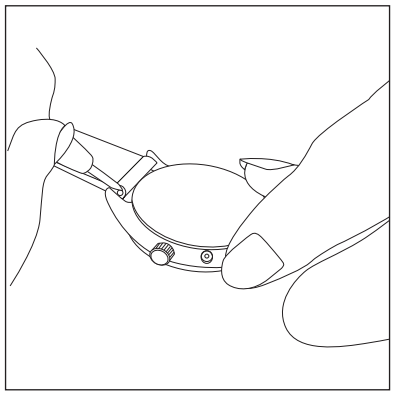

الشكل B

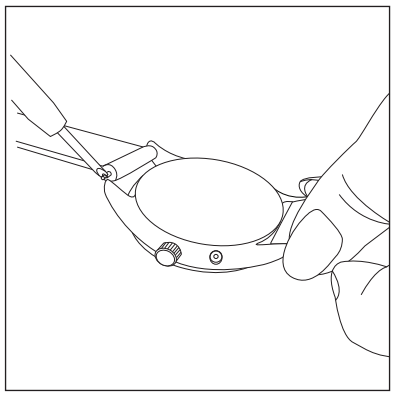

الشكل C

لتثبيت السوار:

ملاحظات: ينبغي تثبيت طرف الإبزيم بالجزء العلوي أو جانب الساعة 12 من إطار الساعة.

إذا لزم الأمر، استخدم الطرف المُستدق من أداة السوار لإزالة الدبوس من السوار، وقم بتثبيته بشكل صحيح في السوار الجديد.

1. ثبت الساعة بحيث تكون متجهة لأسفل على قطعة من القماش أو سطح ناعم لمنع الخدش.
2. ادخل طرف واحد من الدبوس في فتحة عروة التثبيت، مع إبقاء نصف السوار مُتجهًا لأسفل. *الشكل "D"*.
3. استخدم نهاية مُشعب أداة السوار للضغط بلطف على الحافة الحرة من السوار، واضغط دبوس الياي الزنبركي ناحية مركز السوار. *الشكل "E"*.
4. حرك السوار إلى الموقع الموجود بين عروتي التثبيت وحرر الضغط ببطء، مع توجيه طرف الدبوس المُتبقي ناحية فتحة عروة التثبيت الموجودة على هذا الجانب. *الشكل "F"*.
5. شد السوار بلطف للتأكد من أن كلا طرفي دبوس الياي الزنبركي مُستقران بشكل صحيح في فتحات عروة التثبيت.

كرر الخطوات المذكورة أعلاه لتثبيت النصف الآخر من السوار.

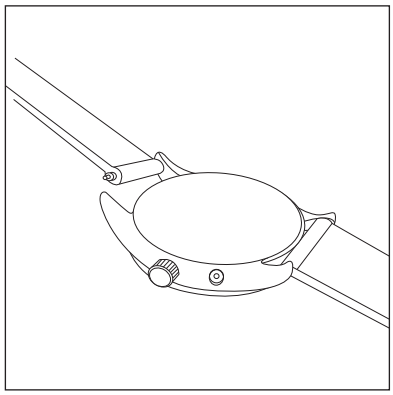

الشكل D

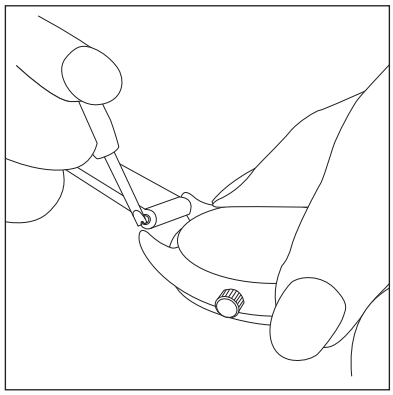

الشكل E

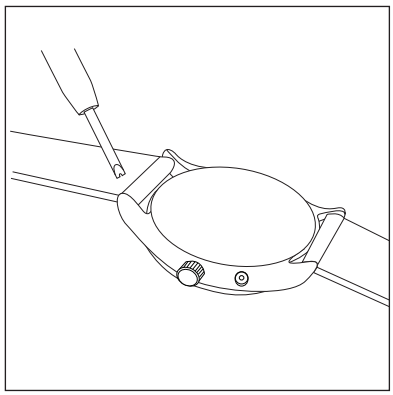

الشكل F

ميزات خاصة
Ⓔ سوار يد شبكي

يتميز السوار المشبّك الموجود في طرازات جوسي كوتور " jewelry clasp" بإبزيم تثبيت مرصع يسمح لك بضبط قياس السوار عن طريق تحريك القضيب الدبوسي على طول السوار لتحقيق الملائمة المطلوبة.

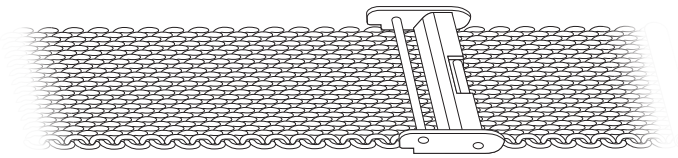

افتح جانب السوار المشبّك مع إبقاء منتصف القضيب الدبوسي للإبزيم المنزلق مقفلاً في مكانة.

لضبط قياس السوار:

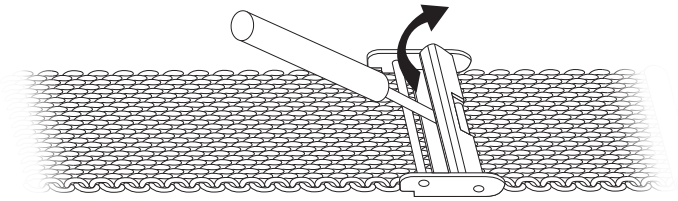

1. استخدم أداة مثل مفك براغي مُسطح الرأس لفتح اللوحة المعدنية الموجودة على منتصف القضيب الدبوسي، وتحرير آلية إقفال الإبزيم.

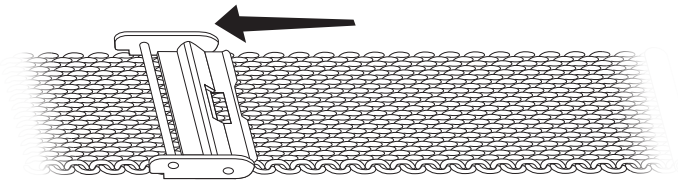

2. حرك منتصف القضيب الدبوسي للإبزيم على طول السوار المشبّك في أي من الاتجاهين إلى الموضع المطلوب.

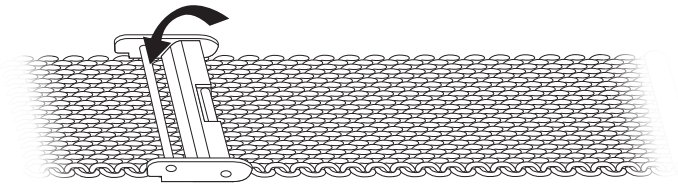

3. اغلق اللوحة المعدنية، اقفل منتصف القضيب المعدني للإبزيم في الموضع الجديد للسوار.

الحصول على الخدمة

يمكنك أخذ أو إرسال ساعتك لأي من مراكز الخدمة المعتمدة لموفادو Movado إذا كانت في حاجة لأعمال الخدمة أو الصيانة. قم بزيارة https://repairs.mgiservice.com/movado، للحصول على أحدث قائمة حالية وكاملة لمراكز الخدمة.

تعليمات التعبئة والإرسال

يجب التأكد من إدراج عنوانك الإرجاع الكامل ورقم الهاتف جنبًا إلى جنب مع مذكرة موجزة تصف المشكلة التي تعتري ساعتك و/أو الخدمة المطلوبة. قم بسرد كافة العناصر التى تود إخضاعها لأعمال الخدمة والإصلاح.

عند إرسال ساعتك بالبريد، فإنه ينبغي أن يتم تغليفها بشكل آمن في مواد تغليف مُبطنة (لتوفير عامل الحماية ضد الصدمات) في صندوق قوي مُغلق بشريط لاصق. لا تستخدم علبة الهدايا الأصلية الخاصة بساعتك للشحن.

نوصي بقيامك باستخدام بريدًا مُسجلاً والتأمين على ساعتك للحصول على قيمة الاستبدال الكامل:

تتبع الخدمة على الإنترنت مُباشرة

إذا كنت مُقيمًا في الولايات المتحدة، سنرسل لك إشعار بالاستلام يشتمل على هوية المستخدم الشخصي وكلمة المرور، عندما تقوم بإرسال ساعتك مُباشرة إلى شركة موفادو Movado في ولاية موناتشي أو نيوجيرسي للحصول على الخدمة. عن طريق استخدام اسم المُستخدم وكلمة المرور، سيسمح لك بتعقب حالة ساعتك عبر الإنترنت من خلال موقع الإنترنت الأمن الخاص بنا:
https://repairs.mgiservice.com/movado

الخدمة بموجب الضمان

يتم حماية ساعة موفادو Movado الخاصة بك من تاريخ الشراء بضمان محدود لمدة عامين. للحصول على الخدمة بموجب الضمان، فإنه يجب عليك تقديم دليل الشراء صالح. انظر معلومات الضمان "Warranty Information" للحصول على مزيدًا من التفاصيل.
ملاحظة: لن تكون شركة موفادو Movado مسئوله عن أي أضرار عرضية أو تبعية قد تحدث جراء فشل أو خلل في المُنتج.

معلومات الضمان

ساعات موفادو "MOVADO" ليست جميلة فقط في التصميم، ولكنها تمتاز أيضًا بالمواد والمكونات ذات الجودة العالية التى توفرالدقة وموثوقية الأداء. نحن نقف بكل فخر وراء كل ساعة موفادو "MOVADO" نبيعها.

ضمان موفادو MOVADO المحدود

يتم منح المستهلك الأصلي لساعات موفادو "Movado" ضمانًا لمدة (2) عامين من تاريخ الشراء، وستكون ساعته/ساعتها خالية من عيوب المواد والتصنيع التى تحول دون عمل الساعة بشكل دقيق في ظل ظروف الاستخدام العادي.

تقتصر مسؤولياتنا تجاه عيوب التصنيع التي يغطيها هذا الضمان المحدود على الإصلاح أو (وفقًا للإرادة المنفردة لشركة ساعات موفادو "Movado") استبدال الساعة المعيبة مجانًا.

لا يغطي هذا الضمان المحدود البطاريات التناظرية، الأشرطة، السوارات، الطلاء الذهب أو الأيوني أو اللمسات التكميلية الأخيرة لطلاء PVD، الخدوش، أو أية أضرار ناشئة عن الاستخدام العادي، والحوادث أو سوء الاستخدام، أو عن أي تغيير أو صيانة أو إصلاح يقوم بها أي طرف غير مركز الخدمة المعتمد لساعات موفادو "Movado".

يُعد هذا الضمان لاغيًا في حالة شراء الساعة من وكيل غير مُعتمد لدي موفادو "Movado"، ويتم إثبات ذلك بواسطة دليل الشراء الصحيح - تاريخ البيع المؤرخ أو إيصال هدايا يُظهر اسم الوكيل وتحديد رقم الطراز الخاص بساعة موفادو "Movado".

أي ضمان آخر مُقدم من شركة البيع بالتجزئة يقع بالكامل ضمن مسؤولياتها. غير مسموح لأي شخص أو شركة تغيير شروط هذا الضمان. يعطي هذا الضمان الحقوق القانونية المُحددة للمستهلك. يمكن أن يكون للمستهلك حقوقًا قانونية أخرى قد تختلف من ولاية لولاية أو من بلد لآخر. ومع ذلك، يحل هذا الضمان المحدود الحصرى محل سائر الضمانات، الشفهية، المكتوبة، القانونية، الصريحة أو الضمنية (بما في ذلك على سبيل المثال لا الحصر الضمانات الخاصة بصلاحية العرض في السوق والملائمة لغرض معين)، التي يتم التبرؤ منها صراحة.

الرجاء إرسال أي مُطالبة خاصة بضمان موفادو Movado إلى مركز خدمة موفادو Movado المُعتمد. لمعرفة أقرب فرع (فروع)، انتقل إلى https://repairs.mgiservice.com/movado انقر على شعار العلامة التجارية موفادو Movado ثم مفتاح اعثر على موقع تاجر تجزئة أو مركز إصلاح ساعات "FIND A RETAILER OR WATCH REPAIR LOCATION" على الجزء الأيمن من الصندوق المُنبثق أنشاء حسابك "CREATE YOUR ACCOUNT". للانتقال إلى هناك الآن، انقر هنا.

ملاحظة: للحصول على معلومات عن ساعات موفادو الذكية، انقر هنا.

مراكز خدمة موفادو MOVADO المُعتمدة

لتحديد موقع مركز (مراكز) الخدمة المُعتمدة في منطقتك الجغرافية العالمية، يرجى زيارة الموقع
https://repairs.mgiservice.com/movado
انقر على شعار العلامة التجارية موفادو Movado ثم انقر اعثر على موقع إصلاح ساعات مُعتمد
"FIND AN AUTHORIZED WATCH REPAIR LOCATION" في شريط القائمة المنسدل في الجانب الأيسر من واجهة العرض. للانتقال إلى هناك الآن، انقر هنا.